SANYO

사용 설명서

VPC-HD1000EX
VPC-HD1000
VPC-HD1000GX

디지털 동화상 카메라

Xacti HD HIGH DEFINITION

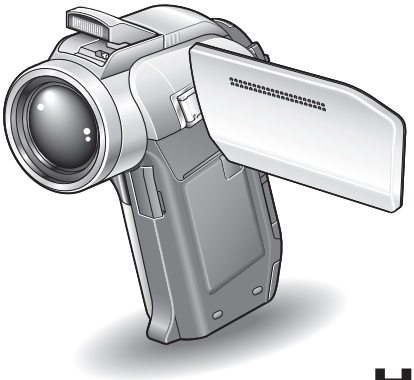

SD HC™

HDMI™ HIGH-DEFINITION MULTIMEDIA INTERFACE

중요 사항

본 사용 설명서에서는 VPC-HD1000EX, VPC-HD1000 및 VPC-HD1000GX를 안전하게 작동시키는 방법에 대해 설명합니다.
위 제품에 대한 설명이 한 제품에만 해당되는 경우 해당 제품의 모델명이 표시됩니다.

카메라를 사용하기 전에 본 사용 설명서를 자세히 읽어 보십시오.
별도로 제공되는 "안전 주의 설명서" 책자를 반드시 읽어 보시기 바랍니다. 본 사용 설명서는 나중에 참조할 수 있도록 잘 보관해 주십시오.

경고
화재나 감전의 위험을 방지하려면 이 디지털 카메라를 비에 젖지 않도록 하고 습기가 많은 곳에 두지 마십시오.

미국 사용자용

- 이 장치는 테스트를 받았으며 FCC 규정의 15조 B항 디지털 장치에 대한 제한 사항을 준수합니다. 제한 사항은 주거지에 설치 시 발생할 수 있는 유해한 간섭 현상을 적절히 방지하기 위해 작성되었습니다. 이 장치는 라디오 주파수 에너지를 생성, 사용 및 방출할 수 있으며, 지침에 따라 설치 및 사용하지 않을 경우 라디오 통신에 유해한 간섭 현상이 발생할 수 있습니다. 그러나 특정 환경에 설치 시 간섭 현상이 발생하지 않는다고 보장할 수 없습니다. 이 장치를 껐다가 켰을 때 라디오나 텔레비전 수신에 유해한 간섭 현상이 발생하면 다음 방법에 따라 문제를 해결하십시오.
  - 수신 안테나의 방향이나 위치를 변경하십시오.
  - 장치와 수신기 간의 거리를 넓히십시오.
  - 수신기가 연결되는 회선이 아닌 다른 회선의 콘센트에 장치를 연결하십시오.
  - 판매업체나 라디오/TV 기술자에게 문의하십시오.
- 규정 준수 책임이 있는 제조업체의 명시적인 승인 없이 장치를 무단으로 변경하거나 조작하면 장치에 대한 사용 권한이 무효화될 수 있습니다.

규정 준수 선언

모델 번호: VPC-HD1000
상표명: SANYO
책임 제조업체: SANYO FISHER COMPANY
주소: 21605 Plummer Street, Chatsworth, California 91311
전화 번호: (818) 998-7322
이 장치는 FCC 규정 15조를 준수하며 다음 두 가지 조건에 따라 작동합니다.
(1) 이 장치는 유해한 간섭 현상을 일으켜서는 안 됩니다.
(2) 이 장치는 오작동을 수반할 수 있는 간섭 현상을 비롯하여 수신된 모든 간섭 현상을 감수해야 합니다.

캐나다 사용자용

- B항 디지털 장치 내용은 캐나다 ICES-003을 준수합니다.

본 설명서에 사용되는 기호

팁 보다 상세한 설명 또는 유의사항을 나타냅니다.
주의 각별한 주의가 필요한 사항을 나타냅니다.
(XX페이지) 상세한 정보가 나와 있는 페이지를 나타냅니다.

카메라 작동에 대한 질문이나 문제에 대한 답변은 “일반적으로 묻는 질문”(189 페이지) 및 “문제 해결”(197페이지) 단원에서 확인할 수 있습니다.

촬영, 재생 및 저장

카메라 준비

1 SD 메모리 카드를 넣습니다.

- SD 메모리 카드는 포함되어 있지 않습니다. 시판되고 있는 카드를 구매하십시오.
- 본 설명서에서는 SD 메모리 카드를 “카드”로 지칭합니다.

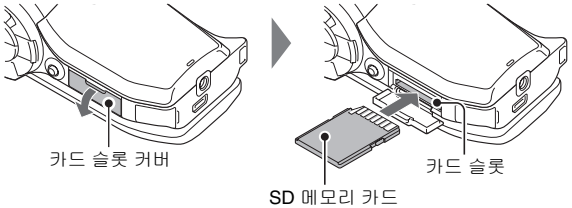

2 AC 어댑터를 카메라에 연결합니다.

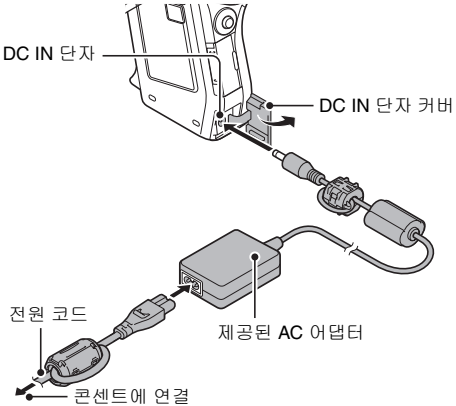

중요한 촬영 전에는 먼저 시험 촬영을 하여 바로 촬영할 수 있도록 카메라가 설정되어 있는지 점검하기

- Sanyo는 카메라나 카드의 우연한 결함으로 인하여 사진 촬영이나 녹음에 실패하는 경우와 같은 내용에 대한 보상 요구에 책임을 지지 않습니다.

촬영

1 **REC/PLAY 스위치를 REC로 설정합니다.**

2 **ON/OFF 버튼을 1초 이상 눌러 카메라를 켭니다.**

- 날짜 및 시간을 설정하는 화면이 나타나는 경우 MENU 버튼을 두 번 눌러 취소합니다.
  날짜 및 시각을 설정하는 방법은 43페이지를 참조하십시오.

3 **촬영합니다.**

동화상 촬영:

- [ ] 버튼을 눌러 동화상 촬영을 시작합니다.
- [ ] 버튼을 다시 눌러 촬영을 완료합니다.

사진 촬영:

- [ ] 버튼을 누릅니다.
- 정지 화상이 촬영됩니다.

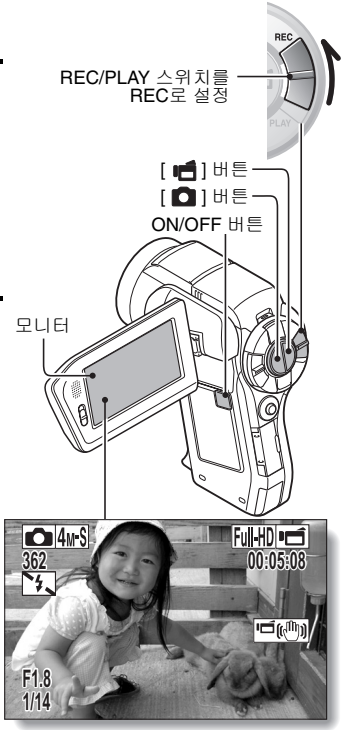

촬영, 재생 및 저장

재생

1 REC/PLAY 스위치를 PLAY로 설정합니다.

- 화면이 재생 화면으로 바뀌고 방금 촬영한 화상이 표시됩니다.

2 SET 버튼을 왼쪽이나 오른쪽으로 움직여 표시할 화상을 표시합니다.

<동화상 재생>

- 화면의 왼쪽 및 오른쪽에 동화상 패턴이 표시됩니다.
- SET 버튼을 눌러 동화상 재생을 시작합니다.

<촬영 모드로 돌아가려면>

- REC/PLAY 스위치를 REC로 설정합니다.

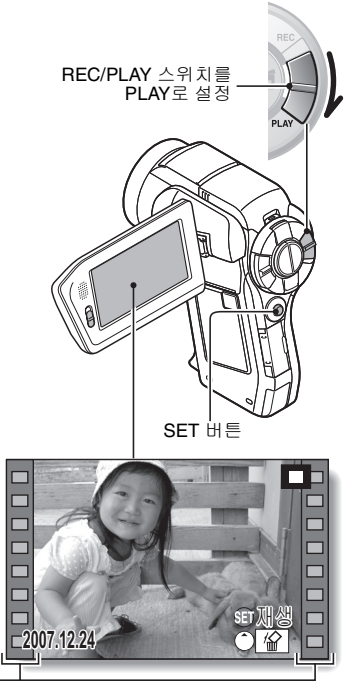

<예: 동화상 촬영 후>

카메라 사용을 마쳤으면...

ON/OFF 버튼을 1초 이상 눌러 카메라를 끕니다.

촬영한 동화상을 DVD에 굽기(Windows XP)

제공된 DVD-ROM(Xacti Software DVD)을 사용하여 캡쳐한 화상을 DVD에 저장할 수 있습니다. Xacti Software DVD에 대한 자세한 내용은 Xacti Software DVD 사용 설명서의 4페이지를 참조하십시오.

응용 프로그램 설치

1 제공된 DVD-ROM(Xacti Software DVD)을 컴퓨터의 DVD-ROM 드라이브에 넣습니다.

- 설치 창이 열립니다.

2 [Ulead DVD MovieFactory 5 SE](이하 "MovieFactory"로 지칭함)를 클릭합니다.

- DVD를 만들 수 있는 응용 프로그램(MovieFactory)을 설치합니다.

<[Product Activation(제품 활성화)] 창이 나타나는 경우>

① "Get activation code from Internet(인터넷에서 활성화 코드 가져오기)"을 클릭합니다.

② 등록 정보를 입력합니다.
이메일 주소: 현재 이메일 주소
비밀 번호: 비밀 번호 만들기
일련 번호: 제공된 DVD-ROM 시트에 나와 있는 일련 번호를 입력합니다.

<Ulead 등록 멤버의 경우>

- 이메일 주소, 비밀 번호 및 일련 번호를 입력하고 "로그인" 버튼을 클릭합니다.

<Ulead 등록 멤버가 아닌 경우>

- "새 계정 만들기" 버튼을 클릭하고 등록 정보를 입력한 다음 "전송" 버튼을 클릭합니다.

③ 활성화 코드가 팝업 창으로 나타납니다. 해당 번호를 [Product Activation(제품 활성화)] 창에 입력하고 "Activate(활성화)" 버튼을 클릭합니다.

- 응용 프로그램을 클릭한 후에는 모니터에 표시되는 지침을 따라 프로그램을 설치합니다.

3 **설치 창에서 [Finish(마침)]를 클릭하고 컴퓨터의 DVD-ROM 드라이브에서 DVD-ROM을 꺼냅니다.**
<Kodak 온라인 서비스>

- 설치 창이 닫히면 Kodak 온라인 서비스 웹 사이트에 연결하는 대화 상자가 나타납니다. [No thanks!(웹 사이트로 이동하지 않습니다)] 옵션 버튼을 선택하고 [OK(확인)] 버튼을 클릭합니다.

카메라를 컴퓨터에 연결

카메라를 컴퓨터에 연결하고 원하는 파일을 컴퓨터로 복사합니다.

1 **제공된 전용 USB 인터페이스 케이블을 사용하여 카메라를 컴퓨터에 연결합니다.**

2 **카메라를 켭니다.**

- 카메라의 모니터에 USB 연결 화면이 나타납니다.

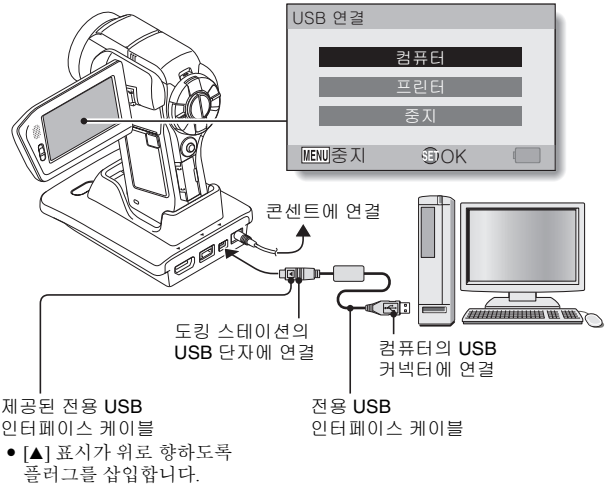

- [▲] 표시가 위로 향하도록 플러그를 삽입합니다.

3 [컴퓨터]를 선택하고 SET 버튼을 누릅니다.

- 컴퓨터 연결 모드를 선택하는 화면이 나타납니다.

4 [카드 리더기]를 선택하고 SET 버튼을 누릅니다.

- 작업 표시줄에 [새 하드웨어 발견]이라는 메시지가 나타나면서 카메라가 드라이브로 인식됩니다.
- 카드가 하나의 디스크로 인식(장착)되며 [XACTI (E:)] 아이콘이 [내 컴퓨터] 창에 나타납니다.
  * 사용자의 컴퓨터에 따라 드라이브 이름(E:)이 다를 수 있습니다.

5 카드에서 컴퓨터의 하드 디스크로 파일을 복사합니다.

- 카메라로 녹화한 데이터는 다음 폴더에 저장됩니다. 하드 디스크에서 파일을 복사할 폴더를 지정할 수 있습니다.
  XACTI (E:)\DCIM****SANYO
  (****는 숫자를 나타냄[Xacti Software DVD 사용 설명서의 12페이지 참조])

촬영, 재생 및 저장

DVD에 동화상 굽기

1 **바탕 화면의 [Ulead DVD MovieFactory 5 Launcher] 아이콘을 클릭하여 MovieFactory를 실행합니다.**

- MovieFactory 시작 관리자가 나타납니다.
- 제품 등록 화면이 나타나면 [Register Later(나중에 등록)]를 선택합니다.

2 [New Project(새 프로젝트)]를 클릭합니다.

- [Create Video Disc(비디오 디스크 만들기)] 창이 열립니다.

3 [DVD] 옵션을 ON으로 설정하고 [OK(확인)] 버튼을 클릭합니다.

- [Select source and import(소스 선택 후 가져오기)] 창이 열립니다.

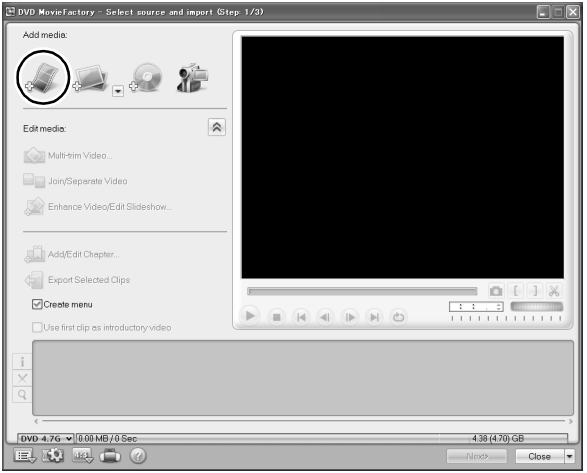

4 [Add video files(동화상 파일 추가)] 아이콘을 클릭합니다.

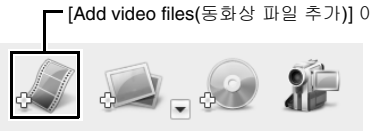

- [Open Video File(동화상 파일 열기)] 대화 상자가 열립니다.
- 동화상 파일이 들어 있는 폴더를 엽니다.

5 DVD에 구울 동화상 파일을 선택합니다.

- DVD에 구울 파일을 클릭하여 선택합니다.
- 여러 개의 파일을 선택하려면 [Ctrl] 버튼을 누른 채 개별 파일을 클릭합니다. 한 파일을 선택하고 [Shift] 버튼을 누른 채 목록에 있는 다른 파일을 선택하면 둘 사이에 있는 모든 파일도 선택됩니다.

6 [Open(열기)] 버튼을 클릭합니다.

<하나의 동화상을 선택한 경우>

- [Open Video File(동화상 파일 열기)] 대화 상자가 닫힙니다.

<여러 동화상을 선택한 경우>

- [Rearrange clip order(동화상 순서 다시 정렬)] 대화 상자가 열립니다.
- 동화상 파일 이름을 끌어서 동화상 재생 순서를 바꿀 수 있습니다.
- [OK(확인)] 버튼을 클릭합니다. [Rearrange clip order(동화상 순서 다시 정렬)] 대화 상자가 닫힙니다.

- **5**단계에서 선택한 파일이 [Select source and import(소스 선택 후 가져오기)] 창에 나타납니다.

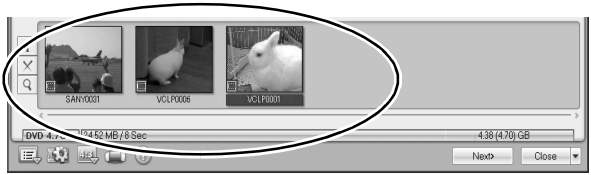

7 [Next(다음)] 버튼을 클릭합니다.

- DVD의 제목 페이지를 편집하는 창이 나타납니다.

8 원하는 제목 페이지를 설정하고 [Next(다음)] 버튼을 클릭합니다.

- 제목 페이지를 확인하는 창이 나타납니다.

9 [Next(다음)] 버튼을 클릭합니다.

- [Press Burn button to create a DVD(Burn 버튼을 눌러 DVD 만들기)] 창이 열립니다.

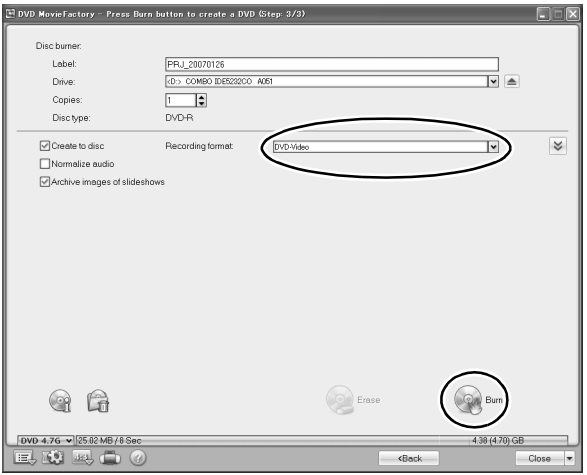

10 [Recording format(촬영 형식)]을 [DVD-Video(DVD-동화상)]로 설정합니다.

11 컴퓨터의 디스크 버너에 빈 DVD를 넣고 [Burn (굽기)] 아이콘을 클릭합니다.

- 확인 대화 상자가 나타납니다.

12 [OK(확인)] 버튼을 클릭합니다.

- 디스크 쓰기가 시작됩니다.
- 디스크를 구운 후에는 굽기가 완료되었음을 보여 주는 대화 상자가 나타납니다.

13 [OK(확인)] 버튼을 클릭합니다.

- 디스크를 꺼낼 수 있도록 DVD 드라이브 트레이가 열립니다.

<프로젝트 저장>

- 디스크를 구운 후에는 프로젝트 저장 대화 상자가 나타납니다. 현재 프로젝트의 설정을 후속 프로젝트에 사용하려면 저장해 놓아야 합니다. 후속 프로젝트에 설정을 사용하지 않으려면 저장할 필요가 없습니다.

14 [OK(확인)] 버튼을 클릭합니다.

- MovieFactory 시작 관리자로 돌아갑니다.

15 MovieFactory 종료 버튼 [x]를 클릭합니다.

- DVD가 완성됩니다.
- MovieFactory가 종료됩니다.

어떻습니까? 편리한 액세서리 덕분에 카메라로 촬영한 화상을 바로 볼 수 있을 뿐만 아니라 컴퓨터에 화상을 업로드하고 자신만의 DVD를 만들 수도 있습니다. 다음 설명을 읽어보면 카메라의 디지털 동화상 기능을 더욱 재미있게 활용하는 방법을 배울 수 있습니다.

목차

작동별 조작 방법 바로 가기 6
포함된 액세서리 확인 11
액세서리 사용 방법 13
별매용 액세서리 15
본 카메라에서 사용 가능한 미디어 카드 16
카메라 활용하기 17
"풀 HD(full high definition)"의 고화질 화상 17
빠르고 쉬운 작동을 위한 SIMPLE 모드 포함 18
선명한 사진을 위한 흔들림 보정 18
선명한 얼굴 촬영 19
Xacti Library 기능 19
시스템 맵 21

■ 준비

각 부분 명칭 22
카메라 22
도킹 스테이션 25
리모컨 장치 26
카드 장착 27
도킹 스테이션 준비 29
리모컨 준비 30
배터리 준비 30
리모컨 사용 방법 31
전원 준비 33
배터리 팩 충전 33
콘센트를 사용하는 경우 37
충전 정보 39
카메라 켜기/끄기 40
카메라 켜기 40
절전 기능 모드가 작동 중일 경우에 카메라 켜기 41
카메라 끄기 41
날짜 및 시각 설정 43
촬영 모드와 재생 모드 전환 46

SIMPLE 모드/NORMAL 모드 47
SIMPLE 모드와 NORMAL 모드 정보 47
SIMPLE 모드와 NORMAL 모드 전환 48
SIMPLE/NORMAL 모드 메뉴 화면 액세스/종료 49
SIMPLE 모드 설정 화면의 개요 55
NORMAL 모드 설정 화면의 개요 59
전자동 모드 67

■ SIMPLE

촬영

촬영하기 전에 68
최상의 결과를 얻기 위한 팁 68
오토 포커스 기능 사용 69
촬영 크기 선택 71
포커스 설정 선택 72
촬영 시 팁 73
동화상 촬영 74
단일 화상 촬영 75
플래시 사용 77
동화상을 촬영하면서 정지 화상 촬영 79
매크로 촬영(줌) 81
리모컨으로 촬영 및 재생 82

재생

동화상 및 정지 화상 재생 83
슬라이드쇼 재생 86
재생 음량 87
파일 삭제 88
재생 모드 90
9화상 표시 재생 90
재생 폴더 선택 91
화상 확대(줌 인) 92

■ NORMAL

촬영

촬영 크기 93
동화상 93
정지 화상 94
연속 촬영 95
음성 녹음 96
장면 선택 99
필터 101

목차

플래시 조작 102
셀프 타이머 103
손떨림 보정(흔들림 보정) 105
동화상 촬영 시 카메라 흔들림 보정 105
정지 화상 촬영 시 카메라 흔들림 보정 105
포커스 범위 107
매뉴얼 포커스 사용 방법 108
포커스 모드 109
측광 방식 모드 설정 110
ISO 감도 111
화이트 밸런스 113
노출 설정 114
디지털 줌 설정 116
얼굴 추적 기능 117
고감도 모드 118
노출 보정 119

재생

슬라이드쇼 재생 120
파일 삭제 금지 122
인쇄 예약 123
인쇄 예약 화면 표시 123
날짜 인쇄 및 인쇄 매수 지정 125
인덱스 인쇄 127
모든 인쇄 예약 설정 취소 128
정지 화상 회전 129
정지 화상 크기 줄이기(크기 조정) 130
동화상에서 1프레임 추출 131
동화상 편집 132
동화상의 일부를 잘라내는(추출) 방법 132
동화상을 합치는 방법 133
동화상 잘라내기(추출) 134
두 개의 동화상 합치기 137
파일 속성 표시(정보 화면) 140

■ 옵션 설정

옵션 설정 메뉴 표시 141
화면 표시 142
시작 표시 선택 143
조작음 144
미리 보기 표시 설정 146
파일을 저장할 폴더 지정 147

설정 버튼 기능 지정 148
노이즈 감소 기능 150
화질 조정 151
플리커 보정 152
모니터 밝기 153
외부 마이크 볼륨 조정 154
화면 언어 155
TV 출력 설정 156
절전 기능 160
파일 번호 메모리 기능 162
카드 포맷 165
카메라 설정 초기화 167
남아 있는 카드 메모리 확인 168
촬영 가능 매수 및 촬영 가능 시간 확인 168
음성 녹음의 경우 168
배터리 팩 잔량 확인 170

■ 기타 장치 및 연결

TV에 연결

표준 동화상 입력 단자에 연결 172
고화질 즐기기 173
S-VIDEO 단자에 연결 173
480p/720p/1080i 단자에 연결 174
HDMI 단자에 연결 175
TV에서 재생 176
Xacti Library 177

프린터에 연결

PictBridge 모드 178
인쇄 180
선택한 화상 인쇄 180
모든 화상 인쇄 182
인덱스 인쇄 만들기 183
인쇄 지침에 따라 화상 인쇄(요청된 화상) 184
프린터 설정을 조절합니다. 185

기타 연결

마이크/헤드폰 연결 187
슈 마운트 188

목차

■ 부록

일반적으로 묻는 질문 189
문제 해결 197
카메라 197
도킹 스테이션 206
장면 선택 기능 및 필터 관련 정보 208
사양 210
카메라 210
카메라 커넥터 214
배터리 수명 215
촬영 가능 매수/촬영 가능 시간/녹음 가능 시간 216
도킹 스테이션 217
리모컨 장치 217
멀티 램프 및 청색 LED 램프 관련 218
제공된 AC 어댑터 219
제공된 리튬 이온 배터리 팩 219
기타 220
중요한 촬영 전에는 먼저 시험 촬영을 하여 바로 촬영할 수 있도록 카메라가 설정되어 있는지 점검하기 221
촬영 시 팁 222

작동별 조작 방법 바로 가기

편의성 및 기능성 면에서 뛰어난 카메라입니다. 원하는 대로 사진을 만들 수 있으며 다양한 기술을 사용하여 화상을 만들 수 있습니다. 또한 다음 테이블에 나오는 것과 같이 목적에 따라 적절한 작업을 수행할 수 있습니다.

<table>
<tr><th colspan="3">촬영/녹음</th></tr>
<tr><th>기본 조작</th><th>편리한 기능</th><th>추가 기능</th></tr>
<tr><td>**촬영 녹음 시작하기**
• 74페이지 “동화상 촬영” 참조
• 75페이지 “단일 화상 촬영” 참조
• 95페이지 “연속 촬영” 참조
• 96페이지 “음성 녹음” 참조</td><td>**사진에 날짜 및 시간 기록**
• 43페이지 “날짜 및 시각 설정” 참조
피사체 확대
• 81페이지 “매크로 촬영 (줌)” 참조
접사 촬영
• 72페이지 “포커스 설정 선택”(슈퍼 매크로 모드)
• 107페이지 “포커스 범위” (슈퍼 매크로 모드)</td><td>**보다 정확한 포커스**
• 108페이지 “매뉴얼 포커스 사용 방법” 참조 (매뉴얼 포커스)
좁은 범위에 포커스 설정
• 109페이지 “포커스 모드” 참조
촬영 시 노이즈 감소
• 150페이지 “노이즈 감소 기능” 참조</td></tr>
<tr><td>**화질 최적화**
• 71페이지 “촬영 크기 선택” 참조
• 93페이지 “촬영 크기” 참조</td><td colspan="2">**동화상 깜박임 줄이기**
• 152페이지 “플리커 보정” 참조
카메라의 색상/대비 특성 설정
• 151페이지 “화질 조정” 참조</td></tr>
<tr><td colspan="3">**빠르게 움직이는 피사체 촬영**
• 99페이지 “장면 선택”(스포츠 모드)
카메라 흔들림 현상 줄이기
• 105페이지 “동화상 촬영 시 카메라 흔들림 보정” 참조
• 105페이지 “정지 화상 촬영 시 카메라 흔들림 보정” 참조</td></tr>
<tr><td colspan="3">**어두운 상황에서 촬영**
• 119페이지 “노출 보정” 참조
• 77페이지 “플래시 사용” 참조
• 102페이지 “플래시 조작”
• 99페이지 “장면 선택”(야경 인물 모드/불꽃놀이 모드/램프 모드)</td></tr>
<tr><td></td><td colspan="2">**카메라 감도 높이기**
• 111페이지 “ISO 감도” 참조
• 118페이지 “고감도 모드” 참조</td></tr>
</table>

작동별 조작 방법 바로 가기

촬영/녹음		
기본 조작	편리한 기능	추가 기능
인물 촬영 • 99페이지 “장면 선택”(인물 모드/야경 인물 모드) • 101페이지 “필터”(화장 필터) • 77페이지 “플래시 사용”(적목 감소) • 102페이지 “플래시 조작”(적목 감소) **선명한 얼굴 촬영** • 117페이지 “얼굴 추적 기능” 참조		
촬영/재생을 위한 간단한 작동 방법 • 47페이지 “SIMPLE 모드/NORMAL 모드” • 67페이지 “전자동 모드”		
풍경 촬영 • 99페이지 “장면 선택”(풍경 모드)		
셀프 사진 촬영 • 103페이지 “셀프 타이머” 참조		
	화상의 밝기 조절 • 119페이지 “노출 보정” 참조 • 118페이지 “고감도 모드” 참조	**특정 부분의 밝기 조절** • 110페이지 “측광 방식 모드 설정” 참조 **카메라의 감도 조절** • 111페이지 “ISO 감도” 참조 **더 정확한 노출 설정이 필요한 경우** • 114페이지 “노출 설정”(수동 노출 제어)
	화상의 색상 변경 • 101페이지 “필터”(흑백 사진 필터/세피아 필터)	**흰색이 자연스럽게 보이도록 설정** • 113페이지 “화이트 밸런스” 참조

<table>
<tr><th colspan="3">재생</th></tr>
<tr><th>기본 조작</th><th>편리한 기능</th><th>추가 기능</th></tr>
<tr><td>화상 보기
• 83페이지 “동화상 및 정지 화상 재생” 참조</td><td>스피커 음량 조절
• 87페이지 “재생 음량” 참조
화상/음성 파일 검색
• 90페이지 “9화상 표시 재생” 참조
• 91페이지 “재생 폴더 선택”
화상 확대
• 92페이지 “화상 확대(줌인)” 참조</td><td>화상 회전
• 129페이지 “정지 화상 회전” 참조</td></tr>
<tr><td>• 97페이지 “음성 재생” 참조</td><td colspan="2">스피커 음량 조절
• 87페이지 “재생 음량” 참조</td></tr>
<tr><td colspan="3">연속 재생
• 86 및 120페이지 “슬라이드쇼 재생” 참조</td></tr>
<tr><td colspan="3">모니터 밝기 조절
• 153페이지 “모니터 밝기” 참조</td></tr>
<tr><td colspan="3">TV에서 재생
• 176페이지 “TV에서 재생” 참조
TV 방식 설정
• 156페이지 “TV 출력 설정” 참조
Xacti Library 사용 방법
• 177페이지 “Xacti Library” 참조</td></tr>
</table>

작동별 조작 방법 바로 가기

<table>
<tr><th colspan="3">파일 관리/처리</th></tr>
<tr><th>기본 조작</th><th>편리한 기능</th><th>추가 기능</th></tr>
<tr><td colspan="3">화상/음성 파일 검색
• 90페이지 “9화상 표시 재생” 참조
• 91페이지 “재생 폴더 선택” 참조</td></tr>
<tr><td>파일 삭제
• 88페이지 “파일 삭제” 참조</td><td colspan="2">실수로 인한 파일 삭제 방지
• 122페이지 “파일 삭제 금지” 참조
카드 포맷
• 165페이지 “카드 포맷” 참조</td></tr>
<tr><td colspan="3">동화상의 일부 삭제 및 동화상 합치기
• 132페이지 “동화상 편집” 참조</td></tr>
<tr><td colspan="3">인쇄 매수, 인덱스 인쇄 및 날짜 인쇄 지정
• 123페이지 “인쇄 예약” 참조</td></tr>
<tr><td colspan="3">화상/음성 파일이 기록될 때 적용되는 설정 보기
• 140페이지 “파일 속성 표시(정보 화면)” 참조</td></tr>
</table>

<table>
<tr><th colspan="3">컴퓨터에서 사용</th></tr>
<tr><th>기본 조작</th><th>편리한 기능</th><th>추가 기능</th></tr>
<tr><td colspan="3">카메라를 카드 리더기로 사용
• Xacti Software DVD 사용 설명서의 9페이지 “카드 리더기로 사용”</td></tr>
<tr><td>카메라에서 컴퓨터로 파일 복사
• vii페이지 “카메라를 컴퓨터에 연결” 참조</td><td colspan="2">Windows Vista에서 사용
• Xacti Software DVD 사용 설명서의 14페이지 “MTP 모드에서 연결” 참조</td></tr>
<tr><td colspan="3">DVD에 컴퓨터로 복사한 파일 굽기
• vi페이지 “촬영한 동화상을 DVD에 굽기(Windows XP)” 참조</td></tr>
<tr><td colspan="3">재생
• Xacti Software DVD 사용 설명서의 13페이지 “이 카메라로 녹화한 동화상 파일” 참조</td></tr>
<tr><td colspan="3">웹캠으로 사용
• Xacti Software DVD 사용 설명서의 16페이지 “PC 카메라로 사용” 참조</td></tr>
<tr><td colspan="3">컴퓨터 화면의 화상 기록
• Xacti Software DVD 사용 설명서의 25페이지 “화면 캡쳐” 참조</td></tr>
</table>

포함된 액세서리 확인

- 소프트 케이스(14페이지): 1

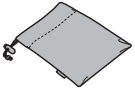

- Xacti Software DVD (DVD-ROM)(Xacti Software DVD 사용 설명서의 4페이지): 1

- 도킹 스테이션(25 및 29페이지): 1

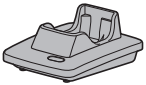

- 전용 USB 인터페이스 케이블 (Xacti Software DVD 사용 설명서의 7페이지): 1

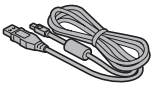

- HDMI 케이블(175페이지): 1 VPC-HD1000EX 모델을 제외한 다른 모델에는 포함되어 있지 않습니다.

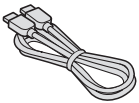

- 손잡이 끈(13페이지): 1

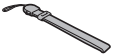

- 리튬 이온 배터리 팩(34페이지): 1

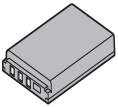

- 전용 S-AV 인터페이스 케이블 (172 및 173페이지): 1

- 전용 콤포넌트 케이블(174페이지): 1

- AC 어댑터 및 전원 코드(29, 37 및 38페이지): 1

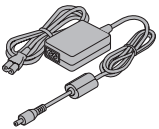

- **리모컨 장치(26, 30~32 및 82페이지): 1**

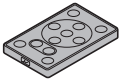

- **렌즈 덮개(13페이지): 1**

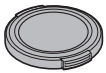

- **마이크 연결 케이블 (187페이지): 1**

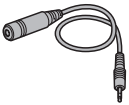

- **"안전 주의 설명서" (안전 주의 사항 책자)**
  본 카메라를 사용하기 전에 이 책자를 자세히 읽어 주십시오.

- **미니 가이드**
  VPC-HD1000GX 모델을 제외한 다른 모델에는 포함되어 있지 않습니다.

- **전용 USB 변환기 케이블: 1**
  - Xacti Library 기능 사용 시

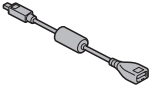

- **코어: (6)**

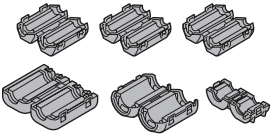

- **Xacti Library 사용 설명서**

포함된 액세서리 확인

액세서리 사용 방법

■ 손목끈

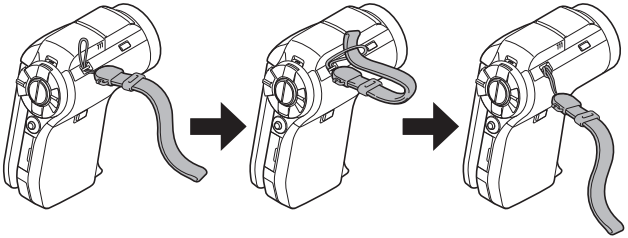

■ 렌즈 덮개

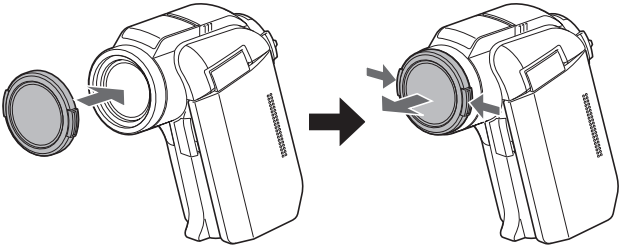

■ 소프트 케이스

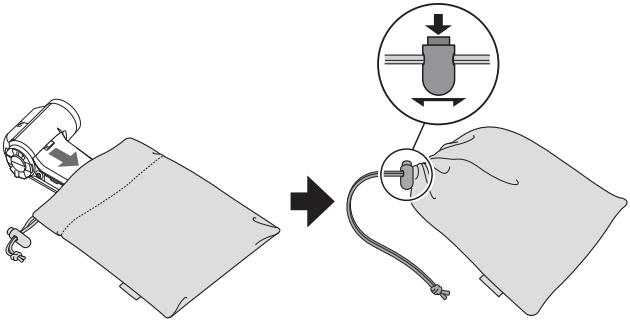

포함된 액세서리 확인

별매용 액세서리

- **HDMI 케이블 VCP-HDMI01**
  도킹 스테이션에 HDMI 단자를 연결하는 케이블입니다.
- **리튬 이온 배터리 충전기 VAR-L50**
  제공되거나 별도로 판매되고 있는 리튬 이온 배터리 팩(DB-L50A)용 충전기입니다.
- **리튬 이온 배터리 DB-L50A**
  제공된 리튬 이온 배터리 팩과 동일한 모델입니다.
- **광각 렌즈 VCP-L07W**
  카메라의 광각을 확장합니다.
- **망원 렌즈 VCP-L16T**
  먼 곳에 있는 피사체를 밀착시킵니다.
- **외부 마이크 VCP-MP01**
  이 스테레오 마이크를 외부 마이크 잭[MIC]에 연결합니다.
- **세미 어안 렌즈 VCP-L04F**
  어안 렌즈와 같이 광각 촬영에 적합합니다.

본 카메라에서 사용 가능한 미디어 카드

본 카메라에 장착하여 사용할 수 있는 카드의 종류:

- SD 메모리 카드

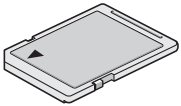

카메라 활용하기

본 디지털 동화상 카메라는 고화질로 동화상을 촬영할 수 있습니다. 본 카메라에는 원본 DVD를 쉽게 만들 수 있는 소프트웨어뿐 아니라 아마추어 사진 작가라도 당황하지 않고 촬영 및 재생할 수 있는 작동 모드가 포함되어 있습니다. 또한 본 카메라에는 컴퓨터를 사용하지 않고 기록된 데이터를 하드 디스크에 저장하고 파일을 관리할 수 있는 “Xacti Library” 기능이 제공됩니다.

“풀 HD(full high definition)”의 고화질 화상(71 및 93페이지)

본 카메라는 풀 HD(full high definition) 1920×1080픽셀, 60필드/초의 동화상을 촬영할 수 있습니다. 또한 H.264/MPEG-4 AVC 표준은 동화상 파일을 포맷하는데 사용됩니다. 고성능 카메라 한 대로 작은 파일 크기와 고화질을 모두 얻게 됩니다.

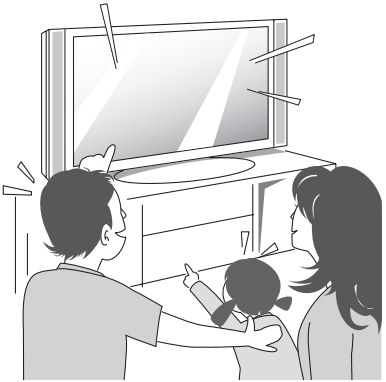

빠르고 쉬운 작동을 위한 SIMPLE 모드 포함 (47페이지)

두 가지 촬영 및 재생 모드, 즉 카메라를 처음 사용하는 사용자를 위한 “SIMPLE 모드”와 카메라의 여러 기능을 모두 사용하기 위한 “NORMAL 모드” 중에서 선택합니다.

예:

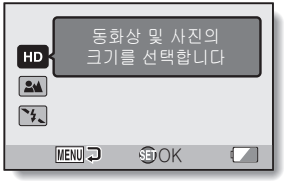

<SIMPLE 모드 촬영 메뉴>

<NORMAL 모드 촬영 메뉴>

선명한 사진을 위한 흔들림 보정(105페이지)

본 카메라는 빠르게 움직이는 피사체를 촬영하거나 피사체를 확대할 때 화상이 흐리게 보일 수 있는 카메라 흔들림을 보정할 수 있습니다. 동화상 촬영과 정지 화상 촬영을 위한 흔들림 보정 기능은 내장되어 있습니다.

카메라 활용하기

선명한 얼굴 촬영(117페이지)

본 카메라에는 약간 역광 상태이거나 어두운 배경에서도 피사체의 얼굴을 감지하고 포커스와 밝기를 자동으로 조절하여 보정하는 얼굴 인식 기능이 내장되어 있습니다. 이제 얼굴에 그림자가 생겨서 잘못되는 사진을 최소화할 수 있습니다.

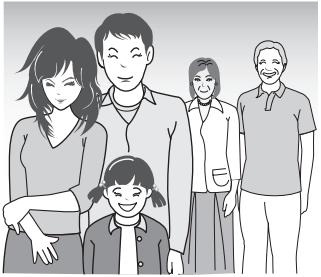

Xacti Library 기능(177페이지)

Xacti Library 기능을 사용하면 카메라에 기록된 파일을 컴퓨터를 사용하지 않고도 대용량 하드 디스크에 저장하고 TV에서 재생할 수 있습니다. 컴퓨터를 작동시킬 필요 없이 TV 화면에서 바로 풀 HD(full high definition) 화상을 볼 수 있습니다.

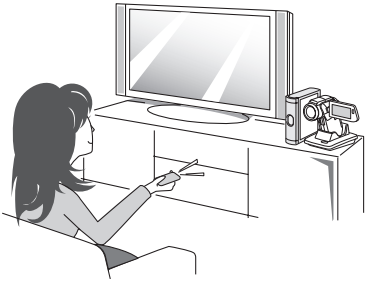

촬영한 화상의 최적 사용을 위한 다양한 액세서리 (21 및 Xacti Software DVD 사용 설명서의 4페이지)

액세서리 케이블을 사용하여 TV 또는 컴퓨터에서 화상을 보거나 카메라를 직접 프린터에 연결하여 사진을 인쇄할 수 있습니다. 제공된 DVD-ROM(Xacti Software DVD)의 소프트웨어를 사용하여 원본 DVD와 CD를 만들 수 있습니다.

시스템 맵

카메라를 다양한 장치에 연결하여 여러 기능을 활용할 수 있습니다.

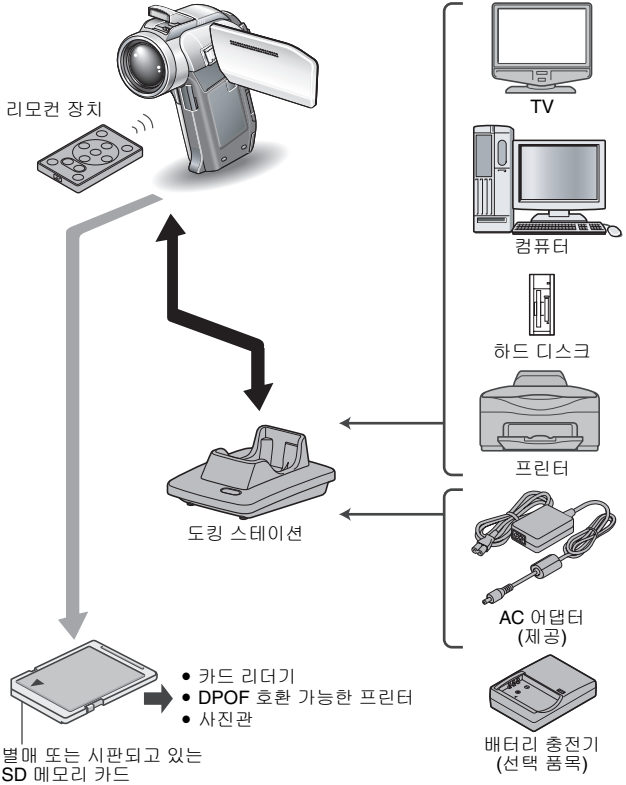

각 부분 명칭

카메라

전면

플래시
- 플래시 버튼 [ϟ]을 누르면 나옵니다.

슈 커버

플래시 장치

끈 홀더

플래시 버튼 [ϟ]

렌즈

배터리 덮개 잠금

리모컨 센서

배터리 덮개

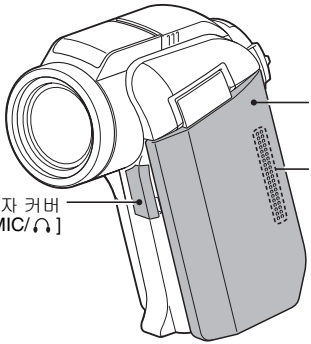

각 부분 명칭

<모니터 장치 열기>

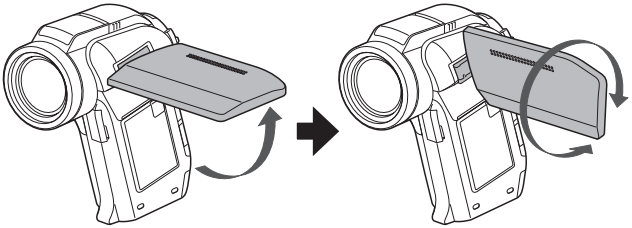

후면

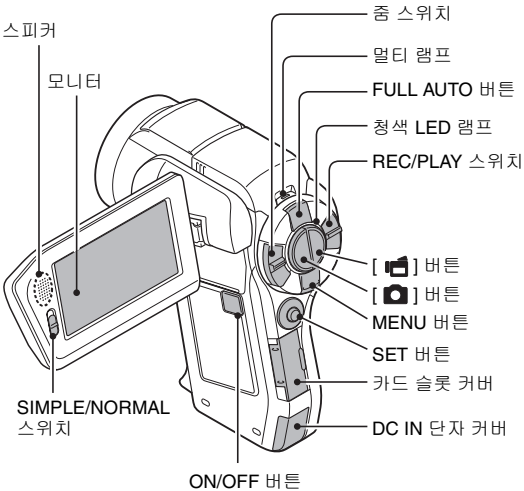
스피커
모니터
SIMPLE/NORMAL 스위치
ON/OFF 버튼
줌 스위치
멀티 램프
FULL AUTO 버튼
청색 LED 램프
REC/PLAY 스위치
[ ] 버튼
[ ] 버튼
MENU 버튼
SET 버튼
카드 슬롯 커버
DC IN 단자 커버

바닥

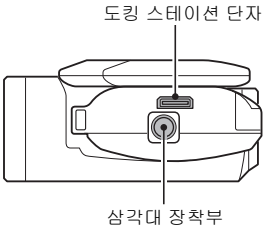
도킹 스테이션 단자
삼각대 장착부

각 부분 명칭

도킹 스테이션

전면

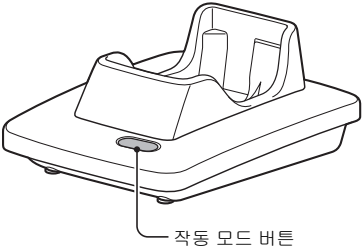

후면

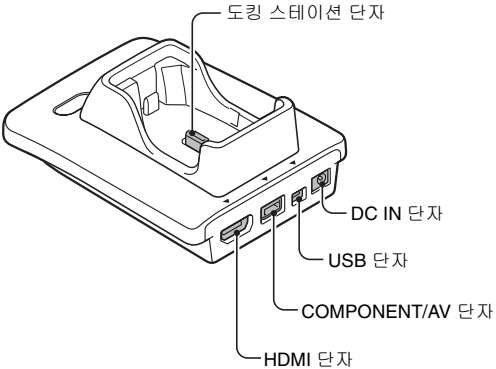

리모컨 장치

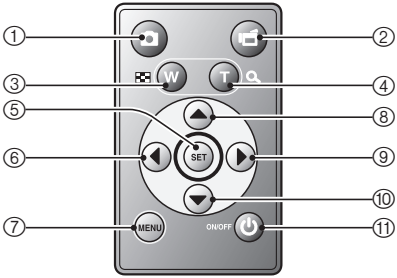

<촬영 모드의 경우>

① [ ] 버튼
② [ ] 버튼
③ 줌 스위치를 [W]([ ]) 쪽으로 미는 것과 동일한 역할을 합니다.
④ 줌 스위치를 [T]([ ]) 쪽으로 미는 것과 동일한 역할을 합니다.
⑤ SET 버튼
⑥ SET 버튼을 왼쪽으로 움직이는 것과 동일한 역할을 합니다.
⑦ MENU 버튼
⑧ SET 버튼을 위로 움직이는 것과 동일한 역할을 합니다.
⑨ SET 버튼을 오른쪽으로 움직이는 것과 동일한 역할을 합니다.
⑩ SET 버튼을 아래로 움직이는 것과 동일한 역할을 합니다.
⑪ ON/OFF 버튼
- 카메라를 도킹 스테이션에 끼운 경우에만 작동합니다.

<재생 모드의 경우>

① [ ] 버튼
② (작동 안 함)
③ 줌 스위치를 [W]([ ]) 쪽으로 미는 것과 동일한 역할을 합니다.
④ 줌 스위치를 [T]([ ]) 쪽으로 미는 것과 동일한 역할을 합니다.
⑤ SET 버튼
⑥ SET 버튼을 왼쪽으로 움직이는 것과 동일한 역할을 합니다.
⑦ MENU 버튼
⑧ SET 버튼을 위로 움직이는 것과 동일한 역할을 합니다.
⑨ SET 버튼을 오른쪽으로 움직이는 것과 동일한 역할을 합니다.
⑩ SET 버튼을 아래로 움직이는 것과 동일한 역할을 합니다.
⑪ ON/OFF 버튼
- 카메라를 도킹 스테이션에 끼운 경우에만 작동합니다.

카드 장착

새로 구입한 카드나 다른 장치에서 사용하던 카드는 카메라에 넣어서 사용하기 전에 포맷하십시오(165페이지). 포맷하지 않은 카드를 사용하면 카드 자체를 사용할 수 없게 될 수 있습니다.

1 **카드 슬롯 커버를 열고 카드를 카드 슬롯에 넣습니다.**

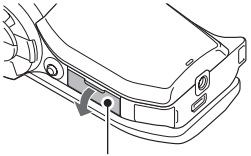

2 **카드를 끝까지 삽입합니다.**

- 딸각 소리가 나면서 제 위치에 고정될 때까지 카드를 완전히 삽입합니다.

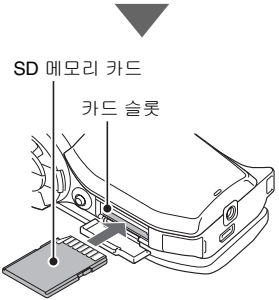

3 **슬롯 커버를 닫습니다.**

<카드를 꺼내려면...>

- 카드를 꺼내려면 카드를 안으로 눌렀다가 손을 뗍니다. 카드가 약간 튀어나오면 꺼냅니다.

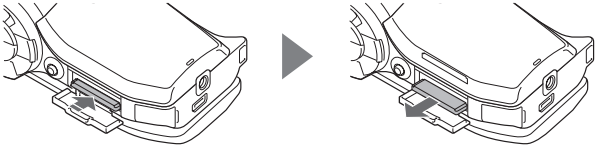

주의

억지로 카드를 꺼내려고 하지 마십시오.

- 카드 또는 저장된 파일이 손상될 수 있습니다.

멀티 램프가 적색으로 깜박이는 경우...

- 멀티 램프가 적색으로 깜박일 때는 카드를 꺼내지 마십시오. 카드에 저장된 파일이 손실될 수 있습니다.

도킹 스테이션 준비

제공된 도킹 스테이션은 카메라를 컴퓨터, 프린터 또는 TV에 연결하고 카메라에 장착된 배터리 팩을 충전하는 데 사용됩니다.

1 **전원 콘센트에 도킹 스테이션을 연결합니다.**

- 제공된 AC 어댑터와 전원 코드를 사용합니다.

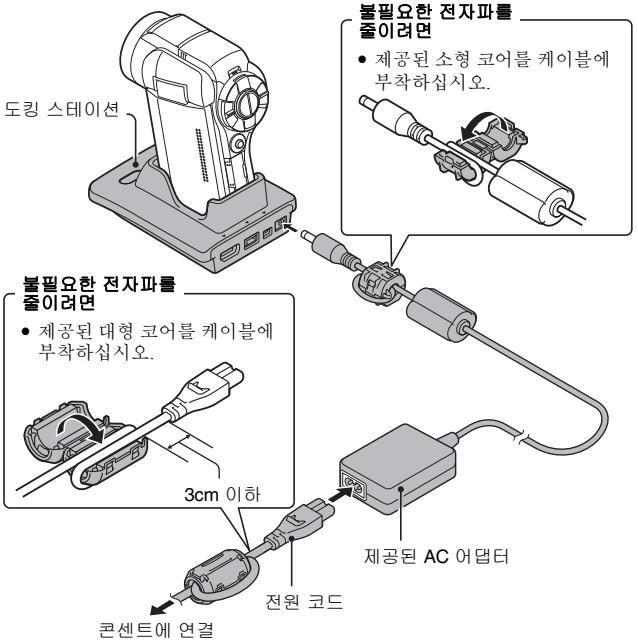

리모컨 준비

리모컨을 사용하여 사진을 촬영하고 카메라에서 재생할 수 있습니다.

배터리 준비

배터리는 구입 시 이미 리모컨에 들어 있습니다.

1 **배터리 절연 시트를 꺼냅니다.**
- 절연 시트를 제거하면 리모컨을 작동시킬 수 있습니다.

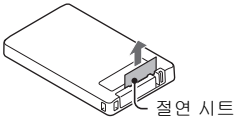

리모컨 장치의 배터리 교체

리모컨에 사용된 CR2025 배터리를 약 1년에 한 번씩(사용량에 따라 다름) 교체하려면 아래 절차를 따르십시오.

오래된 배터리 꺼내기

① **배터리 슬롯을 꺼냅니다.**
- 탭을 누른 상태에서 배터리 슬롯을 꺼냅니다.

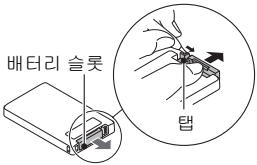

② **배터리를 꺼냅니다.**

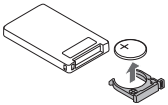

새 배터리 넣기

① **새 배터리를 넣습니다.**
- 먼저 부드럽고 마른 천으로 배터리를 닦고 (+) 표시가 위를 향하도록 배터리를 넣습니다.

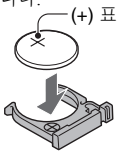

② **배터리 슬롯을 다시 넣습니다.**

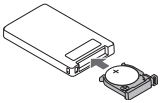

리모컨 준비

리모컨 사용 방법

리모컨은 카메라 전면에 있는 리모컨 센서에서 가로 15도의 각도로 7미터 이내 거리에서 사용할 수 있습니다. 리모컨을 작동할 때 리모컨과 리모컨 센서 사이의 경로를 방해할 수 있는 물체를 모두 제거하십시오.

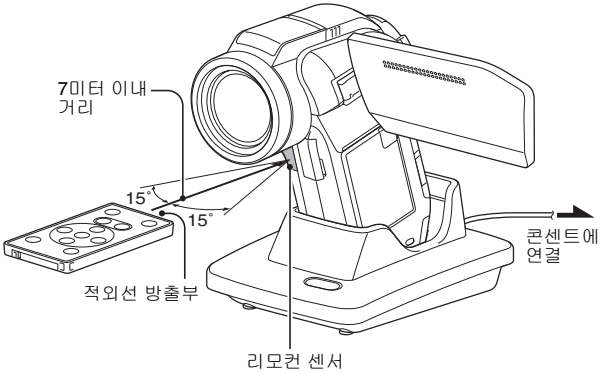

주의

- 리모컨을 일광이나 역광 조건에서 사용하면 리모컨 수신 범위가 더 짧아질 수 있습니다. 이는 적외선 리모컨의 특징으로 결함이 아닙니다. 리모컨을 사용할 때 이러한 기능 불량을 피하려면 리모컨 센서에 강한 빛이 닿지 않도록 주의하십시오.

리모컨 코드 변경

리모컨은 적외선 리모컨으로 조작할 수 있는 다른 산요 카메라에도 사용할 수 있습니다. 카메라가 여러 대일 경우 리모컨을 사용할 때 의도한 카메라만 작동하도록 리모컨 코드를 변경하는 것이 좋습니다. 리모컨 코드는 기본적으로 "RC CODE 1"로 설정되어 있습니다.

<리모컨 코드를 "RC CODE 1"에서 "RC CODE 2"로 변경>

1 **적외선 방출부를 도킹 스테이션의 리모컨 센서에 맞춥니다.**

2 **MENU 버튼과 [🎥] 버튼을 3초 이상 동시에 누릅니다.**

3 **리모컨의 버튼을 눌러 카메라가 명령을 제대로 수신하는지 확인합니다.**

- 리모컨 코드는 리모컨 또는 카메라의 배터리를 교체하는 경우에도 그대로 유지됩니다.
- 리모컨과 카메라의 리모컨 코드가 일치하지 않으면 리모컨을 사용하여 카메라를 조작할 수 없습니다.

<리모컨 코드를 "RC CODE 1"로 재설정>

1 **적외선 방출부를 도킹 스테이션의 리모컨 센서에 맞춥니다.**

2 **MENU 버튼과 [📷] 버튼을 3초 이상 동시에 누릅니다.**

전원 준비

제공된 배터리 팩을 사용하기 전에 충전하십시오. 도킹 스테이션 또는 AC 어댑터를 사용하는 경우에는 콘센트를 통해 카메라에 전원을 공급할 수도 있습니다.

배터리 팩 충전

1 **배터리 덮개 잠금을 누른 상태에서 밀어(①) 카메라의 아래쪽으로 배터리 덮개를 당겨 꺼냅니다(②).**

- 배터리 덮개가 분리됩니다.

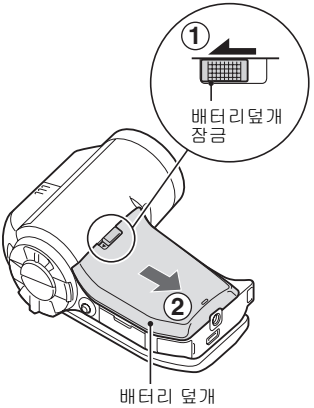

2 배터리 팩을 넣습니다.

- 방향이 올바르게 되도록 주의하십시오.

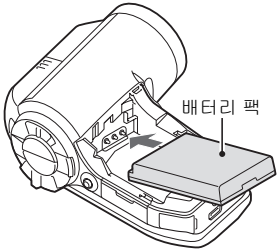

3 배터리 덮개를 닫습니다.

<배터리 팩을 꺼내려면...>

- 배터리 팩의 모서리 부분을 들어 올려 꺼냅니다.

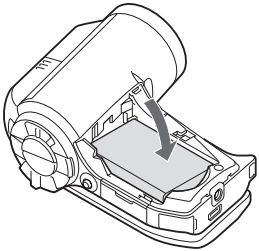

4 도킹 스테이션을 준비합니다(29페이지).

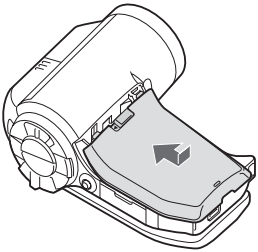

5 카메라의 모니터 장치를 닫고 카메라를 도킹 스테이션에 끼웁니다.

- 카메라가 도킹 스테이션의 단자부 접점과 방향이 맞도록 확실하게 끼웁니다.
- 카메라를 도킹 스테이션에 끼우면 충전이 시작됩니다.
- 충전하는 동안 멀티 램프가 적색으로 점등됩니다. 충전이 완료되면 램프가 꺼집니다.
- 멀티 램프가 적색으로 깜박이면 배터리 팩에 결함이 있거나 카메라를 도킹 스테이션에 제대로 끼우지 않은 것입니다. 카메라를 도킹 스테이션에 제대로 다시 끼우십시오.
- 충전하는 데 200분 정도 걸립니다.
- 제공된 AC 어댑터를 카메라의 DC IN 단자에 연결하여 배터리를 충전할 수 있습니다.

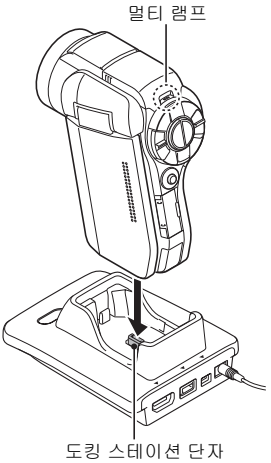

주의

도킹 스테이션에 장착된 카메라 사용...

- 카메라를 도킹 스테이션에 끼운 상태에서 사진을 촬영하고 볼 수 있습니다.

카메라를 장시간 연속 사용한 후 바로 배터리 팩을 충전하지 마십시오.

- 카메라를 연속해서 장시간 사용하면 배터리 팩이 뜨거워질 수 있습니다. 이러한 상태에서 배터리 팩을 충전하면 멀티 램프가 적색으로 깜박이고 충전이 불가능할 수 있습니다. 열을 식힌 후에 배터리 팩을 충전하십시오.

배터리 팩이 팽창한 것처럼 보입니까?

- 본 카메라에 사용되는 리튬 이온 배터리는 고온에서 보관 시 또는 반복적으로 사용시 약간 팽창할 수 있으나 안정상의 위험 요소는 아닙니다.

팁

내부 백업 배터리

- 본 카메라의 내부 배터리는 날짜 및 시각 설정, 촬영 설정을 유지하도록 해 줍니다. 이틀 정도 카메라에 배터리 팩을 장착한 채로 두면 백업 배터리가 완전히 충전됩니다. 백업 배터리는 완전히 충전된 상태에서 약 7일간 카메라의 설정을 유지합니다.

장시간 카메라를 사용하지 않을 경우 배터리 팩을 꺼내 주십시오.

- 카메라의 전원이 꺼져 있는 상태라도 여전히 미세한 양의 전류가 흐르고 있으므로 장시간 사용하지 않을 경우 카메라에서 배터리 팩을 꺼내 두는 것이 좋습니다. 장시간 배터리 팩을 꺼내 두면 날짜 및 시간 설정이 지워질 수 있습니다. 카메라를 다시 사용하기 전에 카메라의 설정이 올바른지 반드시 확인하십시오.

배터리 팩의 수명을 연장하려면

- 배터리 팩은 소모품이지만 다음과 같은 제안 사항을 따르면 배터리의 수명을 최대한 연장할 수 있습니다.
  - 더운 여름철 햇빛이 내리쬐는 곳이나 기타 기온이 높은 곳에 배터리를 두지 마십시오.
  - 이미 완전히 충전된 배터리를 계속 충전하지 마십시오. 즉, 한 번 완전히 충전한 배터리는 일부분 방전을 시킨 다음 다시 충전하십시오.
  - 배터리를 장시간 사용하지 않을 경우, 가능하면 반쯤 충전된 배터리(완전히 충전된 배터리가 아님)를 서늘한 곳에 보관하시기 바랍니다.

콘센트를 사용하는 경우

도킹 스테이션 또는 AC 어댑터를 사용하는 경우에는 콘센트를 통해 카메라에 전원을 공급할 수 있습니다.

AC 어댑터 사용

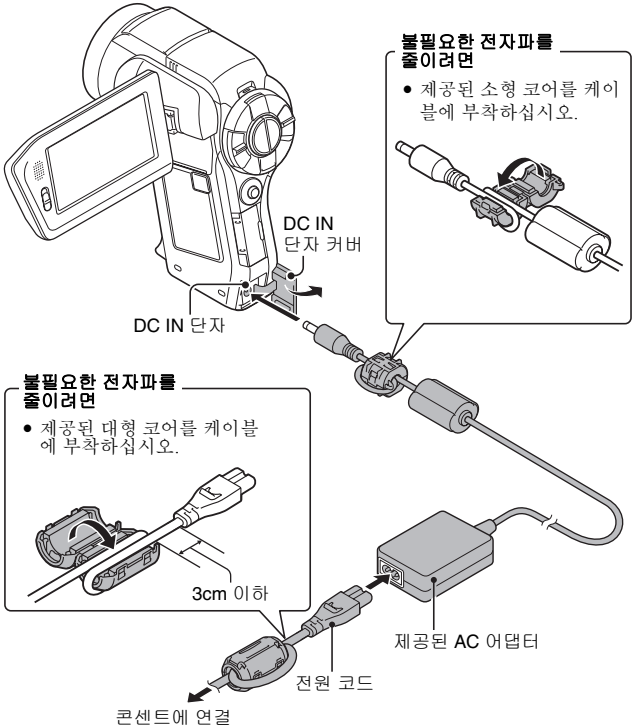

도킹 스테이션 사용

제공된 AC 어댑터와 전원 코드를 사용하여 도킹 스테이션을 전원 콘센트에 연결하고 카메라를 도킹 스테이션에 끼우십시오.

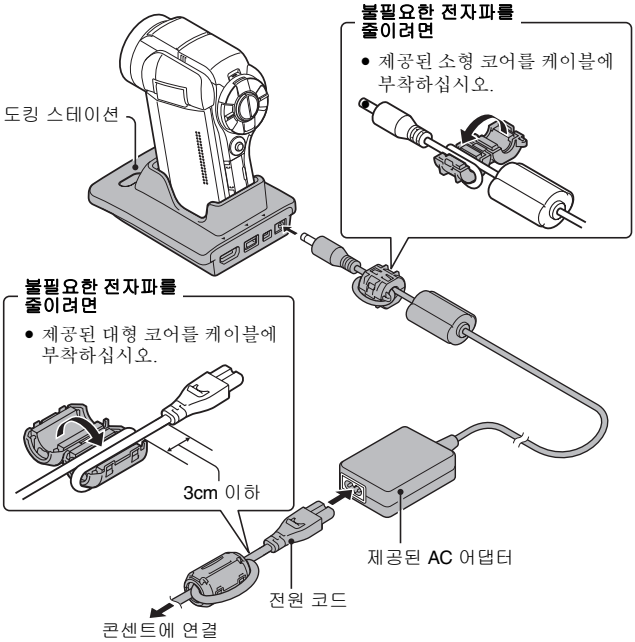

전원 준비

충전 정보

카메라의 전원이 꺼져 있거나 절전 기능이 작동된 경우에만 충전합니다. 카메라가 촬영 모드 또는 재생 모드인 경우에는 충전하지 않습니다.

카메라 켜기/끄기

카메라 켜기

1 **REC/PLAY 스위치를 설정합니다.**

촬영할 경우:
REC로 설정합니다.

화상을 재생할 경우:
PLAY로 설정합니다.

2 **모니터 장치를 엽니다.**

3 **ON/OFF 버튼을 1초 이상 누릅니다.**

- 카메라가 켜집니다.
- 날짜와 시간이 설정되어 있지 않은 경우 날짜 및 시간을 설정하는 화면이 모니터에 표시됩니다.

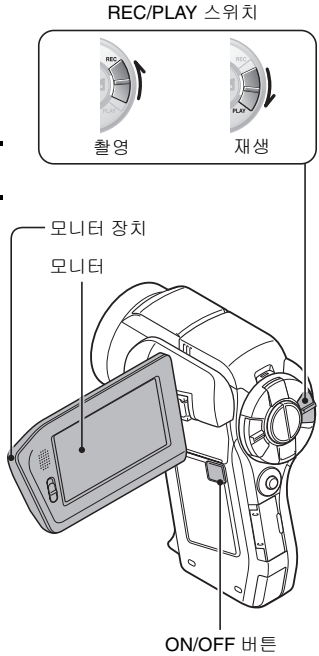

카메라 켜기/끄기

절전 기능 모드가 작동 중일 경우에 카메라 켜기

배터리 전원의 소모를 방지할 수 있도록 촬영 시 1분 이상 사용하지 않거나 재생 시 5분 이상 사용하지 않으면 절전 기능에 따라 자동으로 카메라가 꺼집니다(공장 출하 시 설정).

- 절전 기능 모드가 작동 중인 경우 다음 방법으로 전원을 복원할 수 있습니다.
  - **REC/PLAY 스위치를 이동합니다.**
  - **ON/OFF 버튼을 누릅니다.**
  - **[📷] 또는 [🎥] 버튼을 누릅니다.**
  - **SET 버튼이나 MENU 버튼을 누릅니다.**
  - **줌 스위치를 밉니다.**
  - **SIMPLE/NORMAL 스위치를 이동합니다.**
  - **FULL AUTO 버튼을 누릅니다.**

  * MENU 버튼을 사용하여 카메라의 전원을 켜는 경우 조작음 설정(144페이지) 화면이 나타납니다.
- 약 1시간 이상 절전 기능 모드가 작동하면 카메라가 대기 모드로 전환됩니다. 이러한 경우 ON/OFF 버튼을 누르거나 모니터 장치를 닫았다가 열면 전원을 복구할 수 있습니다.
- AC 어댑터가 연결되어 있는 경우에는 카메라를 켜고 약 10분 이상이 지나면 절전 기능 모드가 작동됩니다(공장 출하 시 설정).
- 절전 기능 모드가 작동될 때까지의 시간을 지정할 수 있습니다(160페이지).
- 카메라가 컴퓨터나 프린터에 연결되어 있는 경우에는 약 12시간 후 절전 기능 모드가 작동됩니다.

카메라 끄기

1 ON/OFF 버튼을 1초 이상 누릅니다.

- 카메라 전원이 꺼집니다.

팁

절전 기능 모드를 즉시 작동하려면

- ON/OFF 버튼을 잠시 누르고 있으면 절전 기능이 작동됩니다.

대기 모드

- 카메라 전원을 잠시 동안만 끄려면 모니터 장치를 닫아 카메라를 대기 모드로 전환할 수 있습니다. 대기 모드에서는 전력이 거의 사용되지 않습니다. 모니터 장치를 다시 열면 카메라가 즉시 켜지므로 곧바로 화상을 보거나 촬영할 수 있습니다.

날짜 및 시각 설정이 완료된 경우(43페이지)

- REC/PLAY 스위치를 REC로 설정하고 카메라를 켜면 현재 시각이 모니터에 표시됩니다.

주의

⏲? 아이콘이 나타나는 경우...

- 사진을 찍으면 촬영한 날짜와 시각도 함께 기록됩니다. 날짜 및 시각 설정이 완료되지 않은 경우(43페이지) 사진을 찍을 때 날짜와 시각을 기록할 수 없습니다. 따라서 카메라를 켜면 "날짜와 시각 설정" 알림이 잠깐 나타난 다음 촬영 화면에 ⏲? 아이콘이 표시됩니다. 화상과 함께 날짜와 시각을 기록하려면 화상을 촬영하기 전에 이 설정을 완료하십시오.

날짜 및 시각 설정

본 카메라에서는 촬영 및 녹음한 날짜와 시각을 기록하여 재생 시 표시할 수 있습니다. 따라서 촬영 전에 반드시 정확한 날짜와 시각이 설정되어 있는지 확인하십시오.

예: 2007년 12월 24일 오후 7시 30분으로 설정할 경우로 예를 들어보겠습니다.

1 카메라를 켜고(40페이지) SET 버튼을 누릅니다.

- 날짜 설정 화면이 나타납니다.
- 현재의 날짜 및 시각 설정이 표시됩니다.
- 아래 절차에 따라 재생 시 날짜 표시 여부를 설정하고 날짜 표시 형식을 설정하며 날짜 및 시각을 설정할 수 있습니다.
- 촬영 또는 재생 화면을 표시하려면 MENU 버튼을 두 번 누릅니다.

2 날짜를 설정합니다.

① "날짜"를 선택합니다.

② SET 버튼을 누릅니다.
- 날짜 설정 화면이 나타납니다.

③ 날짜를 "2007/12/24"로 설정합니다.
- 연도 설정 → 월 설정 → 일 설정의 순서로 날짜를 설정합니다.
- SET 버튼을 왼쪽이나 오른쪽으로 움직여 연도, 월, 일을 선택합니다. SET 버튼을 위아래로 움직여 숫자를 높이거나 낮춥니다.

④ SET 버튼을 누릅니다.

3 시각을 설정합니다.

① "시간"을 선택합니다.
② SET 버튼을 누릅니다.
- 시각 설정 화면이 나타납니다.

③ 시각을 "19:30"으로 설정합니다.
- 시 설정 → 분 설정의 순서로 시각을 설정합니다.
- 시각은 24시간제로 표시됩니다.

④ SET 버튼을 누릅니다.

4 재생 시 날짜 표시 순서를 설정합니다.

① "표시"를 선택합니다.
② SET 버튼을 누릅니다.
- 날짜 형식 설정 화면이 나타납니다.

③ SET 버튼을 위아래로 움직입니다.
- SET 버튼을 위로 움직이면 날짜 표시 순서가 다음과 같이 변경됩니다.

→ 년 / 월 / 일 → 월 / 일 / 년 → 일 / 월 / 년 ←

SET 버튼을 아래로 움직이면 위의 역순으로 변경됩니다.

④ SET 버튼을 누릅니다.

5 **MENU 버튼을 누릅니다.**

- 날짜 및 시각 설정이 완료됩니다.
- 촬영 또는 재생 화면을 표시하려면 MENU 버튼을 누릅니다.

팁

- 정상적인 경우 배터리를 교체할 때 내부 배터리가 날짜 및 시각 설정을 그대로 유지하고 있지만 일부 설정이 삭제될 수도 있습니다. 백업은 최대 7일간 유지됩니다. 배터리를 교체한 후에는 촬영 또는 녹화 전에 반드시 날짜와 시각 설정이 올바른지 확인하는 것이 좋습니다(**1**단계 수행).

날짜 및 시각 설정 수정

- **1**단계 후에는 변경할 설정의 줄을 선택하고 SET 버튼을 누른 다음 위 절차에서 해당 단락의 단계를 따라 설정을 변경하십시오.

촬영 모드와 재생 모드 전환

촬영 모드(촬영할 경우)와 재생 모드(촬영한 화상을 볼 경우)를 전환합니다.

1 **카메라를 켭니다(40페이지).**

2 **REC/PLAY 스위치를 원하는 모드로 설정합니다.**

촬영 시:

REC로 설정합니다.

재생 시:

PLAY로 설정합니다.

REC/PLAY 버튼

<촬영 모드의 예>

<재생 모드의 예>

SIMPLE 모드/NORMAL 모드

SIMPLE 모드와 NORMAL 모드 정보

“SIMPLE 모드”는 가장 자주 사용되고 카메라 작동 시 필요한 기능으로만 구성되어 있고 “NORMAL 모드”는 카메라의 여러 기능을 모두 사용할 수 있게 합니다. 목적에 맞는 모드를 선택합니다.

<NORMAL 모드 설정 화면>

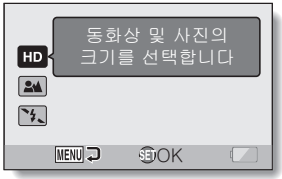

<SIMPLE 모드 설정 화면>

SIMPLE 모드와 NORMAL 모드 전환

모니터 옆에 있는 SIMPLE/NORMAL 스위치를 사용하여 SIMPLE 모드와 NORMAL 모드를 전환합니다.

1 **SIMPLE/NORMAL 스위치를 원하는 모드로 설정합니다.**

SIMPLE 모드:

SIMPLE로 설정합니다.

NORMAL 모드:

NORMAL로 설정합니다.

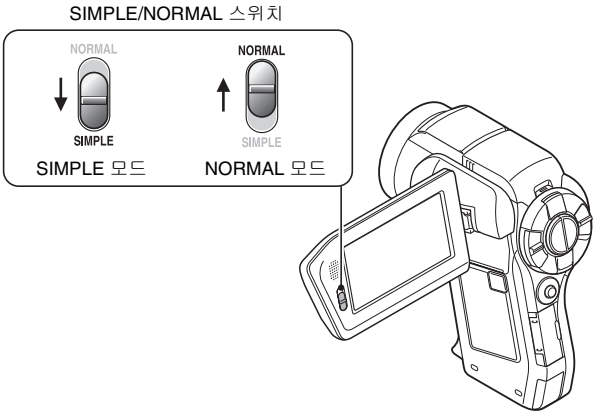

SIMPLE/NORMAL 모드 메뉴 화면 액세스/종료

1 카메라를 촬영 또는 재생 모드로 설정합니다.

- REC/PLAY 스위치를 사용하여 촬영 모드 또는 재생 모드를 선택합니다.

촬영 메뉴 액세스:

스위치를 REC로 설정합니다.

재생 메뉴 액세스:

스위치를 PLAY로 설정합니다.

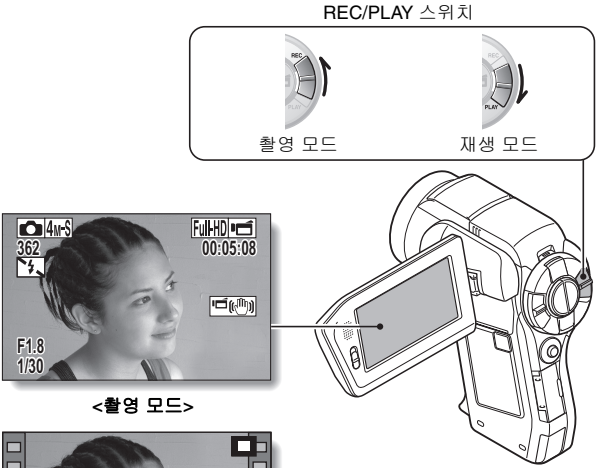

<촬영 모드>

<재생 모드>

2 **카메라를 SIMPLE 모드 또는 NORMAL 모드로 설정합니다.**

- SIMPLE/NORMAL 스위치를 사용하여 원하는 모드를 선택합니다.

SIMPLE 모드 선택:

스위치를 SIMPLE로 설정합니다.

NORMAL 모드 선택:

스위치를 NORMAL로 설정합니다.

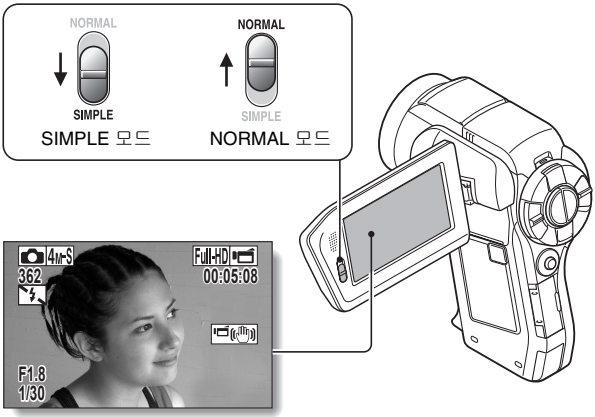

<예: NORMAL 모드 촬영 화면>

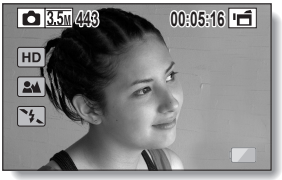

<예: SIMPLE 모드 촬영 화면>

3 **MENU 버튼을 누릅니다.**

- 모니터에 **1**단계와 **2**단계에서 선택한 모드의 메뉴 화면이 나타납니다.
  SIMPLE 모드 설정 메뉴를 표시하려면 →52페이지의 **4**단계로 이동합니다.
  NORMAL 모드 설정 메뉴를 표시하려면 →53페이지의 **4**단계로 이동합니다.
- 메뉴 화면을 취소하려면 MENU 버튼을 누릅니다.

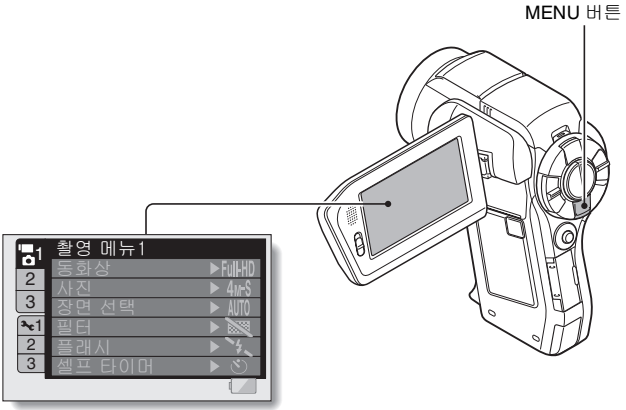

<예: NORMAL 모드 촬영 메뉴>

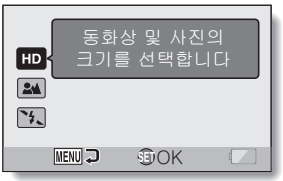

<예: SIMPLE 모드 촬영 메뉴>

SIMPLE 모드 설정 메뉴 화면 액세스

4 **SET 버튼을 위아래로 움직여 변경할 항목을 선택하고 SET 버튼을 누릅니다.**

- 선택한 항목의 설정 화면이 나타납니다.

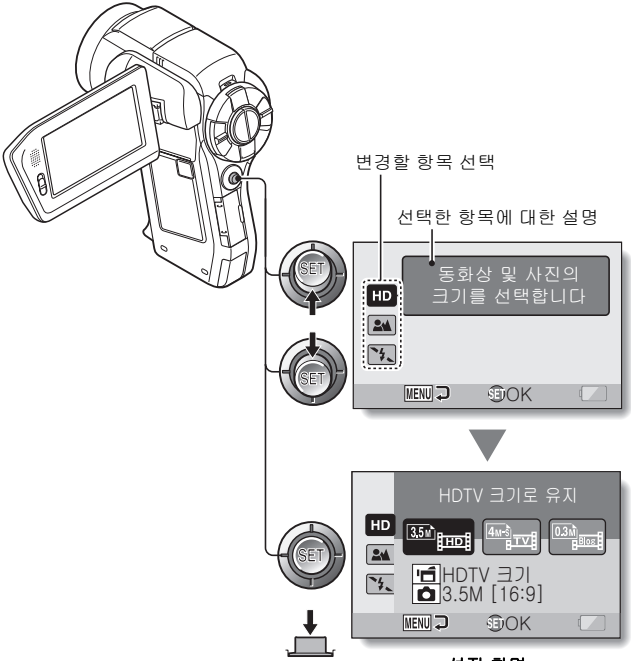

<설정 화면>

NORMAL 모드 설정 메뉴 액세스

4 **SET 버튼을 위아래로 움직여 탭을 선택합니다.**

- 선택한 탭의 메뉴 화면이 나타납니다.

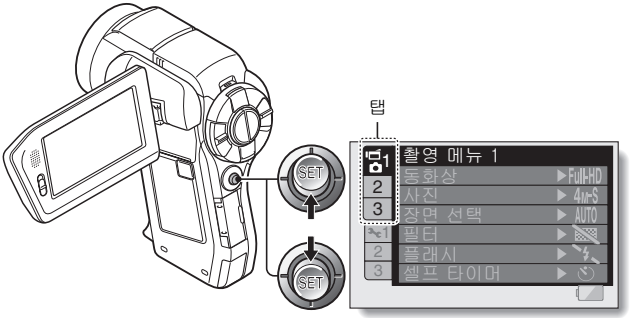

5 **SET 버튼을 오른쪽으로 움직입니다.**

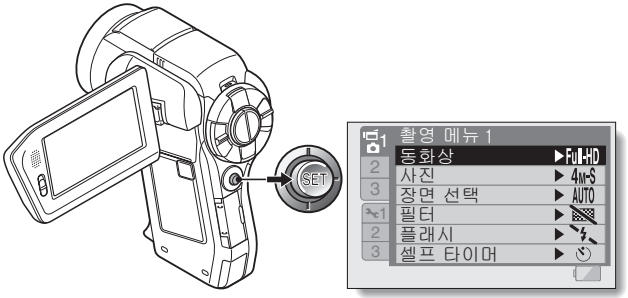

6 **SET 버튼을 위아래로 움직여 변경할 항목을 선택하고 SET 버튼을 누릅니다.**

- 선택한 항목의 설정 화면이 나타납니다.
- 메뉴 화면으로 돌아가려면 MENU 버튼을 누릅니다.

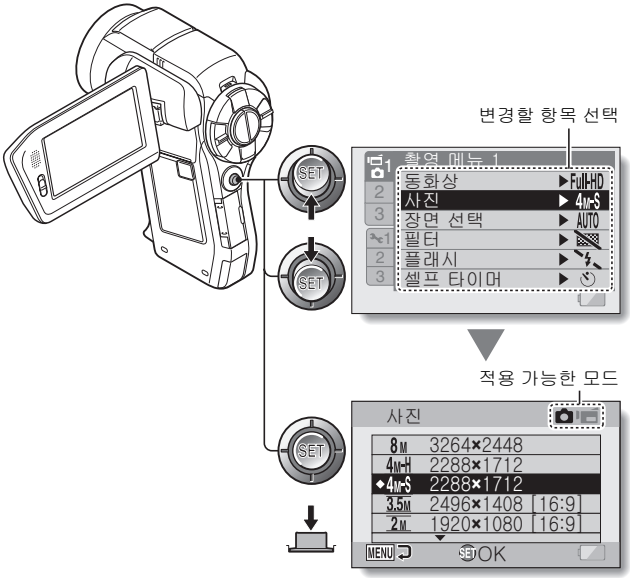

<설정 화면>

팁

적용 가능한 모드 표시 정보

- 이 표시는 선택한 설정이 적용되는 촬영 모드를 보여 줍니다.
  - : 이 설정은 정지 화상을 촬영하는 동안 적용됩니다.
  - : 이 설정은 동화상을 촬영하는 동안 적용됩니다.
  - : 이 설정은 정지 화상과 동화상을 촬영하는 동안 적용됩니다.

SIMPLE 모드 설정 화면의 개요

SIMPLE 모드 촬영 메뉴

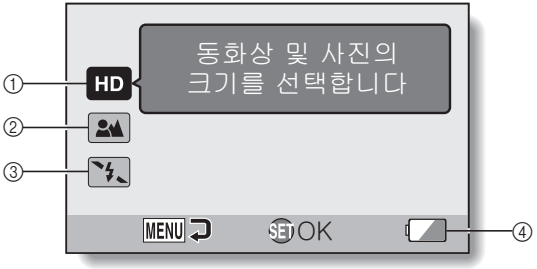

① **촬영 크기(71페이지)**

- 촬영할 동화상 크기를 선택합니다.

: 촬영한 동화상 크기는 1920×1080픽셀이고 촬영한 정지 화상 크기는 2496×1408(16:9)픽셀입니다.

: 동화상 크기는 640×480픽셀이고 정지 화상 크기는 2288×1712(4:3)픽셀입니다.

: 동화상 크기는 320×240픽셀이고 정지 화상 크기는 640×480(4:3)픽셀입니다.

② **포커스 범위(72페이지)**

- 피사체의 거리에 해당하는 포커스 범위를 선택합니다.

: 카메라가 80cm에서 무한대 사이의 범위 내에서 자동으로 피사체에 포커스를 맞춥니다(표준).

: 카메라가 1cm에서 1m(슈퍼매크로) 사이의 범위 내에서 피사체에 포커스를 맞춥니다.

③ **플래시(77페이지)**

- 플래시가 작동하는 방법을 지정합니다.

: 카메라가 피사체의 밝기를 판단하여 플래시가 필요한 경우에만 사용합니다.

: 조건에 관계없이 촬영할 때마다 플래시가 작동합니다.

: 어두운 장소에서도 플래시가 작동하지 않습니다.

: 카메라가 피사체의 밝기를 판단하여 플래시가 필요한 경우에만 사용합니다. 이 경우 피사체의 눈에서 "적목 현상"을 방지할 수 있도록 플래시가 작동합니다.

④ **배터리 잔량 표시(170페이지)**

SIMPLE 모드 재생 메뉴

① **슬라이드쇼(86페이지)**
- 슬라이드쇼 설정을 지정하고 슬라이드쇼를 재생합니다.

② **재생 음량(87페이지)**
- 동화상과 음성 파일의 재생 음량을 조정합니다.

③ **삭제(88페이지)**
- 파일을 삭제합니다.

④ **배터리 잔량 표시(170페이지)**

NORMAL 모드 설정 화면의 개요

NORMAL 모드 촬영 메뉴

<탭 1>

① **동화상 설정(93페이지)**

<HD 모드>

Full-HD: 1920×1080픽셀, 60fields/s로 촬영합니다.

HD-HR: 1280×720픽셀, 60fps로 촬영합니다.

HD-SHQ: 1280×720픽셀, 30fps로 촬영합니다.

<SD 모드>

TV-HR: 640×480픽셀, 60fps로 촬영합니다.

TV-SHQ: 640×480픽셀, 30fps로 촬영합니다.

VGA-SHQ: 320×240픽셀, 30fps로 촬영합니다.

: 음성을 녹음합니다.

② **정지 화상 설정(94페이지)**

8M: 화상 크기는 3264×2448픽셀입니다.

4M-H: 화상 크기는 2288×1712픽셀(저압축)입니다.

4M-S: 화상 크기는 2288×1712픽셀(표준 압축)입니다.

3.5M: 화상 크기는 2496×1408픽셀(16:9 화면 비율)입니다.

2M: 화상 크기는 1920×1080픽셀(16:9 화면 비율)입니다.

2M: 화상 크기는 1600×1200픽셀입니다.

0.9M: 화상 크기는 1280×720픽셀(16:9 화면 비율)입니다.

0.3M: 화상 크기는 640×480픽셀입니다.

: 화상 크기는 2288×1712픽셀입니다.

③ **장면 선택(99페이지)**

AUTO: 전자동 설정

: 스포츠 모드

: 인물 모드

: 풍경 모드

: 야경 인물 모드

: 설경 또는 해변 모드

: 불꽃놀이 모드

: 램프 모드

④ **필터(101페이지)**

: 필터 없음

: 화장 필터

: 흑백 사진 필터

: 세피아 필터

⑤ **플래시(102페이지)**

: 카메라가 피사체의 밝기를 판단하여 플래시가 필요한 경우에만 사용합니다.

: 조건에 관계없이 촬영할 때마다 플래시가 작동합니다.

: 어두운 장소에서도 플래시가 작동하지 않습니다.

: 카메라가 피사체의 밝기를 판단하여 플래시가 필요한 경우에만 사용합니다. 이 경우 피사체의 눈에서 "적목 현상"을 방지할 수 있도록 플래시가 작동합니다.

⑥ **셀프 타이머(103페이지)**

: 셀프 타이머가 꺼져 있습니다.

: [ ] 또는 [ ] 버튼을 누른 후 2초가 지나서 촬영이 시작됩니다.

: [ ] 또는 [ ] 버튼을 누른 후 10초가 지나서 촬영이 시작됩니다.

⑦ **배터리 잔량(170페이지)**

<탭 2>

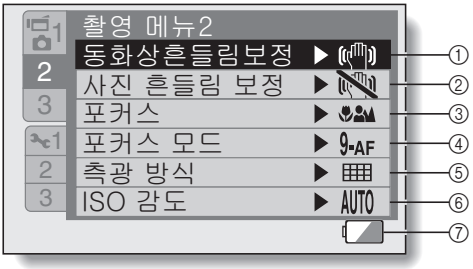

① **동화상 흔들림 보정(105페이지)**
- 동화상 촬영 중에 카메라 흔들림을 보정합니다.

: 흔들림 보정을 사용하여 촬영합니다.

: 흔들림 보정을 사용하지 않고 촬영합니다.

② **사진 흔들림 보정(105페이지)**
- 정지 화상 촬영 중에 카메라 흔들림을 보정합니다.

: 흔들림 보정을 사용하여 촬영합니다.

: 흔들림 보정을 사용하지 않고 촬영합니다.

③ **포커스 범위(107페이지)**
- 피사체의 거리에 해당하는 포커스 범위를 선택합니다.

: 카메라가 10cm에서 무한대(전역) 사이의 범위 내에서 자동으로 피사체에 포커스를 맞춥니다.

: 카메라가 80cm에서 무한대(표준) 사이의 범위에서 자동으로 피사체에 포커스를 맞춥니다.

MF: 포커스를 수동으로 설정할 수 있습니다.

: 카메라가 1cm에서 1m(슈퍼매크로) 사이의 범위 내에서 피사체에 포커스를 맞춥니다.

④ **포커스 영역(109페이지)**

9-AF: 9포인트 범위 파인더 포커스

S-AF: 스폿 포커스

⑤ **측광 방식 모드(110페이지)**

: 다분할 측광 방식

: 중앙 중점 측광 방식

: 스폿 측광 방식

⑥ **ISO 감도(111페이지)**

AUTO: 감도가 자동으로 설정됩니다(동화상 촬영: ISO 50 ~ 400; 정지 화상 촬영: ISO 50 ~ 200).

50: 감도를 ISO 50으로 설정합니다.

100: 감도를 ISO 100으로 설정합니다.

200: 감도를 ISO 200으로 설정합니다.

400: 감도를 ISO 400으로 설정합니다.

800: 감도를 ISO 800으로 설정합니다.

1600: 감도를 ISO 1600으로 설정합니다(동화상 촬영: ISO 800).

3200: 감도를 ISO 3200으로 설정합니다(동화상 촬영: ISO 800).

* 표시된 ISO 값은 표준 출력 감도입니다.

⑦ **배터리 잔량(170페이지)**

SIMPLE 모드/NORMAL 모드

<탭 3>

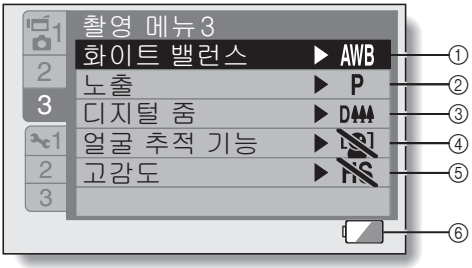

① **화이트 밸런스(113페이지)**

AUTO: 주변의 빛에 따라 화이트 밸런스가 자동으로 조정됩니다(자동).

☼: 맑은 날에 촬영할 경우(맑음)

☁: 흐린 날에 촬영할 경우(흐림)

: 형광등 조명 아래에서 촬영할 경우(형광등)

☼: 백열등 조명 아래에서 촬영할 경우(백열등)

: 가장 정확한 화이트 밸런스 설정이 필요한 경우(한번 누름)

② **노출 보정(114페이지)**

P: 노출을 자동으로 설정합니다.

S: 셔터 속도를 수동으로 설정합니다.

A: 조리개를 수동으로 설정합니다.

M: 조리개와 셔터 속도를 수동으로 설정합니다.

③ **디지털 줌(116페이지)**

: 디지털 줌을 사용합니다.

: 디지털 줌을 사용하지 않습니다.

④ **얼굴 추적 기능(117페이지)**

: 얼굴 추적 기능을 사용합니다.

: 얼굴 추적 기능을 사용하지 않습니다.

⑤ **고감도 모드(118페이지)**

HS: 증가된 감도

: 표준 감도

⑥ **배터리 잔량 표시(170페이지)**

NORMAL 모드 재생 메뉴

<탭 1>

① **슬라이드쇼(120페이지)**
- 슬라이드쇼 설정을 지정하고 슬라이드쇼를 재생합니다.

② **재생 음량(87페이지)**
- 동화상과 음성 파일의 재생 음량을 조정합니다.

③ **삭제 금지(122페이지)**
- 파일 삭제 금지 설정(삭제가 금지됨)

④ **삭제(88페이지)**
- 파일을 삭제합니다.

⑤ **인쇄 예약(123페이지)**
- 인쇄 예약(DPOF 설정)을 지정합니다.

⑥ **회전(129페이지)**
- 정지 화상을 회전합니다.

⑦ **배터리 잔량(170페이지)**

<탭 2>

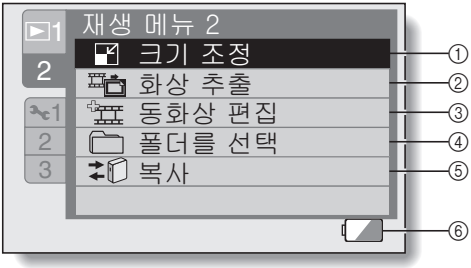

① **크기 조정(130페이지)**
- 정지 화상의 해상도를 줄입니다.

② **정지 화상 추출(131페이지)**
- 동화상에서 정지 화상을 추출합니다.

③ **동화상 편집(132페이지)**
- 동화상을 편집합니다.

④ **폴더를 선택(91페이지)**
- 재생할 폴더를 선택합니다.

⑤ **복사**
- Xacti Library 기능에 사용됩니다.

⑥ **배터리 잔량 표시(170페이지)**

전자동 모드

전자동 모드에서는 공장 출하 시 적용된 설정을 사용하여 파일을 촬영할 수 있습니다. 그러나 카메라를 전자동 모드로 설정하더라도 SIMPLE 모드와 NORMAL 모드에서 지정한 설정은 그대로 유지되므로 전자동 모드를 종료하면 지정한 설정이 복원됩니다.

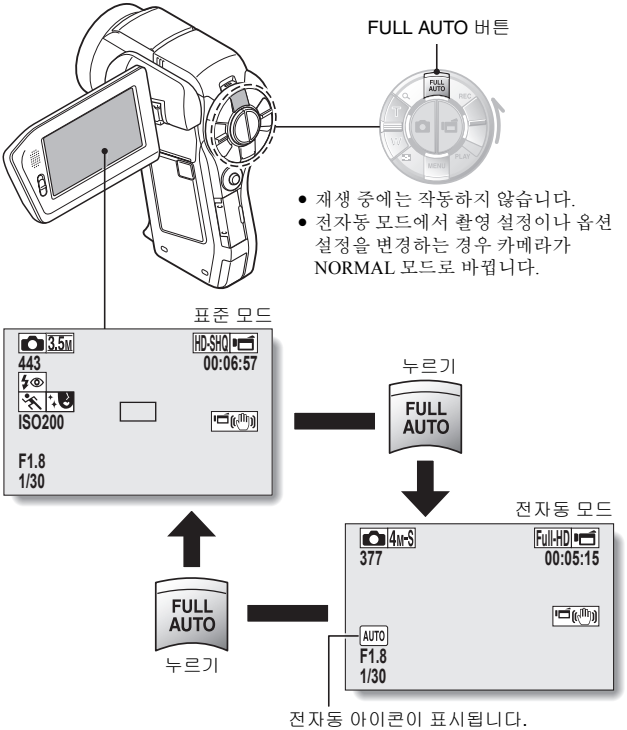

촬영하기 전에

최상의 결과를 얻기 위한 팁

카메라가 흔들리지 않도록 잡고 팔꿈치를 몸에 붙여 카메라를 고정합니다.

올바른 자세

올바르지 않은 자세

손가락이 렌즈나 플래시를 가리고 있습니다.

<카메라 잡기>

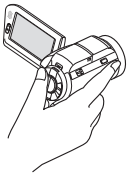

예 1:
오른손 소지부터 중지까지 손가락으로 카메라를 감싸고 검지 손가락은 렌즈 위에 걸쳐서 카메라를 잡습니다.

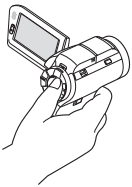

예 2:
오른손 소지부터 검지까지 손가락으로 카메라를 감싸서 카메라를 잡습니다.

손가락이나 손잡이 끈으로 렌즈와 플래시를 가리지 않도록 주의하십시오.

오토 포커스 기능 사용

오토 포커스 기능은 거의 모든 상황에서 작동하지만 이 기능이 제대로 작동하지 않을 경우가 있습니다. 오토 포커스 기능이 제대로 작동하지 않을 경우 촬영이 가능하도록 포커스 범위를 설정합니다(72페이지).

■ **포커스가 정확하게 맞지 않는 경우**

다음과 같은 경우에는 오토 포커스 기능이 제대로 작동하지 않을 수 있습니다.

- **명암 대비가 낮은 피사체, 화상의 중앙이 너무 밝은 피사체, 어두운 피사체 또는 장소**
  촬영할 피사체와 같은 거리에 있는 대비가 명확한 피사체에 포커스를 맞춘 후 포커스 잠금 기능을 사용하여 촬영합니다.

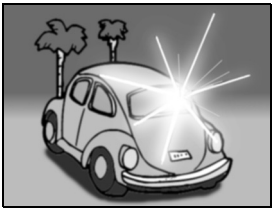

- **세로선이 없는 피사체**
  피사체를 프레임에 세로로 두고 포커스를 맞춘 후 다시 카메라 방향을 바꿔 이미지가 수평 프레임에 맞도록 구성한 후 포커스 잠금 기능을 사용하여 촬영합니다.

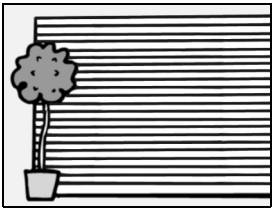

다음과 같은 경우에는 오토 포커스 기능이 작동하지만 포커스가 원하는 만큼 정확하게 맞지 않을 수 있습니다.

- **가까운 곳과 먼 곳에 피사체가 혼재할 경우**
  촬영할 피사체와 같은 거리에 있는 피사체에 포커스를 맞춘 후 포커스 잠금 기능을 사용한 다음 카메라의 위치를 변경하여 구도를 잡고 촬영합니다.

- **빨리 움직이는 피사체**
  촬영할 피사체와 같은 거리에 있는 피사체에 포커스를 맞춘 후 포커스 잠금 기능을 사용한 다음 카메라의 위치를 변경하여 구도를 잡고 촬영합니다.

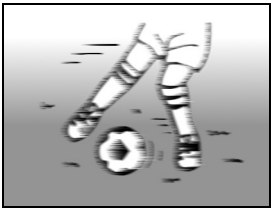

팁

- 정지 화상 촬영 모드로 촬영한 화상은 재생 시 회전시킬 수 있습니다(129페이지).
- [📷] 버튼을 반만 누르면 모니터의 화상이 세로로 흔들릴 수 있습니다. 이는 내부 화상 처리의 결과일 뿐이며 기계 고장은 아닙니다. 이러한 흔들림은 기록되지 않으며 화상에 나타나지 않습니다.
- 광학 줌을 사용하거나 오토 포커스가 작동 중일 때는 화상이 흔들릴 수 있으며 기계 고장은 아닙니다.

촬영하기 전에

촬영 크기 선택

화상 크기(픽셀 수)가 클수록 화질이 좋아지지만 파일 크기는 더 커집니다. 용도에 맞는 화질을 선택합니다.

1 SIMPLE 모드 촬영 메뉴(49페이지)를 표시하고 촬영 크기 설정을 선택한 다음 SET 버튼을 누릅니다.

: 촬영한 동화상 크기는 1920×1080픽셀이고 촬영한 정지 화상 크기는 2496×1408(16:9)픽셀입니다.

: 동화상 크기는 640×480픽셀이고 정지 화상 크기는 2288×1712(4:3)픽셀입니다.

: 동화상 크기는 320×240픽셀이고 정지 화상 크기는 640×480(4:3)픽셀입니다.

2 원하는 동화상 촬영 크기를 선택하고 SET 버튼을 누릅니다.

- 촬영 크기 설정이 완료됩니다.

포커스 설정 선택

카메라와 피사체 사이의 거리에 해당하는 포커스 범위를 선택합니다.

1 SIMPLE 모드 촬영 메뉴(49페이지)를 표시하고 포커스 설정을 선택한 다음 SET 버튼을 누릅니다.

: 카메라가 80cm에서 무한대(표준) 사이의 범위 내에서 자동으로 피사체에 포커스를 맞춥니다.

: 카메라가 1cm에서 1m(슈퍼 매크로) 사이의 범위 내에서 피사체에 포커스를 맞춥니다.

2 원하는 포커스 범위를 선택하고 SET 버튼을 누릅니다.

- 포커스 범위 설정이 완료됩니다.

촬영 시 팁

조작음 해제

- [📷] 버튼, MENU 버튼 또는 SET 버튼을 누를 때 울리는 조작음은 물론 모드를 전환할 때 나오는 음성 안내 기능도 끌 수 있습니다(144페이지).

화상 및 음성 파일 저장 위치

- 모든 화상 및 오디오 파일은 카메라에 장착된 카드에 저장됩니다.

역광 상태에서 촬영

- 피사체 뒤에서 빛이 들어 오는 상태로 촬영하면 렌즈 특성상 촬영된 화상에 고스트 패턴(플레어 현상)이 나타날 수 있습니다. 이런 경우에는 피사체의 역광을 피해 촬영하는 것이 좋습니다.

화상 파일이 기록되는 동안

- 멀티 램프가 적색으로 점멸하는 동안에는 화상 파일이 메모리에 기록되며 다른 화상을 촬영할 수 없습니다. 적색으로 점멸되는 램프가 꺼진 후에야 다른 화상을 촬영할 수 있습니다. 그러나 멀티 램프가 적색으로 점멸되는 경우에도 카메라 내부 메모리의 잔량에 따라 촬영 후 2초 정도가 지나서 다음 화상이 촬영되는 경우도 있을 수 있습니다.

마지막 화상 화면 확인(즉석 검토)

- 사진 촬영 후 SET 버튼을 한 번 누르면 즉시 사진을 볼 수 있습니다.
- 즉석에서 동화상을 검토하면서 일반 재생, 뒤로 재생, 일시 정지 등을 사용할 수 있습니다(84페이지).
- 화상을 삭제하려면(동화상의 경우 일시 정지 또는 정지 모드여야 함) SET 버튼을 위로 움직여 삭제 기능에 액세스합니다.
- 즉석 검토 화면이 표시되는 동안 SET 버튼을 왼쪽 또는 오른쪽으로 움직여 다른 이미지를 볼 수 있습니다.
- 즉석 검토 화면을 취소하려면 SET 버튼을 아래로 움직입니다.

동화상 촬영

1 **카메라를 켜고(40페이지) 촬영 모드(46페이지)로 설정합니다.**

2 **[ ] 버튼을 누릅니다.**

- 촬영이 시작됩니다.
- 촬영하는 동안 [ ] 버튼을 계속 누르고 있을 필요는 없습니다.
- 현재 동화상 촬영 가능 시간이 거의 없는 경우 촬영 가능 시간에 대한 카운트다운이 화면에 표시됩니다.

3 **촬영을 완료합니다.**

- 촬영을 중지하려면 [ ] 버튼을 다시 누릅니다.

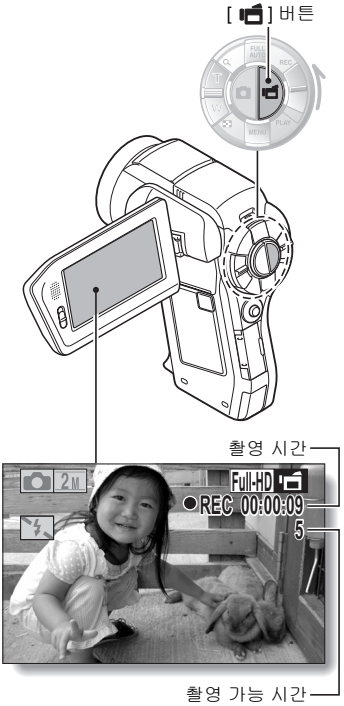

단일 화상 촬영

정지 화상(단일 화상)을 촬영합니다.

1 **카메라를 켜고(40페이지) 촬영 모드(46페이지)로 설정합니다.**

2 **[📷] 버튼을 누릅니다.**

① **[📷] 버튼을 반만 누릅니다.**

- 오토 포커스가 작동하고 화상에 포커스가 맞춰집니다(포커스 잠금).

② **[📷] 버튼을 끝까지 천천히 계속 누릅니다.**

- 셔터가 열리고 화상이 촬영됩니다.
- 화상 촬영 시 [📷] 버튼을 누르고 있으면 모니터에서 촬영한 이미지를 볼 수 있습니다(미리 보기 [146페이지]).

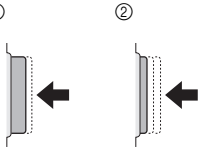

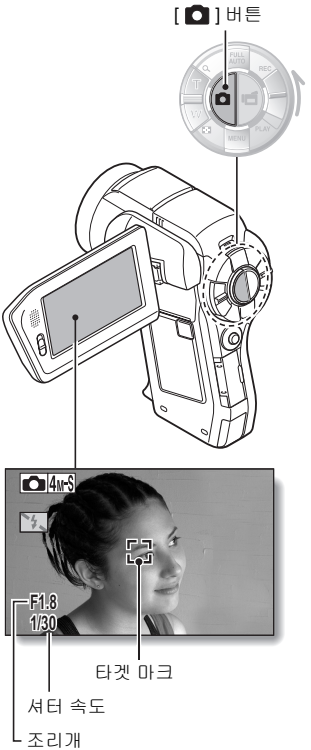

팁

모니터 밝기 조절

- 촬영 화면에서 MENU 버튼을 적어도 1초 동안 누르면 모니터 밝기를 조정(154페이지)하는 화면에 빠르게 액세스할 수 있습니다.

카메라에서 포커스를 맞춘다는 것의 의미

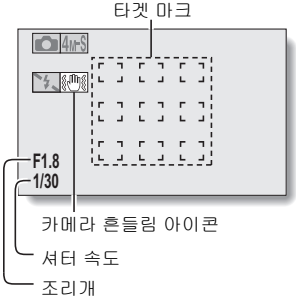

- 모니터의 타겟 마크 ⛶는 카메라가 포커스를 맞추고 있는 영역을 나타냅니다.
- 카메라는 자동으로 촬영 범위 내에 있는 9가지 포커스 위치를 측정하여 올바른 포커스를 결정합니다. 타겟 마크가 포커스를 맞추려는 위치와 다른 위치에 나타나는 경우에는 촬영 각도를 변경하여 포커스를 다시 맞출 수 있습니다.
- 화면 중앙의 넓은 영역에 포커스를 맞추면 커다란 크기의 타겟 마크가 나타납니다.

포커스를 잠글 수 있습니다.

- 조작 바로 가기를 SET 버튼에 할당(148페이지)하여 오토 포커스를 고정 포커스로 설정할 수 있습니다. 오토 포커스가 고정 포커스로 변경되면 모니터에 AF🔒 아이콘이 나타납니다.
- 포커스 범위(72페이지) 설정이 변경되면 포커스 잠금이 해제됩니다.

셔터 속도와 조리개가 표시됩니다.

- 촬영 화면에 셔터 속도와 조리개 설정이 표시됩니다. 촬영 시 이를 참조하실 수 있습니다.

카메라 흔들림 아이콘 이 나타나는 경우...

- 정지 화상을 촬영하는 동안 셔터 속도가 느려지고 카메라 흔들림으로 인해 화상이 흐릿해질 가능성이 높아지면 모니터에 카메라 흔들림 아이콘이 나타날 수 있습니다. 이 경우 삼각대로 카메라를 고정시키거나 플래시 작동 모드를 자동으로 설정한 다음 촬영합니다(77페이지).
- 장면 선택 기능의 불꽃놀이 모드를 선택한 상태에서 촬영하는 경우 카메라 흔들림 아이콘이 항상 나타나지만 이는 정상적인 현상입니다.

단일 화상 촬영

플래시 사용

플래시는 어두운 상황에서 촬영할 때 사용할 뿐 아니라 피사체에 그늘이 지거나 피사체가 역광 상태일 때 편리합니다. 본 카메라에는 4가지의 플래시 모드(적목 감소, 자동 발광, 강제 발광, 발광 금지)가 있습니다. 촬영 상황에 맞는 플래시 모드를 선택합니다. 플래시는 단일 정지 화상을 촬영할 때만 작동할 수 있습니다.

1 **[ϟ] 버튼을 눌러 플래시 장치를 엽니다.**

- 플래시 장치가 열립니다.

2 **SIMPLE 모드 촬영 메뉴(49페이지)를 표시하고 플래시 설정을 선택한 다음 SET 버튼을 누릅니다.**

- 플래시 작동을 선택하는 화면이 나타납니다.

[ϟA]: 카메라가 피사체의 밝기를 판단하여 플래시가 필요한 경우에만 사용합니다.

[ϟ]: 조건에 관계없이 촬영할 때마다 플래시가 작동합니다.

[ϟ̸]: 어두운 장소에서도 플래시가 작동하지 않습니다.

[ϟ◉]: 카메라가 피사체의 밝기를 판단하여 플래시가 필요한 경우에만 사용합니다. 이 경우 피사체의 눈에서 "적목 현상"을 방지할 수 있도록 플래시가 작동합니다.

3 원하는 플래시 작동을 선택하고 SET 버튼을 누릅니다.

- 플래시 작동 설정이 완료됩니다.

4 [📷] 버튼을 눌러 촬영합니다.

주의

촬영할 때 플래시 장치를 만지지 마십시오.

- 플래시 장치는 매우 뜨겁기 때문에 화상을 입을 수 있습니다. 촬영할 때 플래시 장치를 만지지 마십시오.

팁

- 동화상 촬영 중에는 플래시를 사용할 수 없습니다.
- 조작 바로 가기를 SET 버튼에 할당(148페이지)하여 촬영 화면에서 플래시 모드를 변경할 수 있습니다(NORMAL 모드의 경우).

동화상을 촬영하면서 정지 화상 촬영

동화상을 촬영하면서 정지 화상(단일 촬영)을 촬영할 수 있습니다.

1 **카메라를 켜고(40페이지) 촬영 모드(46페이지)로 설정합니다.**

2 **[ ] 버튼을 누릅니다.**

3 **정지 화상으로 촬영하려는 장면을 보게 되면 [ ] 버튼을 누릅니다.**

4 **[ ] 버튼을 눌러 동화상 촬영을 완료합니다.**

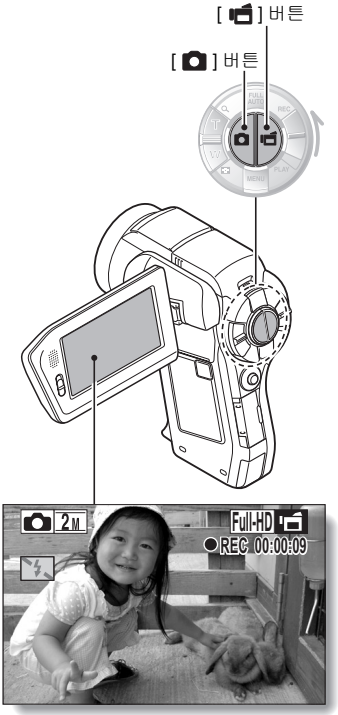

팁

- 동화상을 촬영하면서 정지 화상을 촬영할 때는 플래시가 작동하지 않습니다.
- 사진 흔들림 보정(105페이지) 및 얼굴 추적 기능(117페이지)이 작동하지 않습니다.
- 동화상 촬영 가능 시간이 약 50초 이하가 되면 더 이상 동화상을 촬영하면서 정지 화상을 촬영할 수 없습니다. 이와 같은 정확한 동화상 촬영 가능 시간은 피사체와 동화상 촬영 모드 설정에 따라 다릅니다(93페이지). 동화상을 촬영하면서 정지 화상을 촬영하려면 동화상 촬영 가능 시간에 주의하는 것이 좋습니다.

정지 화상의 촬영 크기

- 동화상을 촬영하면서 촬영한 정지 화상의 크기는 동화상의 촬영 크기에 따라 달라집니다.

동화상 촬영 크기 설정	정지 화상 촬영 크기
Full-HD	2M (16:9)
HD-HR HD-SHQ	0.9M (16:9)
TV-HR TV-SHQ VGA-SHQ	0.3M (4:3)

매크로 촬영(줌)

본 카메라에는 광학 줌과 디지털 줌의 두 가지 기능이 있습니다.

1 **피사체에 카메라 렌즈를 맞춥니다.**

2 **줌 스위치를 [T/🔍] 또는 [W/▦] 로 밀어 원하는 화상의 구도를 잡습니다.**

[T/🔍]: 피사체를 확대합니다.
[W/▦]:피사체를 축소합니다.

- 줌 스위치를 밀면 모니터에 줌 바가 나타납니다.
- 광학 줌 작동 시 줌 스위치를 가볍게 밀면 줌이 천천히 작동하고 조금 세게 누르면 줌이 빨리 작동합니다.
- 광학 줌이 최대 배율이 되면 줌 작동이 일시적으로 멈춥니다. 줌 스위치를 [T/🔍] 쪽으로 다시 밀면 디지털 줌 모드로 변경되어 줌 작동이 계속됩니다.

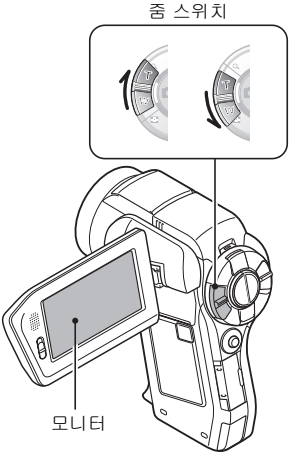

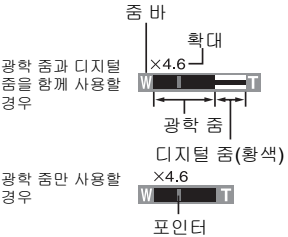

3 **사진을 촬영합니다.**

동화상을 촬영하려면 74페이지를 참조하십시오.
단일 촬영을 하려면 75페이지를 참조하십시오.
연속 촬영을 하려면 96페이지를 참조하십시오.

리모컨으로 촬영 및 재생

카메라의 리모컨 센서로 화상을 촬영하고 제공된 리모컨을 사용하여 재생할 수 있습니다.

1 **리모컨을 준비합니다(30페이지).**

2 **카메라를 켜고 REC/PLAY 스위치를 REC 또는 PLAY로 설정합니다.**
- 촬영할 경우 REC/PLAY 스위치를 REC로 설정하고 재생할 경우 PLAY로 설정합니다.

3 **리모컨을 카메라의 리모컨 센서에 맞춥니다.**
- 모니터 장치를 엽니다.

4 **리모컨의 버튼을 눌러 카메라를 조작합니다(26페이지).**

동화상 및 정지 화상 재생

1 **카메라를 재생 모드로 설정합니다(46페이지).**

2 **SET 버튼을 왼쪽이나 오른쪽으로 움직여 재생할 화상을 표시합니다.**
- 화면의 왼쪽 및 오른쪽에 동화상 패턴이 표시됩니다.

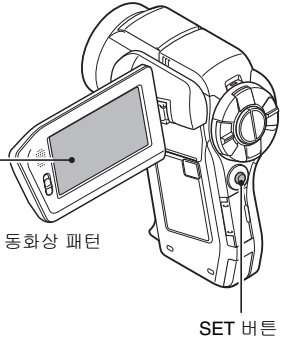

<예: 동화상 촬영 후>

<예: 정지 화상 촬영 후>

3 **동화상의 경우 SET 버튼을 누릅니다.**
- 재생이 시작됩니다.

원하는 작동...		작동 방법
일반 속도의 앞으로 재생		SET 버튼을 누릅니다.
재생 중지		재생 중에 SET 버튼을 아래로 움직입니다.
일시 정지		재생 중에 SET 버튼을 누르거나 위로 움직입니다. 빠르게 재생하는 중에 SET 버튼을 위로 움직입니다.
1프레임씩 재생(싱글 프레임 스텝) 하려면	앞으로 재생 중	재생을 일시 정지한 후 SET 버튼을 오른쪽으로 움직입니다.
	뒤로 재생 중	재생을 일시 정지한 후 SET 버튼을 왼쪽으로 움직입니다.
느린 재생	앞으로 재생 중	재생을 일시 정지한 후 SET 버튼을 오른쪽으로 계속 누릅니다.
	뒤로 재생 중	재생을 일시 정지한 후 SET 버튼을 왼쪽으로 계속 누릅니다.
빠르게 재생 하려면	앞으로 재생	앞으로 재생하는 동안 SET 버튼을 오른쪽으로 움직입니다. * SET 버튼을 오른쪽으로 움직일 때마다 다음과 같이 재생 속도가 바뀝니다. 일반 재생 → 2× → 5× → 10× → 15× 일반 재생 속도로 돌아가려면 SET 버튼을 왼쪽으로 움직입니다.
	뒤로 재생	앞으로 재생하는 동안 SET 버튼을 왼쪽으로 움직입니다. * SET 버튼을 왼쪽으로 움직일 때마다 다음과 같이 재생 속도가 바뀝니다. 15× ← 10× ← 5× 일반 재생 속도로 돌아가려면 SET 버튼을 오른쪽으로 움직입니다.
일반 재생 속도로 돌아가기		SET 버튼을 누릅니다.
음량 조절		**음량 크게:** 재생 중에 줌 스위치를 [T] 쪽으로 밉니다. **음량 작게:** 재생 중에 줌 스위치를 [W] 쪽으로 밉니다.

카메라 사용을 마쳤으면...

- **ON/OFF 버튼을 눌러 카메라를 끕니다.**

동화상 및 정지 화상 재생

팁

동화상의 경우 파일 크기가 매우 큽니다.

- 따라서 동화상을 컴퓨터에 옮겨 재생하는 경우 컴퓨터에서 동화상이 비틀리면서 부드럽게 재생되지 않을 수 있습니다. 모니터나 텔레비전에서는 동화상이 항상 정상적으로 재생됩니다.
- 카드에 따라서는 나와 있는 촬영 시간 이전에도 촬영이 종료될 수 있습니다.

동화상 재생 지점 표시

- 동화상 재생 중에 동화상의 현재 재생 지점을 나타내는 바를 표시하려면 MENU 버튼을 1초 이상 누릅니다.
- 바를 취소하려면 약 1초 동안 MENU 버튼을 누릅니다.

주의

동화상을 재생하는 동안 작동 소리가 들립니다...

- 촬영하는 동안 광학 줌이 움직이는 소리나 오토 포커스가 움직이는 소리가 녹음됩니다. 이 같은 현상은 고장이 아닙니다.

음성이 들리지 않을 경우...

- 동화상을 프레임 단위, 빠른 재생 또는 뒤로 재생 모드에서 재생할 때는 음성이 재생되지 않습니다.

슬라이드쇼 재생

"슬라이드쇼 재생" 기능을 사용하여 파일을 연속적으로 재생할 수 있습니다.

1 SIMPLE 모드 재생 메뉴(49페이지)를 표시하고 슬라이드쇼 설정을 선택한 다음 SET 버튼을 누릅니다.

: 모든 파일을 재생합니다.

: 동화상과 음성 파일을 재생합니다.

: 정지 화상 파일을 재생합니다.

2 재생할 파일 형식을 선택하고 SET 버튼을 누릅니다.

- 슬라이드쇼 재생이 시작됩니다.
- 슬라이드쇼 재생을 정지하려면 SET 버튼이나 MENU 버튼을 누릅니다.

팁

슬라이드쇼 설정 정보

- 슬라이드쇼 재생 중에 NORMAL 모드 재생 메뉴에서 슬라이드쇼에 설정된 BGM이 재생됩니다. BGM을 변경하려면 NORMAL 모드 재생 메뉴를 표시하고 슬라이드쇼의 BGM 설정을 변경합니다(120페이지).
- SIMPLE 모드에서 재생된 슬라이드쇼의 경우 변환 효과는 페이드로 고정되고 변환 간격은 2초로 고정됩니다.

재생 음량

동화상과 음성 파일의 재생 음량을 조정합니다.

1 **SIMPLE 모드 재생 메뉴(49페이지)를 표시하고 재생 음량 설정을 선택한 다음 SET 버튼을 누릅니다.**

- 음량 조정 바가 나타납니다.

2 **SET 버튼을 왼쪽이나 오른쪽으로 움직여 음량을 설정하고 SET 버튼을 누릅니다.**

- 재생 음량이 설정되고 SIMPLE 모드 재생 메뉴가 표시됩니다.

팁

재생 중에 음량 조절 가능

- 동화상이나 음성 파일을 재생하는 동안에 줌 스위치를 움직이면 음량을 조정할 수 있도록 음량 조정 바가 나타납니다.

NORMAL 모드의 경우

- NORMAL 모드 재생 메뉴에서 “재생 음량”을 선택하고 SET 버튼을 누르면 음량 조정 바가 나타납니다.

파일 삭제

더 이상 필요하지 않은 파일은 삭제할 수 있습니다. 파일을 한 번에 하나씩 삭제하거나 한꺼번에 모두 삭제할 수 있습니다.

1 **SIMPLE 모드 재생 메뉴(49페이지)를 표시하고 삭제 [🗑] 아이콘을 선택한 다음 SET 버튼을 누릅니다.**

1장씩 삭제:
파일을 한 번에 하나씩 삭제합니다.

모든 파일 삭제:
모든 파일을 삭제합니다.

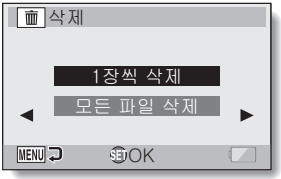

2 **원하는 삭제 모드를 선택하고 SET 버튼을 누릅니다.**

- 삭제 확인 화면이 나타납니다.

<1장씩 삭제>

- SET 버튼을 왼쪽이나 오른쪽으로 움직여 삭제할 파일을 선택합니다.
- 1장씩 삭제할 때는 확인 화면이 표시되지 않습니다. 삭제할 화상이 표시되었는지 확인합니다.

<모든 파일 삭제>

- SET 버튼을 왼쪽이나 오른쪽으로 움직여 삭제할 파일을 확인합니다.

파일 삭제

3 **"삭제"를 선택하고 SET 버튼을 누릅니다.**

<1장씩 삭제>

- 현재 표시된 파일이 삭제됩니다.
- 다른 파일을 삭제하려면 파일을 선택하고 "삭제"를 선택한 다음 SET 버튼을 누릅니다.

<모든 파일 삭제>

- 삭제 확인 화면이 다시 나타납니다. 파일을 삭제하려면 "예"를 선택하고 SET 버튼을 누릅니다. 파일 삭제가 완료되면 "화상이 없습니다"가 표시됩니다.

팁

NORMAL 모드의 경우

- NORMAL 모드 재생 메뉴에서 "삭제"를 선택하고 SET 버튼을 누르면 삭제 화면이 나타납니다.

주의

- 삭제 금지를 설정한 파일은 삭제할 수 없습니다. 삭제 금지가 설정된 파일을 삭제하려면 파일의 삭제 금지 설정을 OFF로 설정하고(122페이지) 파일 삭제 절차를 따릅니다.

재생 모드

9화상 표시 재생

1 **재생할 화상을 표시합니다.**

2 **줌 스위치를 [W/▦] 쪽으로 밉니다.**

- 9화상 표시가 나타납니다.

3 **재생할 화상을 선택합니다.**

- SET 버튼을 위쪽, 아래쪽, 왼쪽 또는 오른쪽으로 움직여 원하는 화상으로 주황색 프레임을 이동하고 SET 버튼을 누릅니다.
  SET 버튼을 누르지 않고 줌 스위치를 [T/🔍] 쪽으로 밀어 화상을 전체 화면으로 볼 수도 있습니다.
- 9화상 표시가 나타난 상태에서 줌 스위치를 [W/▦] 쪽으로 밀면 화면이 재생 폴더를 선택하는 화면으로 바뀝니다(91 페이지).

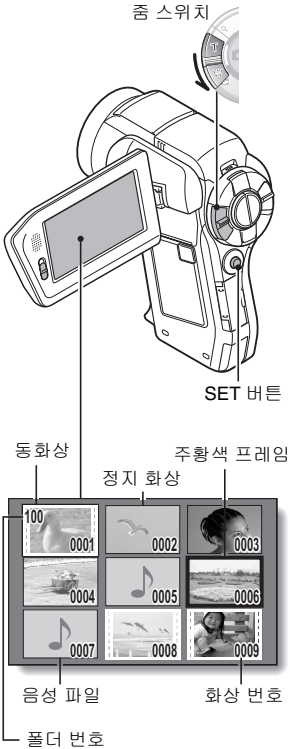

재생 폴더 선택

카드에 여러 개의 폴더가 들어 있는 경우 재생할 폴더를 선택할 수 있습니다.

1 **재생 화면을 표시합니다.**

2 **줌 스위치를 [W/ ▦] 쪽으로 두 번 밉니다.**

- 재생 폴더를 선택하는 화면이 나타납니다.
- 줌 스위치를 [T/ 🔍] 쪽으로 밀면 카메라가 9화상 표시로 바뀝니다(90페이지).

3 **SET 버튼을 왼쪽이나 오른쪽으로 움직여 원하는 폴더로 주황색 프레임을 이동하고 SET 버튼을 누릅니다.**

- 재생 화면에 선택한 폴더의 파일이 표시됩니다.

팁

NORMAL 모드의 경우

- NORMAL 모드 재생 메뉴에서 “폴더를 선택”을 선택하고 SET 버튼을 누르면 재생 폴더를 선택하는 화면이 나타납니다.

화상 확대(줌 인)

1 **확대할 화상을 표시합니다.**
- 동화상의 경우 확대할 부분에서 재생을 일시 정지합니다.

2 **줌 스위치를 [T/🔍] 쪽으로 밉니다.**
- 확대 표시 화면이 됩니다.
- 화상의 중앙 부분을 중심으로 확대 표시됩니다.
- 확대한 화상의 다른 부분을 보려면 SET 버튼을 움직입니다.

확대하려면:
줌 스위치를 [T/🔍] 쪽으로 밀 때마다 확대율이 증가합니다.

원래 크기로 돌아가려면:
줌 스위치를 [W/▦] 쪽으로 밀 때마다 확대율이 감소합니다.
- 일반(100%) 보기로 돌아가려면 SET 버튼을 누릅니다.

팁

화상의 확대 표시한 부분을 별도의 화상으로 저장할 수 있습니다.
- [📷] 버튼을 누릅니다. 확대 표시한 부분이 새로운 정지 화상으로 저장됩니다.

촬영 크기

동화상 및 정지 화상의 화질은 촬영 크기(픽셀 수)에 의해 결정됩니다. 촬영 크기가 클수록 화질이 더 좋아지지만 파일 크기도 커집니다. 원하는 목적에 적합한 촬영 크기를 선택합니다.

동화상

HD 모드(16:9 수평 대 수직 화면 비율) 또는 SD 모드(4:3 화면 비율)로 동화상을 촬영할 수 있습니다. 또한 프레임 속도 수가 높을수록 더 매끄럽게 재생됩니다. 그러나 촬영 크기에 따라 파일 크기도 커지며 추가 메모리를 다 써버릴 수도 있습니다. 또한 음성 녹음 시에도 이 메뉴를 사용합니다.

1 NORMAL 모드 촬영 메뉴(49페이지)를 표시하고 "동화상"을 선택한 후 SET 버튼을 누릅니다.

<HD 모드>

Full-HD: 1920×1080픽셀, 60fields/s에서 동화상을 촬영합니다.

HD-HR: 1280×720픽셀, 60fps에서 동화상을 촬영합니다.

HD-SHQ: 1280×720픽셀, 30fps에서 동화상을 촬영합니다.

<SD 모드>

TV-HR: 640×480픽셀, 60fps에서 동화상을 촬영합니다.

TV-SHQ: 640×480픽셀, 30fps에서 동화상을 촬영합니다.

640-SHQ: 320×240픽셀, 30fps에서 동화상을 촬영합니다.

<음성 모드>

🎙: 음성을 녹음합니다(목소리 메모).

2 원하는 촬영 크기를 선택하고 SET 버튼을 누릅니다.

- 촬영 크기 설정이 완료됩니다.

주의

동화상을 편집할 경우...

- 동화상을 합치려면 같은 모드로 촬영한 동화상이어야 합니다.
- 다른 모드로 촬영한 동화상은 합칠 수 없습니다.

정지 화상

정지 화상의 경우 4:3 또는 16:9의 수평 대 수직 화면 비율을 선택할 수 있습니다. 이 메뉴는 연속 촬영 시에도 사용됩니다.

1 NORMAL 모드 촬영 메뉴(49페이지)를 표시하고 "사진"을 선택한 후 SET 버튼을 누릅니다.

8M: 화상 크기는 3264×2448픽셀입니다.
4M-H: 화상 크기는 2288×1712픽셀(저압축)입니다.
4M-S: 화상 크기는 2288×1712픽셀(표준 압축)입니다.
3.5M: 화상 크기는 2496×1408픽셀(16:9)입니다.
2M: 화상 크기는 1920×1080픽셀(16:9)입니다.
2M: 화상 크기는 1600×1200픽셀입니다.
0.9M: 화상 크기는 1280×720픽셀(16:9)입니다.
0.3M: 화상 크기는 640×480픽셀입니다.
: 화상 크기는 2288×1712픽셀입니다.

2 원하는 촬영 크기를 선택하고 SET 버튼을 누릅니다.

- 촬영 크기 설정이 완료됩니다.

촬영 크기

연속 촬영

1 **NORMAL 모드 촬영 메뉴(49페이지)를 표시하고 "사진"을 선택한 후 SET 버튼을 누릅니다.**

2 **를 선택하고 SET 버튼을 누릅니다.**

3 **[ ] 버튼을 누릅니다.**

- 촬영이 시작됩니다. [ ] 버튼을 계속 누르고 있는 한 촬영이 계속됩니다.

팁

- 연속 촬영 시 최대 화상 수는 7입니다.

연속 촬영 시 포커스 정보

- 연속 촬영 시 [ ] 버튼을 반만 누르면 포커스가 고정되면서 오토 포커스가 작동합니다.

플래시를 사용할 수 있습니까?

- 연속 촬영 시 플래시는 작동하지 않습니다.

음성 녹음

카메라로 음성을 녹음하고 재생할 수 있습니다.

음성 녹음

1 **NORMAL 모드 촬영 메뉴(49페이지)를 표시하고 "동화상"을 선택한 후 SET 버튼을 누릅니다.**

2 **[🎙]를 선택하고 SET 버튼을 누릅니다.**

- 음성 녹음 모드가 됩니다.
- MENU 버튼을 누르면 메뉴 화면이 취소됩니다.

촬영 크기

3 [ ] 버튼을 누릅니다.

- 음성 녹음이 시작됩니다. 녹음하는 동안 모니터에 가 나타납니다. 녹음하는 동안 [ ] 버튼을 계속 누르고 있지 않아도 됩니다.
- 음성 메모를 최대 13시간 정도 연속으로 녹음할 수 있습니다.

4 녹음을 완료합니다.

- 녹음을 정지하려면 [ ] 버튼을 다시 누릅니다.

팁

음성 녹음 중에 정지 화상을 촬영할 수 있습니다.

- 음성을 녹음하는 동안 [ ] 버튼을 눌러 0.3M 정지 화상을 촬영합니다.

음성 재생

1 원하는 음성 파일을 표시합니다.

2 녹음 내용을 재생합니다.

원하는 작동...		작동 방법
일반 재생	재생 시작	SET 버튼을 누릅니다.
	일시 정지	SET 버튼을 누릅니다. SET 버튼을 위쪽으로 움직입니다.
	재생 중지	SET 버튼을 아래쪽으로 움직입니다.
빠른 재생/뒤로 빠른 재생	빠른 재생	앞으로 재생하는 동안 SET 버튼을 오른쪽으로 움직입니다. SET 버튼을 오른쪽으로 움직일 때마다 속도가 증가합니다. 빠른 재생 동안 SET 버튼을 왼쪽으로 움직이면 속도가 감소합니다.
	뒤로 빠른 재생	재생하는 동안 SET 버튼을 왼쪽으로 움직입니다. SET 버튼을 왼쪽으로 움직일 때마다 속도가 증가합니다. 뒤로 빠른 재생 동안 SET 버튼을 오른쪽으로 움직이면 속도가 감소합니다.
	일시 정지	SET 버튼을 위쪽으로 움직입니다.
	일반 재생으로 돌아가기	SET 버튼을 누릅니다.
볼륨 조정	음량 크게	재생 중에 줌 스위치를 [T/🔍] 쪽으로 밉니다.
	음량 작게	재생 중에 줌 스위치를 [W/▦] 쪽으로 밉니다.

주의

음성이 들리지 않을 경우...

- 녹음 내용을 빠른 재생 또는 뒤로 빠른 재생 모드에서 재생할 때는 녹음된 음성이 재생되지 않습니다.

장면 선택

특정 촬영 조건에 맞게 미리 지정된 다양한 설정(조리개, 셔터 속도 등)에서 선택할 수 있습니다.

1 **NORMAL 모드 촬영 메뉴(49페이지)를 표시하고 "장면 선택"을 선택한 후 SET 버튼을 누릅니다.**

장면 설정	기능	장면 모드 설정		
		단일 촬영	연속 촬영	동화상
AUTO 자동	카메라가 최적의 설정으로 조정됩니다.	○	○	○
스포츠	움직임이 빠른 피사체를 순간 포착하여 촬영하는 경우	○	○	○
인물	배경을 흐리게 하여 피사체를 돋보이게 촬영하는 경우	○	○	○
풍경	먼 풍경을 아름답게 촬영하는 경우	○	○	○
야경 인물	야경을 배경으로 피사체를 촬영하는 경우	○	×	○
설경이나 해변	스키 슬로프나 해변 같은 밝은 장면을 촬영하는 경우	○	○	○
불꽃놀이	불꽃놀이를 촬영하는 경우	○	×	○
램프	빛이 적은 상황에서 촬영하는 경우	○	×	○

○: 사용 가능　　×: 사용할 수 없음

2 **원하는 아이콘을 선택하고 SET 버튼을 누릅니다.**

- 장면 선택 기능 설정이 완료됩니다.
- 일반 촬영으로 돌아가려면 장면 선택 메뉴에서 AUTO 을 선택한 후 SET 버튼을 누릅니다.

팁

- 램프 , 불꽃놀이 또는 야경 인물 설정을 사용하여 화상을 촬영하는 경우 삼각대 또는 기타 방법을 사용하여 카메라를 고정시키십시오.
- AUTO 이외의 장면 선택 아이콘에 해당하는 설정의 제한 사항을 보여 주는 표는 208페이지에 나와 있습니다.

필터

필터 기능은 촬영한 화상에 독특한 효과를 주기 위해 색조와 같은 화상의 특성을 바꿉니다.

1 NORMAL 모드 촬영 메뉴(49페이지)를 표시하고 "필터"를 선택한 다음 SET 버튼을 누릅니다.

: 필터를 사용하지 않습니다(없음).

: 인물을 근접 촬영할 때 피부를 깨끗하게 촬영할 수 있습니다(화장 필터).

: 흑백 사진을 촬영합니다(흑백 사진 필터).

: 세피아 톤의 사진을 촬영합니다(세피아 필터).

2 원하는 아이콘을 선택하고 SET 버튼을 누릅니다.

- 필터 설정이 완료됩니다.
- 일반 촬영으로 돌아가려면 필터 메뉴에서 을 선택한 후 SET 버튼을 누릅니다.

팁

- 이외의 필터 아이콘에 해당하는 설정의 제한 사항을 보여 주는 표는 209페이지에 나와 있습니다.

플래시 조작

1 **[ϟ] 버튼을 눌러 플래시 장치를 엽니다.**

- 플래시 장치가 열립니다.

2 **NORMAL 모드 촬영 메뉴(49페이지)를 표시하고 "플래시"를 선택한 후 SET 버튼을 누릅니다.**

[ϟA]: 카메라가 피사체의 밝기를 판단하여 플래시가 필요한 경우에만 사용합니다.

[ϟ]: 피사체 밝기에 관계없이 촬영할 때마다 플래시가 작동합니다.

[ϟ]: 어두운 장소에서도 플래시가 작동하지 않습니다.

[ϟ◉]: 카메라가 피사체의 밝기를 판단하여 플래시가 필요하다고 판단할 경우 사전 플래시가 작동하며 이후에 촬영할 때 실제 플래시가 작동합니다. 이를 통해 피사체의 눈에서 "적목 현상"을 최소화할 수 있습니다(적목 감소).

3 **원하는 플래시 작동을 선택하고 SET 버튼을 누릅니다.**

- 플래시 작동 설정이 완료됩니다.

4 **[📷] 버튼을 눌러 화상을 촬영합니다.**

팁

- 단일 정지 화상을 촬영하는 경우에만 플래시가 작동합니다.

셀프 타이머

1 **NORMAL 모드 촬영 메뉴(49페이지)를 표시하고 "셀프 타이머"를 선택한 후 SET 버튼을 누릅니다.**

: 셀프 타이머 기능을 끕니다.

: [ ] 버튼이나 [ ] 버튼을 누른 후 2초 정도가 지나서 화상이 촬영됩니다.

: [ ] 버튼이나 [ ] 버튼을 누른 후 10초 정도가 지나서 화상이 촬영됩니다.

2 **원하는 아이콘을 선택하고 SET 버튼을 누릅니다.**

- 셀프 타이머 설정이 완료됩니다.

3 **사진을 촬영합니다.**

팁

- 조작 바로 가기를 SET 버튼(148페이지)에 할당하여 촬영 화면에서 셀프 타이머를 설정할 수 있습니다.

셀프 타이머 기능을 중단하거나 취소하려면...

- 셔터를 놓기 전에 [📷] 버튼이나 [🎥] 버튼을 다시 누르면 셀프 타이머가 일시적으로 멈춥니다. 셀프 타이머를 다시 시작하려면 [📷] 버튼이나 [🎥] 버튼을 한 번 더 누릅니다.
- 셀프 타이머 촬영을 취소하려면 셀프 타이머 메뉴에서 [⏲] 아이콘을 선택하고 SET 버튼을 누릅니다.
- 절전 모드가 작동된 후 셀프 타이머가 자동으로 꺼짐 [⏲]으로 재설정되고 카메라 전원이 꺼집니다.

[⏲10]이 선택된 경우...

- [📷] 버튼이나 [🎥] 버튼을 누르면 멀티 램프가 10초 정도 깜박인 후 화상이 촬영됩니다. 또한 촬영 4초 전에 그림에 나와 있는 내용이 모니터에 나타납니다.

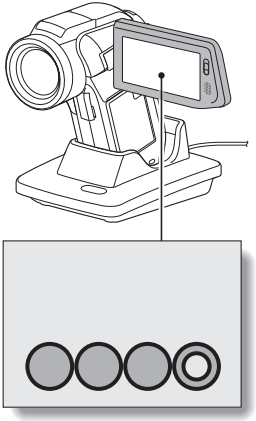

모니터를 최대한 회전하면 이미지가 모니터에 거꾸로 나타납니다.

손떨림 보정(흔들림 보정)

본 카메라는 손떨림 보정을 통해 흔들리는 현상을 최소화할 수 있습니다.

동화상 촬영 시 카메라 흔들림 보정

1 **NORMAL 모드 촬영 메뉴(49페이지)를 표시하고 "동화상 흔들림 보정"을 선택한 후 SET 버튼을 누릅니다.**

: 흔들림 보정 기능이 켜집니다.

: 흔들림 보정 기능이 꺼집니다.

2 **원하는 설정을 선택하고 SET 버튼을 누릅니다.**

- 동화상 흔들림 보정 설정이 완료됩니다.

정지 화상 촬영 시 카메라 흔들림 보정

1 **NORMAL 모드 촬영 메뉴(49페이지)를 표시하고 "사진 흔들림 보정"을 선택한 후 SET 버튼을 누릅니다.**

: 흔들림 보정 기능이 켜집니다.

: 흔들림 보정 기능이 꺼집니다.

2 **원하는 설정을 선택하고 SET 버튼을 누릅니다.**

- 사진 흔들림 보정 설정이 완료됩니다.

팁

손떨림 보정이 작동하지 않을 경우...

- 이 기능의 기계적 특성으로 인해 심한 움직임에 대한 보정이 불가능할 수도 있습니다.
- 디지털 줌(81페이지)을 사용할 경우 확대 배율을 높이면 손떨림 보정 기능이 올바르게 작동하지 않을 수 있습니다.

"사진 흔들림 보정" 설정을 설정할 수 없습니까?

- 사진 흔들림 보정이 다음 작동 중 하나에 의해 자동으로 꺼졌습니다 [ ].
  - 플래시 버튼 [⚡]를 눌러 플래시 장치를 엽니다.
  - 노출을 [S], [A] 또는 [M]으로 설정합니다(114페이지).
  - 화상 노이즈 감소(노이즈 감소) 설정(150페이지)을 "ON"으로 설정합니다.
  - 플리커 보정 설정(152페이지)을 "ON"으로 설정합니다.
  - 동화상 촬영을 시작합니다.
  - 카메라를 연속 촬영 모드(95페이지)로 설정합니다.

필드 각도가 변경되었습니까?

- 손떨림 보정을 사용하는 경우 정지 화상을 촬영할 때마다 필드 각도가 변경됩니다.

흔들림 보정 기능이 켜질 경우

- 다음 아이콘이 모니터에 나타납니다.

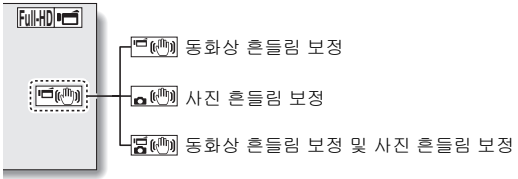

장면 선택 설정이 변경되었습니까?

- 손떨림 보정을 [ ]로 설정하면 장면 선택 설정이 [ ], [ ] 또는 [ ]일 경우 자동으로 [AUTO]로 변경됩니다.

포커스 범위

1 NORMAL 모드 촬영 메뉴(49페이지)를 표시하고 "포커스"를 선택한 후 SET 버튼을 누릅니다.

- 보통 거리에서 먼 거리 사이에 있는 피사체를 촬영할 때 포커스 범위를 로 설정하면 더 쉽고 더 빠르게 포커스를 맞출 수 있습니다.

  : 줌이 W쪽으로 끝까지 설정되었을 때: 10cm에서 무한대 사이의 거리
  줌이 T쪽으로 끝까지 설정되었을 때: 1m에서 무한대 사이의 거리 (전역 모드)

  : 80cm에서 무한대 사이의 거리(표준 모드)

  MF: 무한대(매뉴얼 포커스) 뿐만 아니라 1cm와 40m 사이의 거리에서 수동으로 포커스를 맞출 수 있습니다.

  : 1cm에서 1m(슈퍼 매크로 모드: 줌이 W쪽으로 끝까지 설정되었을 때만 해당)

- 포커스 범위가 , 또는 MF로 설정된 경우 해당 표시가 모니터에 나타납니다.

2 원하는 아이콘을 선택하고 SET 버튼을 누릅니다.

- 포커스 범위 설정이 완료됩니다.

팁

- 포커스 범위가 슈퍼 매크로 로 설정되어 있으면 줌이 임시로 W쪽으로 끝까지 설정됩니다.
- 조작 바로 가기를 SET 버튼(148페이지)에 할당하여 촬영 화면에서 포커스 범위 설정을 변경할 수 있습니다.

매뉴얼 포커스 사용 방법

1 **NORMAL 모드 촬영 메뉴(49페이지)를 표시하고 "포커스"를 선택한 다음 SET 버튼을 누릅니다.**

2 **"매뉴얼"을 선택하고 SET 버튼을 누릅니다.**
- 포커스 거리 조정 바가 나타납니다.

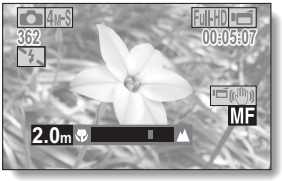

3 **SET 버튼을 왼쪽 또는 오른쪽으로 움직여 포커스 거리를 조정한 후 SET 버튼을 누릅니다.**
- 포커스 거리가 설정되고 촬영 화면으로 돌아옵니다.

팁

포커스 범위에 대한 정보
- 포커스 거리 표시는 렌즈 중앙과 피사체 사이의 거리를 보여 줍니다.
- 매뉴얼 포커스 모드에서 설정한 거리(수치)와 실제 거리가 약간 다른 경우도 있을 수 있습니다.

매뉴얼 포커스를 사용할 경우 줌의 움직임에 대한 정보
- 포커스 거리가 70cm 이하로 설정된 경우 줌은 이 포커스 거리에 적합한 설정 중 가장 큰 설정으로 바뀝니다.
- 포커스 거리가 70cm 이하로 설정된 경우 줌은 화상 포커스 범위 내에서만 작동합니다.

포커스 모드

다음의 두 가지 오토 포커스 중 하나를 선택할 수 있습니다(정지 화상 촬영만 해당).

9포인트 범위 파인더 포커스:
모니터에 표시되는 촬영 범위 내에 있는 9가지 포커스 위치 중에서 올바른 포커스를 결정합니다. 화상의 포커스를 맞추면 타겟 마크 ⛶가 나타납니다.

스폿 포커스:
모니터 중앙의 피사체에 포커스를 맞춥니다.

1 **NORMAL 모드 촬영 메뉴를 표시하고(49페이지) "포커스 모드"를 선택한 다음 SET 버튼을 누르십시오.**

9-AF: 9포인트 범위 파인더 포커스가 선택됩니다.

S-AF: 스폿 포커스가 선택됩니다.

2 **원하는 아이콘을 선택하고 SET 버튼을 누릅니다.**

- 포커스 모드가 설정됩니다.
- 스폿 포커스 설정을 선택하면 모니터 중앙에 포커스 표시 +가 나타납니다.

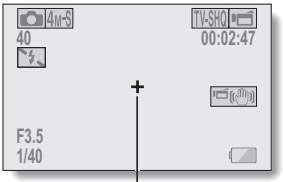

포커스 표시

측광 방식 모드 설정

다음의 세 가지 측광 방식 모드 중 하나를 선택할 수 있습니다.

다분할 측광 방식:

촬영 화면 전체의 여러 영역에서 빛의 양을 분할하여 빛을 조정합니다.

중앙 중점 측광 방식:

중앙 영역에서 측정한 후 전체 화상에 대한 빛을 조정합니다.

스폿 측광 방식:

모니터의 중앙 부분에 있는 빛의 양만 중점적으로 조정한 후에 구도를 정해 촬영할 수 있습니다.

1 **NORMAL 모드 촬영 메뉴(49페이지)를 표시하고 "측광 방식"을 선택한 후 SET 버튼을 누릅니다.**

▦: 다분할 측광 방식

◎: 중앙 중점 측광 방식

▣: 스폿 측광 방식

2 **원하는 측광 방식 모드를 선택하고 SET 버튼을 누릅니다.**

- 측광 방식 모드 설정이 완료됩니다.
- 스폿 측광 방식을 선택하면 모니터 중앙에 측광 스폿 표시 □가 나타납니다.

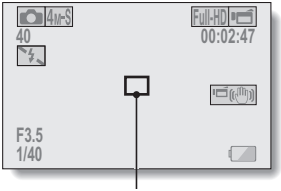

측광 스폿 표시

NORMAL/촬영

ISO 감도

초기 설정에서 ISO 감도는 피사체 밝기에 따라 자동으로 설정됩니다. 그러나 ISO 감도를 고정할 수 있습니다.

1 NORMAL 모드 촬영 메뉴(49페이지)를 표시하고 "ISO 감도"를 선택한 후 SET 버튼을 누릅니다.

AUTO: ISO 감도가 자동으로 설정됩니다(동화상 촬영: ISO 50 ~ 800; 정지 화상 촬영: ISO 50 ~ 200).

50: 감도를 ISO 50으로 설정합니다.

100: 감도를 ISO 100으로 설정합니다.

200: 감도를 ISO 200으로 설정합니다.

400: 감도를 ISO 400으로 설정합니다.

800: 감도를 ISO 800으로 설정합니다.

1600: 감도를 ISO 1600으로 설정합니다.

3200: 감도를 ISO 3200으로 설정합니다(동화상 촬영: ISO 1600).

*표시된 ISO 값은 표준 출력 감도입니다.

2 원하는 아이콘을 선택하고 SET 버튼을 누릅니다.

- ISO 감도 설정이 완료됩니다.

팁

- ISO 감도를 3200 으로 설정한 경우 동화상 촬영시 촬영한 동화상 및 정지 화상은 ISO 1600 으로 촬영됩니다.
- ISO 감도를 높게 설정할수록 셔터 속도를 빠르게 설정할 수 있으며 어두운 장소에서 촬영할 수 있지만 촬영한 화상에 노이즈가 증가하거나 화상이 불규칙적일 수 있습니다.
- 조작 바로 가기를 SET 버튼(148페이지)에 할당하여 촬영 화면에서 ISO 설정을 변경할 수 있습니다.

주의

동화상을 촬영할 때 화상이 깜박입니까?

- ISO 감도가 400 이상으로 설정된 상태에서 형광등 조명 아래 동화상을 촬영하면 화상이 눈에 띄게 깜박일 수 있습니다.

화이트 밸런스

본 카메라는 대부분의 조명 아래에서 화이트 밸런스를 자동으로 조정합니다. 그러나 조명 조건을 지정하거나 화상의 전체 색조를 변경하려는 경우에는 화이트 밸런스를 수동으로 설정할 수 있습니다.

1 NORMAL 모드 촬영 메뉴(49페이지)를 표시하고 "화이트 밸런스"를 선택한 후 SET 버튼을 누릅니다.

AWB: 카메라가 날씨 및 조명에 따라 자동으로 화이트 밸런스를 조정합니다.

☼: 맑은 날에 실외에서 촬영할 경우

☁: 흐린 날에 실외에서 촬영할 경우

: 실내의 형광등 조명 아래에서 촬영할 경우

: 실내의 백열등 조명 아래에서 촬영할 경우

: 이 설정은 기존 광원을 지정하여 화이트 밸런스를 더 정확하게 설정하는 데 사용됩니다(한 번 누름). 예를 들어 광원이 감지되지 않을 경우에 사용합니다.

설정 절차

① **아이콘을 선택합니다.**

② **무늬 없는 흰색 카드나 종이 등으로 화면을 가득 채운 후 SET 버튼을 누릅니다.**

- 화이트 밸런스 설정이 완료됩니다.

2 원하는 아이콘을 선택하고 SET 버튼을 누릅니다.

- 화이트 밸런스 설정이 완료됩니다.

팁

화이트 밸런스 설정 취소

- **1**단계를 실행한 후 AWB을 선택하고 SET 버튼을 누릅니다.

노출 설정

셔터 속도 및 조리개 크기를 사용자가 개별적으로 설정할 수 있습니다.

1 NORMAL 모드 촬영 메뉴(49페이지)를 표시하고 "노출 보정"을 선택한 후 SET 버튼을 누릅니다.

P: 피사체 밝기에 따라 최적의 셔터 속도 및 조리개 크기가 설정됩니다(조리개 및 셔터 변수 프로그램 AE).
예: 최소 설정으로 간단하게 촬영하는 경우 카메라의 자동 설정을 사용합니다.

S: 특정 셔터 속도를 설정할 수 있습니다. 카메라가 자동으로 이 설정을 기준으로 적절한 조리개 크기를 설정합니다(셔터 속도 우선 AE).
예: 움직임이 빠른 피사체를 선명하게 촬영하려면 빠른 셔터 속도를 설정하고 배경 장면의 흐름을 촬영하려면 느린 셔터 속도를 설정합니다.
느린 셔터 속도에서 플래시를 사용하면 야경 장면을 배경으로 멋진 인물 사진을 촬영할 수 있습니다(슬로우 싱크로 사진).

A: 특정 조리개 크기를 설정할 수 있습니다. 카메라가 자동으로 이 설정을 기준으로 적절한 셔터 속도를 설정합니다(조리개 우선 AE).
예: 흐린 배경에서 인물을 촬영하려면 조리개를 열고(필드 깊이가 짧은 경우) 전경 및 배경을 선명하게 촬영하려면 조리개를 닫습니다(필드 깊이가 긴 경우).

M: 특정 셔터 속도 및 조리개 크기를 설정할 수 있습니다(수동 노출 제어).
예: 플래시를 사용하지 않고 어두운 장소에서 촬영하는 경우 셔터가 장시간 열린 상태를 유지하도록 설정합니다(느린 셔터). 야간 장면 촬영에 사용할 경우 화상을 지나는 빛을 촬영할 수 있습니다.

노출 설정

2 **노출 보정 메뉴에서 원하는 아이콘을 선택한 후 SET 버튼을 누릅니다.**

<[S], [A] 또는 [M]을 선택한 경우>

① SET 버튼을 위로 또는 아래로 움직여 조리개 값 또는 셔터 속도를 선택합니다.

② SET 버튼을 왼쪽 또는 오른쪽으로 움직여 선택한 매개 변수에 대한 설정을 변경합니다.

3 **SET 버튼을 누릅니다.**

- 노출 설정이 완료됩니다.

팁

- 느린 셔터 속도에서 카메라 흔들림을 방지하려면 삼각대 또는 기타 방법을 사용하여 카메라를 고정하는 것이 좋습니다.
- 어두운 장소에서 촬영하는 경우 느린 셔터 속도가 유용할 수 있지만 화상의 노이즈가 증가할 수 있습니다.
- 화상의 노이즈를 최소화하려면 노이즈 감소 기능(150페이지)을 사용하십시오.
- 장면 선택 기능이 활성화되면 노출 설정이 자동으로 [P]으로 됩니다.
- 연속 촬영 모드에서 셔터 속도는 1/15초보다 빠릅니다.
- 셔터 속도를 1/59초 이하로 느리게 설정한 경우에도 동화상을 촬영하는 동안에는 셔터 속도가 1/60초입니다.
- 노출 설정을 [S], [A] 또는 [M]로 설정한 경우 조작 바로 가기를 SET 버튼(148페이지)으로 지정하여 촬영 화면에서 [S], [A] 또는 [M] 노출 설정을 선택할 수 있습니다.

디지털 줌 설정

줌 촬영 동안의 디지털 줌 사용 여부를 지정할 수 있습니다.

1 NORMAL 모드 촬영 메뉴(49페이지)를 표시하고 "디지털 줌"을 선택한 후 SET 버튼을 누릅니다.

D: 디지털 줌을 사용할 수 있습니다.

D: 디지털 줌을 사용할 수 없습니다.

2 원하는 설정을 선택하고 SET 버튼을 누릅니다.

- 디지털 줌 설정이 완료됩니다.

팁

- 디지털 줌은 다음 조건에서 작동하지 않습니다.
  정지 화상 모드가 8M로 설정된 경우

얼굴 추적 기능

정지 화상을 촬영할 때 얼굴 추적 기능이 피사체의 얼굴을 감지하고 밝기를 조정하여 피사체 얼굴이 선명하고 밝게 보이도록 포커스를 맞춥니다.

1 NORMAL 모드 촬영 메뉴(49페이지)를 표시하고 "얼굴 추적 기능"을 선택한 후 SET 버튼을 누릅니다.

: 얼굴 추적 기능이 켜집니다.

: 얼굴 추적 기능이 꺼집니다.

2 원하는 설정을 선택하고 SET 버튼을 누릅니다.

- 얼굴 추적 기능 설정이 완료됩니다.

팁

얼굴 추적 기능을 ON으로 설정한 경우...

- 촬영 화면의 각 얼굴이 녹색 프레임으로 표시됩니다.
- 포커스를 맞춘 얼굴은 이중 녹색 프레임으로 표시됩니다.
- [ ] 버튼을 반만 누르면 포커스를 맞춘 얼굴을 표시하는 프레임이 주황색으로 바뀝니다.
  얼굴 추적 기능을 사용하여 촬영한 화상을 확대하면 얼굴의 중앙에 확대된 화상이 나타날 것입니다.
- 장면 선택 기능 설정이 자동으로 AUTO로 변경됩니다.

주의

- 디지털 줌은 사용할 수 없습니다.
- 확대 또는 축소할 때 얼굴 추적 기능은 작동하지 않습니다.
- 얼굴 추적 기능은 모니터에 나오는 피사체의 얼굴이 매우 작거나 어둡게 보일 경우 작동하지 않을 수 있습니다.

고감도 모드

고감도 모드로 촬영하는 경우 촬영한 화상이 ISO 감도 및 노출 보정 설정에서 지정한 것보다 훨씬 밝게 표시됩니다.

1 NORMAL 모드 촬영 메뉴(49페이지)를 표시하고 "고감도"를 선택한 후 SET 버튼을 누릅니다.

HS: 고감도 모드가 켜집니다.

~~HS~~: 고감도 모드가 꺼집니다.

2 원하는 설정을 선택하고 SET 버튼을 누릅니다.

- 고감도 모드 설정이 완료됩니다.

주의

고감도 모드 제한

- 노출(114페이지)을 S, A 또는 M로 설정하거나 플리커 보정 기능(152페이지)을 "ON"으로 설정할 경우 고감도 모드가 자동으로 "OFF"로 변경됩니다.
- 셔터 속도를 줄여서 밝은 화상을 촬영할 경우 동화상의 움직임이 고르지 않게 재생될 수 있습니다.
- 어두운 환경에서 촬영하는 경우 오토 포커스와 자동 노출 기능이 제대로 작동하지 않을 수 있습니다.

노출 보정

노출 보정 조작 바로 가기를 SET 버튼에 할당(148페이지)하여 화상을 촬영할 때 좀 더 밝거나 어둡게 만들 수 있습니다.

1 **조작 바로 가기를 SET 버튼에 할당합니다(148페이지).**

2 **조작 바로 가기를 할당한 방향으로 SET 버튼을 움직입니다.**
- 노출 보정 바가 나타납니다.

3 **SET 버튼을 왼쪽 또는 오른쪽으로 움직여 노출을 조절합니다.**
- 노출 보정 값은 노출 보정 바의 왼쪽 끝에 표시됩니다.
- 노출 보정은 –1.8EV ~ +1.8EV까지 설정할 수 있습니다.
- MENU 버튼 또는 SET 버튼을 누르면 노출 보정 바가 취소됩니다.

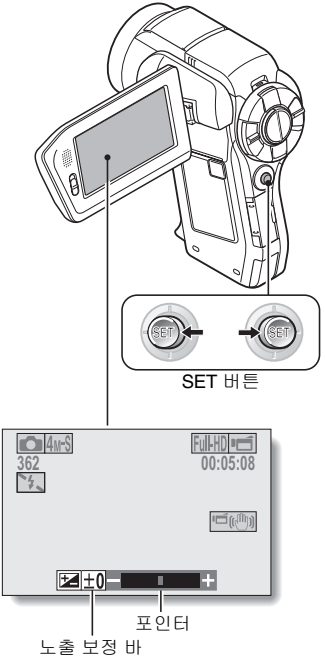

팁
다음의 경우에는 노출 보정 설정이 취소됩니다.
- 포인터를 중앙으로 설정할 경우
- 카메라가 재생 모드로 설정될 경우
- 대기 모드 또는 절전 모드가 작동될 경우
- 전원을 끌 경우

슬라이드쇼 재생

파일을 “슬라이드쇼” 형식으로 연속 재생하기 위한 설정을 지정합니다. 정지 화상의 슬라이드쇼에서 변환 시간, 변환 효과 및 BGM을 설정할 수 있습니다.

1 NORMAL 모드 재생 메뉴(49페이지)를 표시하고 “슬라이드쇼”를 선택한 다음 SET 버튼을 누릅니다.

모드:
재생할 파일 형식을 지정합니다.

모두:
모든 파일을 재생합니다.

동화상:
동화상과 음성 파일을 재생합니다.

사진:
정지 화상 파일을 재생합니다.

변환 시간:
변환 속도(한 화상이 다음 화상으로 바뀌기 전에 표시되는 시간)를 조정합니다.

변환 효과:
한 화상이 다음 화상으로 바뀔 때의 변환 효과를 선택합니다.

BGM:
슬라이드쇼 재생 중에 배경 음악을 재생하기 위한 설정을 지정합니다.

시작:
슬라이드쇼 재생을 시작합니다.

<설정 바꾸기>

① 변경할 항목을 선택하고 SET 버튼을 누릅니다.
② SET 버튼을 위아래로 움직여 설정을 변경합니다.
③ SET 버튼을 누릅니다.

2 **"시작"을 선택하고 SET 버튼을 누릅니다.**

- 슬라이드쇼 재생이 시작됩니다.
- 슬라이드쇼 재생을 정지하려면 SET 버튼이나 MENU 버튼을 누릅니다.

팁

동화상의 경우 BGM이 재생됩니까?

- 슬라이드쇼에서 동화상을 재생하면 녹음된 음성 트랙이 재생되고 BGM은 재생되지 않습니다.

파일 삭제 금지

화상과 음성 파일이 실수로 삭제되지 않도록 합니다.

1 **실수로 삭제되지 않도록 할 파일을 표시하고 NORMAL 모드 재생 메뉴 (49페이지)를 표시합니다.**

2 **"삭제 금지"를 선택하고 SET 버튼을 누릅니다.**

- "삭제 금지"가 나타납니다.
- 삭제 금지 모드가 이미 설정된 파일의 경우 "삭제 가능"이 나타납니다.

3 **SET 버튼을 위아래로 움직여 "삭제 금지"를 선택하고 SET 버튼을 누릅니다.**

- 파일에 삭제 금지 모드가 설정됩니다.
- 삭제 금지가 설정된 파일에는 삭제 금지 표시 가 나타납니다.

주의

- 삭제 금지 모드가 설정된 파일이라도 카드를 다시 포맷하면 모든 파일이 삭제됩니다(165페이지).

팁

2단계와 3단계에서 다른 화상을 선택하려면...

- SET 버튼을 왼쪽이나 오른쪽으로 움직입니다.

파일의 삭제 금지 모드를 취소하려면...

- 원하는 파일을 표시하고 **1** ~ **3**단계를 반복합니다. 삭제 금지 표시 가 사라지고 삭제 금지 모드가 취소됩니다.

인쇄 예약

카메라로 촬영한 정지 화상은 프린터로 인쇄할 수 있을 뿐만 아니라 종래의 필름처럼 디지털 프린트 취급점에서 인쇄할 수도 있습니다. 또한 본 카메라는 DPOF를 지원하므로 카메라에서 인쇄 매수를 지정하거나 날짜 표시 여부를 지정하고 인덱스 인쇄도 요청할 수 있습니다.

인쇄 예약 화면 표시

1 **NORMAL 모드 재생 메뉴(49페이지)를 표시하고 "인쇄 예약"을 선택한 다음 SET 버튼을 누릅니다.**

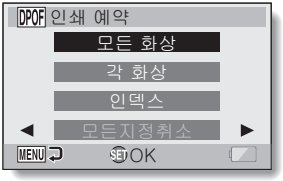

모든 화상:
지정한 인쇄 예약이 모든 화상에 적용됩니다.

각 화상:
인쇄 예약을 개별 화상에 각각 지정합니다.

인덱스:
모든 정지 화상을 여러 개의 작은 화상(축소판 화상)으로 한 장에 인쇄합니다.

모든지정취소:
모든 인쇄 예약 설정을 취소합니다. 화상에 대해 인쇄 예약을 하지 않은 경우에는 선택할 수 없습니다.

팁

동화상에서 단일 프레임 인쇄

- 동화상에서 정지 화상을 뽑아 프린터로 인쇄하거나 디지털 프린트 취급점에서 인쇄하려면 먼저 뽑은 정지 화상을 정지 화상으로 저장해야 합니다(131 페이지).

DPOF 포맷

- DPOF(Digital Print Order Format)는 인쇄 설정을 지원하는 포맷입니다. 카메라를 DPOF 호환 프린터에 연결하여 출력할 수 있습니다. 또한 원하는 화상에 대한 인쇄 예약을 설정한 다음 요청된 화상이 자동으로 인쇄되도록 할 수 있습니다(184페이지).

완료된 인쇄물

- 회전된 화상(129페이지)은 원래 방향으로 인쇄됩니다.
- 프린트물의 화질은 프린트 취급점이나 사용된 프린터에 따라 다릅니다.

인쇄 예약

날짜 인쇄 및 인쇄 매수 지정

각 화상에 대한 인쇄 예약을 지정하거나(각 화상), 모든 화상에 인쇄 예약을 적용할 수 있습니다(모든 화상).

1 **인쇄 예약 화면을 표시합니다(123페이지).**

2 **"모든 화상"이나 "각 화상"을 선택합니다.**

모든 화상:
인쇄 예약이 모든 화상에 적용됩니다.

각 화상:
현재 표시된 화상에만 인쇄 예약을 적용합니다.

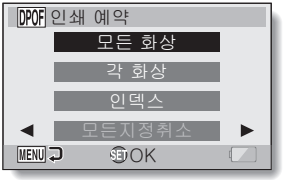

3 **SET 버튼을 누릅니다.**

- 날짜/인쇄 매수 설정 화면이 나타납니다.
- "각 화상"을 선택한 경우 SET 버튼을 왼쪽이나 오른쪽으로 움직여 인쇄할 화상을 표시합니다.
- 표시된 화상에 현재 적용된 인쇄 예약이 표시됩니다. SET 버튼을 왼쪽이나 오른쪽으로 움직여 각 화상의 인쇄 예약을 확인할 수 있습니다.

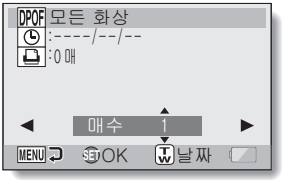

<완료된 인쇄 예약>

4 날짜의 인쇄 여부와 인쇄 매수를 지정합니다.

<인쇄 매수 지정>

- SET 버튼을 위아래로 움직입니다.
  - 수량 표시가 변경됩니다.
  - 원하는 인쇄 매수를 표시합니다.
- SET 버튼을 누릅니다.
  - 인쇄 매수가 설정됩니다.

<날짜 인쇄 지정>

- 인쇄 매수를 설정한 화면에서 줌 스위치를 누릅니다.
- SET 버튼을 누릅니다.

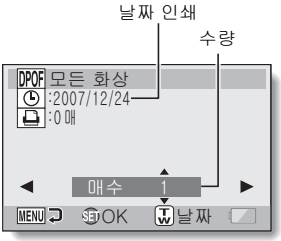

5 MENU 버튼을 누릅니다.

- 요청된 인쇄 수량과 날짜 인쇄에 대한 인쇄 예약이 저장됩니다.
- 인쇄 예약 화면이 표시됩니다.

팁

"사진에 대한 날짜가 설정되어 있지 않습니다" 메시지가 나타나는 경우...

- 카메라의 날짜 및 시간 설정을 완료하기 전에 촬영한 사진에는 날짜를 인쇄할 수 없습니다.
- "사진에 대한 날짜가 설정되어 있지 않습니다" 메시지가 나타난 후 NORMAL 모드 재생 메뉴로 돌아옵니다.

인쇄 예약

인덱스 인쇄

여러 개의 작은 화상을 한 페이지에 인쇄하는 것을 “인덱스 인쇄”라고 합니다. 인덱스 인쇄는 촬영한 화상의 목록으로 편리하게 사용할 수 있습니다.

1 **인쇄 예약 화면을 표시합니다(123페이지).**

2 **“인덱스”를 선택합니다.**

3 **SET 버튼을 누릅니다.**

- 인덱스 프린트 화면이 나타납니다.

OK:
인덱스 인쇄 매수를 지정합니다.
종료:
설정 절차를 중지하고 인쇄 예약 화면으로 돌아갑니다.

4 **“OK”를 선택하고 SET 버튼을 누릅니다.**

- 인덱스 인쇄 설정이 완료됩니다. 인쇄 예약 화면으로 돌아옵니다.

팁

인덱스 인쇄 설정을 취소하려면

- **1**단계와 **2**단계를 수행한 다음 **3**단계에서 “지정해제”를 선택하고 SET 버튼을 누릅니다.

모든 인쇄 예약 설정 취소

모든 화상의 인쇄 예약을 삭제합니다.

1 **인쇄 예약 화면을 표시합니다(123페이지).**

2 **"모든지정취소"를 선택합니다.**

3 **SET 버튼을 누릅니다.**

- 모든지정취소 확인 화면이 나타납니다.

취소:
모든 화상의 인쇄 예약을 취소합니다.

종료:
취소 절차를 취소하고 인쇄 예약 화면으로 돌아갑니다.

4 **"취소"를 선택하고 SET 버튼을 누릅니다.**

- 모든 인쇄 예약이 지워지고 인쇄 예약 화면으로 돌아옵니다.

정지 화상 회전

촬영한 정지 화상을 회전시켜 정확한 방향으로 볼 수 있습니다.

1 **회전할 정지 화상을 표시하고 NORMAL 모드 재생 메뉴(49페이지)를 표시합니다.**

2 **"회전"을 선택하고 SET 버튼을 누릅니다.**

우회전:
시계 방향으로 90도 회전합니다.

좌회전:
반시계 방향으로 90도 회전합니다.

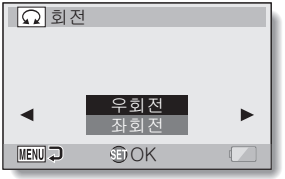

3 **"우회전"이나 "좌회전"을 선택하고 SET 버튼을 누릅니다.**

- SET 버튼을 누를 때마다 화상이 90도씩 회전합니다.

팁

- 삭제 금지 모드가 설정된 화상은 회전시킬 수 없습니다. 삭제 금지된 화상을 회전시키려면 화상 회전 절차를 시작하기 전에 삭제 금지 모드를 취소합니다(122페이지).

정지 화상 크기 줄이기(크기 조정)

촬영한 화상은 작은 크기로 조정하여 별도의 화상으로 저장할 수 있습니다.

1 **크기를 변경할 정지 화상을 표시하고 NORMAL 모드 재생 메뉴(49페이지)를 표시합니다.**

2 **"크기 조정"을 선택하고 SET 버튼을 누릅니다.**

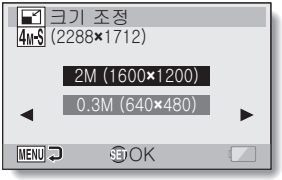

<가로 세로 화면 비율이 4:3인 정지 화상의 경우>

2M(4:3): 크기가 1600×1200 픽셀로 변경됩니다.

0.3M(4:3): 크기가 640×480 픽셀로 변경됩니다.

< 화면 비율이 16:9 인 정지 화상의 경우 >

2M(16:9): 크기가 1920×1080 픽셀로 변경됩니다.

0.9M(16:9): 크기가 1280×720 픽셀로 변경됩니다.

3 **원하는 화상 크기를 선택하고 SET 버튼을 누릅니다.**

4 **"저장"을 선택하고 SET 버튼을 누릅니다.**

- 크기 변경이 시작됩니다.

팁

왜 화상의 크기를 조정할 수 없습니까?

- 화상은 작거나 같은 크기로만 조정할 수 있고 큰 크기로는 조정할 수 없습니다.

동화상에서 1프레임 추출

동화상에서 이미지(장면) 1장을 선택하여 복사해서 정지 화상으로 저장할 수 있습니다(원래 파일은 그대로 남아 있음).

1 **동화상을 재생하다가 복사 및 저장할 지점에서 일시 정지합니다.**

2 **NORMAL 모드 재생 메뉴(49페이지)를 표시하고 "화상 추출"을 선택한 다음 SET 버튼을 누릅니다.**

16:9:
현재 표시된 화상이 화면 비율이 16:9인 정지 화상으로 저장됩니다. 이 비율은 HD 모드에서 촬영한 동화상의 경우에만 선택할 수 있습니다.

4:3:
현재 표시된 화상이 화면 비율이 4:3인 정지 화상으로 저장됩니다.

3 **"16:9" 또는 "4:3"을 선택하고 SET 버튼을 누릅니다.**

- 화상을 저장할 것인지 확인하는 화면이 나타납니다.

저장:
현재 표시된 화상을 정지 화상으로 저장합니다.

종료:
화상을 추출하는 화면으로 돌아갑니다.

4 **"저장"을 선택하고 SET 버튼을 누릅니다.**

- 현재 표시된 화상이 정지 화상으로 저장됩니다.

동화상 편집

동화상에서 원하지 않는 부분을 잘라내고 새 동화상으로 저장할 수 있습니다 (동화상 잘라내기 [추출]). 여러 개의 동화상을 합쳐서 하나의 동화상으로 저장할 수도 있습니다(“합치기”).

동화상의 일부를 잘라내는(추출) 방법

동화상을 잘라낼 프레임(①, ②)을 지정합니다.

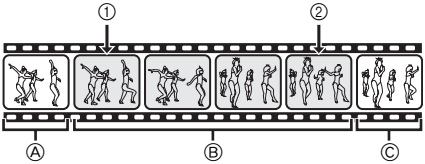

▼

지정한 부분을 추출합니다.

[동화상을 잘라내는 두 가지 방법]

- Ⓐ와 Ⓒ 부분을 잘라내고 Ⓑ 부분을 저장합니다.

- Ⓑ 부분을 삭제하고 Ⓐ와 Ⓒ 부분을 합칩니다.

- 원래 동화상은 영향을 받지 않습니다.

새 동화상을 저장할 때 원래 동화상을 삭제하도록 선택할 수도 있습니다.

동화상 편집

동화상을 합치는 방법

앞부분이 될 동화상을 지정합니다.

▼

뒷부분이 될(합치려는) 동화상을 지정합니다.

▼

동화상을 합칩니다.

- 동화상이 합쳐집니다.

- 원래 동화상은 영향을 받지 않습니다.
  새 동화상을 저장할 때 원래 동화상을 삭제하도록 선택할 수도 있습니다.

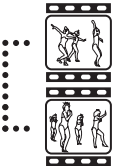

주의

동화상 편집 시 주의 사항

- 동화상을 편집할 때 REC/PLAY 스위치를 움직이지 마십시오. 동화상을 편집하는 동안 REC/PLAY 스위치를 움직이면 올바르게 편집되지 않을 뿐 아니라 원래 동화상이 삭제될 수도 있습니다.
- 동화상 개수나 크기가 늘어나면 카드 메모리가 꽉 차서 동화상을 편집하지 못하게 될 수 있습니다. 이 경우 더 이상 필요 없는 파일을 삭제하거나(88페이지) 편집한 동화상을 저장할 때 "덮어쓰기"를 선택하여(136페이지 및 138페이지) 카드의 일부 메모리를 비워야 합니다.

동화상 잘라내기(추출)

1 세그먼트를 추출할 동화상을 표시합니다.

2 **NORMAL 모드 재생 메뉴(49페이지)를 표시하고 "동화상 편집"을 선택한 다음 SET 버튼을 누릅니다.**

3 **"잘라내기"를 선택하고 SET 버튼을 누릅니다.**

- 잘라내기 화면이 나타납니다.

동화상 편집

4 추출할 시작 지점을 지정합니다.

- 아래 절차를 사용하여 동화상 추출을 시작할 프레임을 지정합니다.
- 동화상을 재생하다가 대략적으로 원하는 지점에 도달하면 동화상을 일시 정지한 다음 동화상을 한 번에 한 프레임씩 재생하여 추출할 시작 지점에서 정지합니다. 이것이 추출할 첫 번째 프레임이 됩니다.
- 동화상의 시작 지점이 추출할 시작 지점인 경우 **6**단계로 이동합니다.

<절차>

재생:
재생을 일시 정지한 후 SET 버튼을 오른쪽으로 2초 정도 눌러 앞으로 재생하거나 왼쪽으로 눌러 뒤로 재생합니다.

일시 정지:
재생 중에 SET 버튼을 누릅니다.

빠르게 재생:
재생하는 동안 SET 버튼을 왼쪽이나 오른쪽으로 움직여 재생 속도를 변경합니다.

단일 프레임:
재생을 일시 정지한 후 SET 버튼을 오른쪽으로 움직여 한 프레임 앞으로 움직이거나 왼쪽으로 움직여 한 프레임 뒤로 움직입니다.

5 SET 버튼을 위쪽으로 움직입니다.

- 동화상 추출 시작 지점이 설정되고 종료 지점을 지정할 화면이 나타납니다.
- **5**단계와 동일한 절차를 수행하여 추출 종료 지점을 지정합니다.

<첫 번째 부분과 뒷부분을 합치는 경우>

① SET 버튼을 아래쪽으로 움직입니다.
- SET 버튼을 아래쪽으로 움직일 때마다 삭제할 부분과 저장할 부분이 서로 바뀝니다.

② 추출 종료 지점을 지정합니다.
추출 종료 지점 뒤의 프레임이 합칠 뒷부분의 시작 지점이 됩니다.

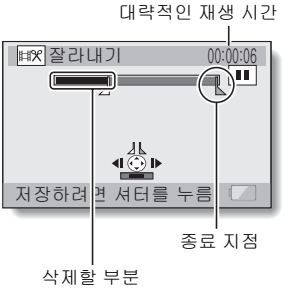

6 [📷] 버튼을 누릅니다.

- 편집한 동화상을 별개의 새 파일로 저장하거나 원래 동화상을 삭제하고 편집한 동화상으로 바꿀 수 있는 화면이 나타납니다.

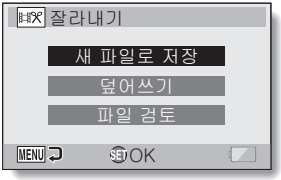

새 파일로 저장:
편집한 동화상을 새 파일로 저장합니다. 원래 동화상은 변경되지 않습니다.

덮어쓰기:
원래 동화상이 삭제됩니다. 편집한 동화상만 저장됩니다.

파일 검토:
편집한 동화상을 저장하기 전에 재생합니다.

7 원하는 옵션을 선택하고 SET 버튼을 누릅니다.

- 편집을 시작합니다.
- 편집이 끝나면 NORMAL 모드 재생 메뉴로 돌아옵니다.

팁

- 원래 동화상이 삭제 금지되어 있으면 **7**단계에서 "덮어쓰기"를 선택하고 SET 버튼을 눌러도 원래 동화상이 삭제되지 않습니다. 삭제하려면 먼저 삭제 금지를 제거해야 합니다(122페이지).
- "메모리 잔량이 없습니다"라는 메시지가 나타나면 보관할 필요가 없는 파일을 삭제하여 일부 메모리를 비워야 합니다.

주의

배터리 잔량에 관한 경고

- 긴 동화상을 편집하는 동안 많은 양의 데이터를 처리하는 데 시간이 많이 걸릴 수 있습니다. 동화상을 편집하는 중에 배터리가 모두 소모되는 문제를 방지하려면 편집을 시작하기 전에 카메라에 충분히 충전된 배터리 팩을 장착했는지 확인하거나 AC 어댑터를 연결합니다.
- 긴 동화상을 편집할 때는 컴퓨터를 사용하는 것이 좋습니다.

동화상 편집

두 개의 동화상 합치기

주의
- 다른 모드로 촬영한 동화상은 합칠 수 없습니다.

1 **NORMAL 모드 재생 메뉴(49페이지)를 표시하고 "동화상 편집"을 선택한 다음 SET 버튼을 누릅니다.**

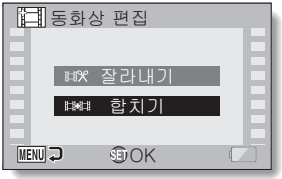

2 **"합치기"를 선택하고 SET 버튼을 누릅니다.**
- 동화상의 6화면 멀티 재생 표시가 나타납니다.

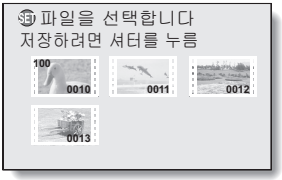

3 주황색 프레임을 합칠 동화상으로 이동하고 SET 버튼을 누릅니다.

- 지정한 동화상에 숫자로 된 레이블이 부여됩니다.
- 최대 9개의 동화상을 선택할 수 있습니다.
- 선택을 취소하고 동화상에서 숫자로 된 레이블을 제거하려면 동화상을 선택하고 SET 버튼을 누릅니다.

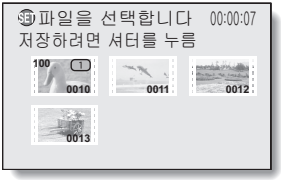

4 [📷] 버튼을 누릅니다.

- 합친 동화상을 별개의 새 파일로 저장하거나 원래 동화상을 삭제하고 합친 동화상으로 바꿀 수 있는 화면이 나타납니다.

새 파일로 저장:
합친 동화상이 새 파일로 저장됩니다. 원래 동화상은 변경되지 않습니다.

덮어쓰기:
원래 동화상이 삭제됩니다. 합친 동화상만 저장됩니다.

파일 검토:
합친 동화상을 저장하기 전에 재생합니다.

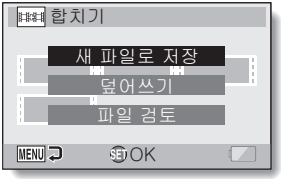

동화상 편집

5 원하는 옵션을 선택하고 SET 버튼을 누릅니다.

- 편집을 시작합니다.
- 편집이 끝나면 재생 설정 화면으로 돌아옵니다.

팁

- 원래 동화상이 삭제 금지되어 있으면 **5**단계에서 "덮어쓰기"를 선택하고 SET 버튼을 눌러도 원래 동화상이 삭제되지 않습니다. 삭제하려면 먼저 삭제 금지를 제거해야 합니다(122페이지).
- "메모리 잔량이 없습니다"라는 메시지가 나타나면 보관하지 않아도 되는 파일을 삭제하여 일부 메모리를 비워야 합니다.

주의

배터리 잔량에 관한 경고

- 긴 동화상을 편집하는 동안 많은 양의 데이터를 처리하는 데 시간이 많이 걸릴 수 있습니다. 동화상을 편집하는 중에 배터리가 모두 소모되는 문제를 방지하려면 편집을 시작하기 전에 카메라에 충분히 충전된 배터리 팩을 장착했는지 확인하거나 AC 어댑터를 연결합니다.
- 긴 동화상을 편집할 때는 컴퓨터를 사용하는 것이 좋습니다.

파일 속성 표시(정보 화면)

정보 화면에서 촬영 당시의 설정을 확인할 수 있습니다.

1 **카메라 모니터에 원하는 파일을 표시합니다.**

2 **MENU 버튼을 적어도 1초 동안 누릅니다.**

- 정보 화면이 나타납니다.
- MENU 버튼을 다시 누르면 정보 화면이 취소됩니다.

① **동화상 모드 설정**
② **화상 또는 소리 번호**
③ **삭제 금지 설정**
④ **파일 크기**
⑤ **촬영 또는 녹음 시간**
⑥ **노출 보정 설정**
⑦ **조리개 값**
⑧ **셔터 속도**
⑨ **배터리 잔량**
⑩ **촬영 날짜 및 시각**
⑪ **정지 화상 해상도 설정**
⑫ **ISO 감도 설정**

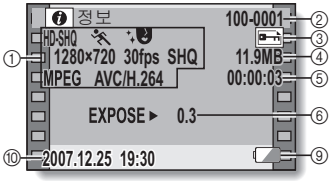

<동화상 파일>

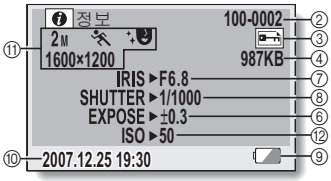

<정지 화상 파일>

<음성 파일>

옵션 설정 메뉴 표시

카메라 설정은 옵션 설정 메뉴를 통해 실행됩니다.

1 **카메라를 켜고 MENU 버튼을 누릅니다.**

2 **옵션 탭(1, 2 또는 3)을 선택하고 SET 버튼을 누릅니다.**

- 옵션 설정 메뉴가 나타납니다.

설정 화면에 액세스

3 **SET 버튼을 위아래로 움직여 설정할 항목을 선택하고 SET 버튼을 누릅니다.**

- 선택한 항목의 설정 화면이 나타납니다.
- 메뉴 화면으로 돌아가려면 MENU 버튼을 누릅니다.

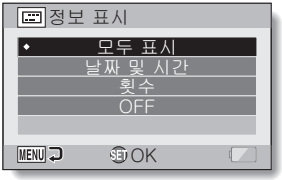

화면 표시

재생 화면에 표시되는 정보를 지정합니다.

1 **옵션 설정 메뉴를 표시합니다(141페이지).**

2 **"정보 표시"를 선택하고 SET 버튼을 누릅니다.**

모두 표시:
동화상의 촬영 날짜와 재생 시간을 표시합니다.

날짜 및 시간:
촬영 날짜를 표시합니다.

횟수:
동화상 재생 시간을 표시합니다.

OFF:
촬영 날짜와 재생 시간을 표시하지 않습니다.

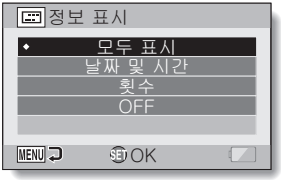

3 **원하는 설정을 선택하고 SET 버튼을 누릅니다.**

- 화면 표시 설정이 완료됩니다.

시작 표시 선택

시작 표시는 촬영 모드에서 카메라를 켰을 경우 모니터에 나타나는 표시입니다.

1 **옵션 설정 메뉴를 표시합니다(141페이지).**

2 **"시작 표시"를 선택하고 SET 버튼을 누릅니다.**

날짜 및 시간:
카메라의 날짜 및 시각 설정이 표시됩니다.

Xacti:
Xacti 로고가 표시됩니다.

OFF:
시작 화면이 표시되지 않습니다.

3 **원하는 설정을 선택하고 SET 버튼을 누릅니다.**

- 선택한 시작 표시가 설정됩니다.

조작음

이 메뉴를 사용하면 카메라를 켜거나 끌 때 또는 작동 버튼([📷] 버튼, SET 버튼, MENU 버튼 등)을 누를 때 울리는 조작음을 설정하고 조작음 음량을 조정하며 음성 안내의 사용 여부를 설정할 수 있습니다.

1 **옵션 설정 메뉴를 표시합니다(141페이지).**

2 **"조작음"을 선택하고 SET 버튼을 누릅니다.**

- "모두 OFF"가 선택된 상태에서 SET 버튼을 누르면 모든 조작음이 소거됩니다.
- MENU 버튼을 누르면 옵션 화면으로 돌아갑니다.

기동/종료:
전원을 켜거나 끌 때의 조작음을 설정하거나 해제할 수 있습니다.

셔터:
[📷] 버튼을 누르거나 셀프 타이머를 사용하여 사진을 촬영할 때 울릴 조작음을 선택합니다.

버튼 조작:
SET 버튼, MENU 버튼 등을 누를 때의 조작음을 선택합니다.

음성 안내:
카메라의 음성 안내음을 설정하거나 해제합니다.

조작 음량:
조작음의 볼륨을 조정합니다.

3 SET 버튼을 위아래로 움직여 원하는 설정을 선택하고 SET 버튼을 누릅니다.

- 조작음 선택 화면이 나타납니다.

<"기동/종료" 또는 "음성 안내"를 선택한 경우>

- 소리를 설정하거나 해제하는 화면이 나타납니다.
- SET 버튼을 위아래로 움직여 원하는 설정을 선택하고 SET 버튼을 누릅니다.

  ON: 소리를 설정합니다.

  OFF: 소리를 해제합니다.

<"셔터" 또는 "버튼 조작"을 선택한 경우>

- 조작음 선택 화면이 나타납니다.
- 8가지 소리(A-H) 중에서 선택합니다.
- SET 버튼을 오른쪽으로 움직여 선택한 조작음을 미리 들을 수 있습니다.
- "OFF"가 선택되어 있으면 아무런 소리도 나지 않습니다.
- SET 버튼을 위아래로 움직여 원하는 설정을 선택하고 SET 버튼을 누릅니다.

<"조작 음량"이 선택된 경우>

- 조작 음량을 설정하는 화면이 나타납니다.
- 음량을 1(최소)에서 7(최대)까지 선택할 수 있습니다.
- SET 버튼을 위아래로 움직여 음량을 선택하고 SET 버튼을 누릅니다.

4 MENU 버튼을 누릅니다.

- 조작음 설정이 완료됩니다.

팁

- MENU 버튼을 누른 상태에서 전원을 켜면 조작음 ON/OFF 화면이 바로 나타납니다. 이 기능은 조작음이 들리지 않도록 설정할 때 편리합니다.

미리 보기 표시 설정

[📷] 버튼을 누른 후 모니터에 촬영된 화상이 표시되는 시간을 지정합니다(미리 보기).

1 **옵션 설정 메뉴를 표시합니다(141페이지).**

2 **"미리 보기"를 선택하고 SET 버튼을 누릅니다.**

1초:
미리 보기 화상이 1초 동안 표시됩니다.

2초:
미리 보기 화상이 2초 동안 표시됩니다.

OFF:
미리 보기 화상을 표시하지 않습니다.

3 **원하는 설정을 선택하고 SET 버튼을 누릅니다.**

- 미리 보기 설정을 완료합니다.

파일을 저장할 폴더 지정

녹화한 파일을 저장할 녹화 폴더를 만들거나 선택합니다.

1 **옵션 설정 메뉴를 표시합니다(141페이지).**

2 **"기록 폴더"를 선택하고 SET 버튼을 누릅니다.**

<새 폴더 생성>

- "NEW"를 선택합니다.

<기존 폴더 선택>

- 원하는 폴더 번호를 선택합니다.

3 **SET 버튼을 누릅니다.**

- 폴더 생성/선택 설정이 완료됩니다.
- 새 폴더를 만든 경우에는 이 폴더가 자동으로 선택한 녹화 폴더가 됩니다.

주의

기존 폴더를 선택할 수 없거나 새 폴더를 만들 수 없는 경우...

- 다른 장치를 사용하여 만든 폴더이거나 이미 최대수의 파일이 포함되어 있는 경우에는 폴더를 선택할 수 없습니다.

설정 버튼 기능 지정

촬영 화면에서 SET 버튼을 위쪽, 아래쪽, 왼쪽 또는 오른쪽으로 움직일 때의 기능(조작 바로 가기)을 할당합니다.

1 옵션 설정 메뉴를 표시합니다(141페이지).

2 "바로 가기"를 선택하고 SET 버튼을 누릅니다.

⊙: SET 버튼을 위로 움직일 때의 기능을 할당합니다.

⊙: SET 버튼을 아래로 움직일 때의 기능을 할당합니다.

⊙: SET 버튼을 왼쪽으로 움직일 때의 기능을 할당합니다.

⊙: SET 버튼을 오른쪽으로 움직일 때의 기능을 할당합니다.

권장 설정:
가장 일반적으로 사용되는 설정이 자동으로 선택됩니다.

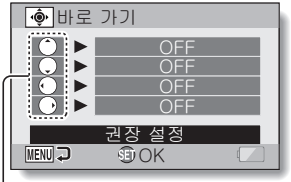

SET 버튼 조작

3 기능을 할당할 SET 버튼 조작을 선택하고 SET 버튼을 누릅니다.

- 키에 기능을 할당하는 화면이 표시됩니다.

OFF: 키에 조작 바로 가기가 할당되어 있지 않습니다.

AF 잠금: 포커스를 잠급니다(76페이지).

포커스: 포커스 범위를 설정합니다(72 및 107페이지). (이 조작 바로 가기는 ⊙ 또는 ⊙ 키에만 할당할 수 있습니다.)

플래시: 플래시 조작을 설정합니다(77 및 102페이지).

F: 노출을 조정합니다(119페이지).

ISO 감도: ISO 감도를 설정합니다(111페이지).

셀프 타이머: 셀프 타이머를 설정합니다(103페이지).

노출 보정: 노출 설정에 대한 노출 값을 설정합니다(114페이지).

설정 버튼 기능 지정

4 **SET 버튼을 위아래로 움직입니다.**

- 키에 할당할 기능을 표시합니다.

5 **SET 버튼을 누릅니다.**

- 선택한 기능이 키에 할당되고 바로 가기 화면으로 돌아옵니다.
- 다른 키에 기능을 할당하려면 **3** ~ **5**단계를 반복합니다.

<"권장 설정"을 선택하는 경우>

6 **MENU 버튼을 누릅니다.**

- 바로 가기 설정을 확인하는 화면이 나타난 다음 옵션 설정 메뉴로 돌아갑니다.
- 이렇게 하면 바로 가기 설정이 완료됩니다.

<할당된 바로 가기를 확인하려면>

- **2**단계 화면에서 MENU 버튼을 누르면 바로 가기 설정 확인 화면이 표시됩니다.

노이즈 감소 기능

바람 소리와 같은 오디오 노이즈 뿐만 아니라 동화상 또는 정지 화상 촬영 시 화상 노이즈는 노이즈 감소 기능을 통해 최소화할 수 있습니다.

1 **옵션 설정 메뉴를 표시합니다(141페이지).**

2 **"노이즈 감소"를 선택하고 SET 버튼을 누릅니다.**

동화상 노이즈 감소:
동화상 촬영 시 화상 노이즈를 줄이려면 기능을 ON/OFF로 설정합니다.

사진 노이즈 감소:
정지 화상 촬영 시 화상 노이즈 감소 기능을 ON/OFF합니다.

바람 소리 감소:
동화상 촬영/음성 녹음 시 바람 소리 감소 기능을 ON/OFF합니다.

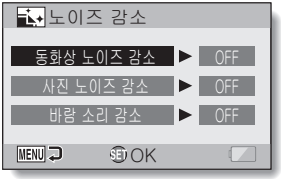

3 **원하는 기능을 선택하고 SET 버튼을 누릅니다.**

- ON이나 OFF를 선택하는 화면이 나타납니다.

ON:
노이즈가 경감됩니다.

OFF:
노이즈가 경감되지 않습니다.

4 **SET 버튼을 위아래로 움직여 원하는 설정을 선택하고 SET 버튼을 누릅니다.**

- 노이즈 감소 설정이 완료됩니다.

팁

- 바람 소리 감소 설정은 필요하지 않은 경우 OFF로 설정해야 합니다. 소음이 없는 환경에서 동화상 또는 음성 파일을 촬영/녹음 시 이 설정을 사용하면 소리가 자연스럽지 않게 녹음됩니다.
- 화상 노이즈 감소 기능은 셔터 속도가 1/4초 미만일 때 효과적입니다.
- 화상 노이즈 감소 기능을 사용할 경우 일반 촬영에 비해 정지 화상 촬영 후 처리 시간이 조금 더 걸립니다.

화질 조정

화상이 촬영될 때 카메라에서 화질을 조정할 수 있습니다.

1 **옵션 설정 메뉴를 표시합니다(141페이지).**

2 **"화상 설정"을 선택하고 SET 버튼을 누릅니다.**

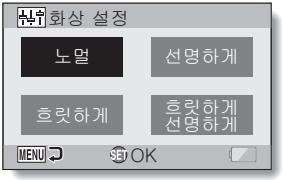

노멀:
일반 화질로 화상을 촬영합니다.

선명하게:
색 농도가 증가합니다.

흐릿하게:
선명도가 감소되어 화상이 흐릿해집니다.

흐릿하게 선명하게:
선명도가 흐려지고 색 농도가 증가합니다.

3 **원하는 설정을 선택하고 SET 버튼을 누릅니다.**

- 화질 설정이 완료됩니다.

플리커 보정

플리커 보정 설정은 형광등 아래에서 동화상을 촬영할 때 발생하는 깜박임이나 전원 주파수에서 배경 조명의 떨림 같은 현상을 줄여줍니다.

1 **옵션 설정 메뉴를 표시합니다(141페이지).**

2 **"플리커 보정"을 선택하고 SET 버튼을 누릅니다.**

ON:
플리커 보정 설정을 켭니다.

OFF:
플리커 보정 설정을 끕니다.

3 **원하는 설정을 선택하고 SET 버튼을 누릅니다.**

- 플리커 보정 설정이 완료됩니다.

팁

- 너무 밝은 실외에서 플리커 보정 설정을 사용하면 헐레이션(Halation) 효과가 발생할 수 있습니다.
- 노출 설정 및 플리커 보정 기능을 동시에 사용할 수 없습니다.
- 플리커 보정 기능이 "ON"으로 설정된 경우 동화상을 촬영하는 동안 셔터 속도는 1/100초가 됩니다.

모니터 밝기

카메라의 모니터 밝기를 조정합니다. 주변의 빛으로 인해 모니터 화상을 보기가 어려울 경우 모니터 밝기를 조정합니다.

1 **옵션 설정 메뉴를 표시합니다(141페이지).**

2 **"밝기"를 선택하고 SET 버튼을 누릅니다.**

3 **SET 버튼을 왼쪽 또는 오른쪽으로 움직여 밝기를 설정한 후 SET 버튼을 누릅니다.**

- 모니터 밝기가 설정됩니다.

팁

- 촬영 화면에서도 **2**단계 표시를 나타낼 수 있습니다. MENU 버튼을 적어도 1초 이상 눌러 밝기 조정 표시가 나타나면 모니터 밝기를 조정할 수 있습니다.

외부 마이크 볼륨 조정

카메라에 연결된 마이크의 입력 레벨을 조절할 수 있습니다.

1 **옵션 설정 메뉴를 표시합니다(141페이지).**

2 **"외부 마이크 음량"을 선택하고 SET 버튼을 누릅니다.**

3 **SET 버튼을 왼쪽 또는 오른쪽으로 움직여 입력 레벨을 조정한 후 SET 버튼을 누릅니다.**

- 외부 마이크에 대한 입력 레벨 설정이 완료되었습니다.

화면 언어

메시지가 여러 언어 중 하나로 카메라의 모니터에 표시되도록 설정할 수 있습니다.

1 **옵션 설정 메뉴를 표시합니다(141페이지).**

2 **"언어 선택"을 선택하고 SET 버튼을 누릅니다.**

日本語:	일본어
ENGLISH:	영어
FRANCAIS:	프랑스어
DEUTSCH:	독일어
ESPAÑOL:	스페인어
ITALIANO:	이탈리아어
NEDERLANDS:	네덜란드어
РУССКИЙ:	러시아어
PORTUGUÊS:	포르투갈어
TÜRKÇE:	터키어
한국어:	한국어
中文(简):	중국어(간체)
中文(繁):	중국어(번체)

3 **원하는 언어를 선택하고 SET 버튼을 누릅니다.**

- 선택한 언어 표시가 설정됩니다.

TV 출력 설정

카메라의 USB/AV 단자, COMPONENT/AV 단자 또는 HDMI 단자에서 출력되는 화상 신호의 종류를 지정합니다.

1 **옵션 설정 메뉴를 표시합니다(141페이지).**

2 **"TV 출력 설정"을 선택하고 SET 버튼을 누릅니다.**

TV 방식:
COMPONENT/AV 단자에서 출력되는 TV 신호의 종류를 설정합니다.

TV 종류:
TV 화면 비율을 설정합니다.

콤포넌트/HDMI:
COMPONENT/AV 및/또는 HDMI 단자에서 출력되는 신호를 설정합니다.

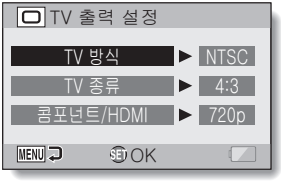

3 **원하는 설정을 선택하고 SET 버튼을 누릅니다.**

- 선택한 설정의 매개 변수를 변경하기 위한 화면이 나타납니다.

<"TV 방식"을 선택한 경우>

NTSC: NTSC 방식의 영상 신호를 출력합니다.
PAL: PAL 방식의 영상 신호를 출력합니다.

<"TV 종류"가 선택된 경우>

4:3: 화면 비율이 4:3인 TV로 연결할 때 이 설정을 사용합니다.
16:9: 화면 비율이 16:9인 TV로 연결할 때 이 설정을 사용합니다.

<"콤포넌트/HDMI"가 선택된 경우>

1080i: 출력 신호가 1080i로 설정됩니다.
720p: 출력 신호가 720p로 설정됩니다.
480p: 출력 신호가 480p로 설정됩니다.

4 **SET 버튼을 위아래로 움직여 원하는 매개 변수를 선택합니다.**

5 **SET 버튼을 누릅니다.**

6 **MENU 버튼을 누릅니다.**

- TV 출력 설정이 완료됩니다.

■ **“TV 종류” 설정 및 TV 디스플레이 간의 관계**

아래 표에서는 “TV 종류” 설정을 변경할 경우 출력되는 영상 신호를 표시합니다. 그러나 자동 감지 기능이 있는 일부 TV의 경우 출력이 표와 다를 수 있으며 TV 디스플레이를 전혀 변경할 수 없는 경우도 있습니다.

“TV 종류” 설정	연결할 TV 종류	표시할 화상 파일	TV 디스플레이
4:3	4:3	정지 화상 (4:3)	
		SD 모드의 동화상	
		HD 모드의 동화상	

TV 출력 설정

“TV 종류” 설정	연결할 TV 종류	표시할 화상 파일	TV 디스플레이
16:9	16:9	정지 화상 (4:3)	
		SD 모드의 동화상	
		HD 모드의 동화상	

* 정지 화상의 예는 16:9 정지 화상 모드에서 촬영된 화상입니다.

주의

TV 디스플레이가 잘못된 경우...

- TV 모니터에 표시되는 화상 모양이 잘못된 경우 카메라의 “TV 종류” 설정을 변경하거나 TV에서 화면 크기 설정을 변경할 수 있습니다. TV에서 화면 크기 설정을 변경하려면 해당 TV의 사용 설명서를 참조하십시오.

출력 정지 화상의 화면 비율이 16:9로 변경되지 않는 경우?

- 정지 화상 출력은 16:9 정지 화상 모드로 촬영한 화상의 경우 4:3입니다.

절전 기능

본 디지털 카메라에는 지정한 시간 동안 사용하지 않으면 자동으로 전원이 꺼지는 "절전 기능"이 있습니다. 절전 기능은 카메라를 사용하지 않을 때나 카메라의 전원을 켠 채로 두었을 때 배터리가 소모되는 것을 방지합니다. 절전 기능이 작동하기까지의 경과 시간(대기 시간)을 지정할 수 있습니다.

1 **옵션 설정 메뉴를 표시합니다(141페이지).**

2 **"절전 기능"을 선택하고 SET 버튼을 누릅니다.**

전지:촬영:
배터리 팩을 사용하는 경우 촬영 모드에 대한 대기 시간을 설정합니다.

전지:재생:
배터리 팩을 사용하는 경우 재생 모드에 대한 대기 시간을 설정합니다.

AC:촬영/재생:
AC 전원을 사용하는 경우 촬영 및 재생 모드에 대한 대기 시간을 설정합니다.

청색 LED:
[📷]/[🎥] 버튼을 둘러싸고 있는 링형 청색 LED 램프를 ON 또는 OFF로 설정합니다.

3 **원하는 옵션을 선택하고 SET 버튼을 누릅니다.**
- 대기 시간 설정 화면이 나타납니다.

4 **SET 버튼을 위아래로 움직여 대기 시간을 설정합니다.**
<3단계에서 "전지:촬영", "전지:재생" 또는 "AC:촬영/재생"을 선택한 경우>
위로:
대기 시간을 증가시킵니다.
아래로:
대기 시간을 감소시킵니다.
<3단계에서 "청색 LED"를 선택한 경우>
ON:
링형 LED가 점등됩니다.
OFF:
링형 LED가 소등됩니다.

5 **SET 버튼을 누릅니다.**

6 **MENU 버튼을 누릅니다.**
- 대기 시간이 설정됩니다.

파일 번호 메모리 기능

새로 포맷한 카드를 사용하면 촬영한 화상의 파일 이름(화상 번호)이 자동으로 0001부터 시작합니다. 연이어서 재포맷한 카드를 사용하거나 재포맷한 다른 카드를 사용하면 파일 이름은 다시 0001부터 시작합니다. 이것은 파일 번호 메모리 기능이 "OFF"로 설정되었기 때문입니다. 이 경우 여러 개의 카드에 같은 번호를 가진 화상들이 존재하게 됩니다. 파일 번호 메모리 기능을 "ON"으로 설정하면 카드가 재포맷되거나 다른 카드로 교체되더라도 카메라에 마지막으로 기록된 번호에 이어 연속된 번호의 파일 이름을 지정할 수 있습니다.

<파일 번호 메모리 기능 "OFF">

	파일 이름(화상 번호)
카드 A	0001, 0002.....0012, 0013

:

카드 교체

▼

카드 B	0001, 0002.....0012, 0013

<파일 번호 메모리 기능 "ON">

	파일 이름(화상 번호)
카드 A	0001, 0002.....0012, 0013

:

카드 교체

▼

카드 B	0014, 0015.....0025, 0026

파일 번호 메모리 기능

- 카드 A와 교체한 카드 B에 파일이 남아 있는 경우 파일 이름은 다음과 같이 지정됩니다.

  교체하기 전 카드 B의 가장 높은 파일 번호가 카드 A의 가장 높은 파일 번호보다 낮은 경우: 그 다음으로 기록된 화상의 파일 이름이 카드 A에 기록된 마지막 파일 이름에서 계속됩니다.

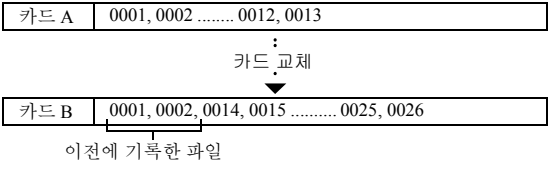

  교체하기 전 카드 B의 가장 높은 파일 번호가 카드 A의 가장 높은 파일 번호보다 높은 경우: 그 다음에 기록된 화상의 파일 이름이 카드 B에 기록된 마지막 파일 이름에서 계속됩니다.

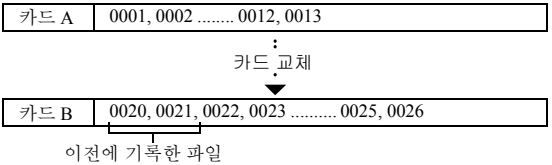

1 **옵션 설정 메뉴를 표시합니다(141페이지).**

2 **"파일 번호 계속"을 선택하고 SET 버튼을 누릅니다.**

ON:
파일 번호 메모리 기능이 작동합니다.

OFF:
파일 번호 메모리 기능이 작동하지 않습니다.

3 **원하는 설정을 선택하고 SET 버튼을 누릅니다.**

- 선택한 파일 번호 메모리 기능이 설정됩니다.

팁

- 파일 번호 메모리 기능을 "OFF"로 설정할 때까지 파일 이름은 연속적으로 지정됩니다. 촬영을 구분할 때는 파일 번호 재설정 기능을 "OFF"로 설정하는 것이 좋습니다.

카드 포맷

카드는 반드시 본 카메라로 포맷해야 합니다.
- 구매 후 처음 사용하는 카드
- 컴퓨터나 다른 디지털 카메라에서 포맷된 카드

잠금 스위치가 “LOCK(잠금)” 위치로 설정되어 있으면 카드를 포맷할 수 없습니다. 잠금 스위치를 잠금 해제 위치로 설정한 후 포맷 절차를 계속합니다.

1 옵션 설정 메뉴를 표시합니다(141페이지).

2 “포맷”을 선택하고 SET 버튼을 누릅니다.

- 일반적으로 풀 포맷은 필요하지 않습니다. 그러나 정상 포맷 이후에도 카드 오류가 발생할 경우 풀 포맷을 실행하여 문제를 해결합니다.

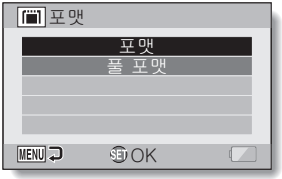

포맷:
일반 포맷이 실행됩니다.

풀 포맷:
전체 카드를 검색하고 포맷합니다.
(남아 있는 배터리 전원이 없을 경우 이 설정을 선택할 수 없습니다.)

3 원하는 포맷 옵션을 선택하고 SET 버튼을 누릅니다.

- 확인 화면이 나타납니다.

4 **"예"를 선택하고 SET 버튼을 누릅니다.**

- 포맷이 시작됩니다.
- 포맷하는 동안 모니터에 "포맷 중"과 "전원을 끄지 마십시오"가 표시됩니다.

주의

재포맷 시 주의 사항

- 포맷 중에 카메라 전원을 끄거나 카드를 꺼내지 마십시오.

포맷하면 데이터가 삭제됩니다.

- 카드가 포맷되면 카드에 기록된 모든 데이터가 삭제됩니다. 삭제 금지된 데이터(122페이지)도 삭제되므로 카드를 재포맷하기 전에 중요한 데이터는 컴퓨터의 하드 디스크나 다른 저장 매체에 복사해 두십시오.

카드 처분/양도 관련 주의 사항(재포맷된 카드에서 데이터 복구)

- 카메라 또는 컴퓨터를 사용하여 카드를 재포맷하거나 카드에서 데이터를 삭제하면 카드의 관리 데이터만 수정되고 데이터 자체는 카드에서 완전히 삭제되지 않습니다.
- 특정 소프트웨어를 사용하여 재포맷한 카드에서 데이터를 복구할 수도 있습니다. 그러나 카메라를 풀 포맷하면 데이터 복구 소프트웨어를 사용해도 데이터를 복구할 수 없습니다.
- 카드를 처분하는 경우에는 카드를 완전히 파기하는 것이 좋습니다. 카드를 다른 사용자에게 양도하는 경우에는 카메라의 풀 포맷 기능을 사용하여 카드를 재포맷하거나 시판 중인 카드 데이터 삭제용 소프트웨어를 사용하는 것이 좋습니다. 데이터 관리는 사용자의 책임입니다.

팁

포맷을 취소하려면

- **4**단계에서 "아니오"를 선택하고 SET 버튼을 누릅니다.

카메라 설정 초기화

카메라를 공장 출하 시 설정으로 초기화합니다.

1 **옵션 설정 메뉴를 표시합니다(141페이지).**

2 **"설정 초기화"를 선택하고 SET 버튼을 누릅니다.**

설정 초기화:
공장 출하 시 설정으로 초기화합니다.

종료:
설정을 변경하지 않고 옵션 설정 메뉴로 돌아갑니다.

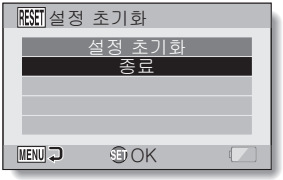

3 **"설정 초기화"를 선택하고 SET 버튼을 누릅니다.**

- 카메라 설정이 공장 출하 시 설정으로 초기화됩니다.

팁

- 이 절차를 수행해도 다음 설정은 변경되지 않습니다.
  날짜 및 시각 설정
  언어 선택 설정
  TV 방식 설정

남아 있는 카드 메모리 확인

카드에서 촬영 가능 매수 및 촬영 가능 시간을 확인할 수 있습니다. 관련 카드의 최대 화상 수 및 촬영 시간을 표시한 표는 216페이지의 "촬영 가능 매수/촬영 가능 시간/녹음 가능 시간"을 참조하십시오.

촬영 가능 매수 및 촬영 가능 시간 확인

1 **REC/PLAY 스위치를 REC로 설정하고 카메라를 켭니다.**

- 촬영 가능 매수가 모니터의 왼쪽 상단에 나타납니다.
- 동화상 촬영 가능 시간이 모니터의 오른쪽 상단에 나타납니다.
- 촬영 가능 매수와 촬영 가능 시간은 해상도 및 압축율 설정에 따라 다릅니다.

음성 녹음의 경우

1 **카메라를 음성 녹음 모드로 설정합니다(96페이지).**

- 녹음 가능 시간이 표시됩니다.

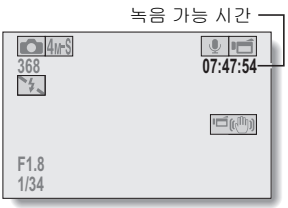

남아 있는 카드 메모리 확인

팁

- 촬영 가능 매수나 촬영 가능 시간이 “0”일 때는 더 이상 촬영할 수 없습니다. 더 촬영하려면 새 카드를 설치하거나 화상을 컴퓨터에 저장하고 카드에서 해당 데이터를 삭제합니다(88페이지).
- 촬영 가능 매수 또는 동화상 촬영 가능 시간이 “0”일 때는 해상도를 낮게 설정하거나(71, 93 및 94페이지) 다른 화질 설정을 선택하여 적은 매수의 화상을 촬영할 수도 있습니다.

배터리 팩 잔량 확인

배터리 사용 중 모니터에서 배터리 팩의 잔량을 확인할 수 있습니다. 촬영 전에 반드시 이 표시를 확인하십시오. 배터리 팩의 사용 가능한 시간 표시는 215페이지를 참조하십시오.

1 **촬영 메뉴나 재생 메뉴를 표시합니다(49페이지).**

- 배터리 잔량 표시가 모니터의 오른쪽 하단에 나타납니다.
- 배터리의 특성상 주변 온도가 낮은 경우에는 가 빨리 나타나 배터리 잔량이 올바르지 않게 표시될 수 있습니다.
  또한 카메라를 사용하는 조건이나 주변 환경(온도 등)에 따라 배터리 잔량 표시가 변경될 수 있습니다. 그러므로 이 표시는 배터리 잔량의 근사치로서만 참고할 수 있습니다.

배터리 팩 잔량 표시	배터리 잔량
표시 없음 또는	배터리 용량이 꽉 차 있습니다.
	배터리 용량이 조금 감소했습니다.
	잠시 후 촬영 또는 재생을 할 수 없게 됩니다.
	[ ] 버튼이나 [ ] 버튼을 누를 때 이 아이콘이 점멸하면 화상을 촬영할 수 없습니다. 배터리 팩을 충전하십시오.

배터리 팩 잔량 확인

팁

- 데이터가 존재하면 정보 화면에서도 배터리 팩 잔량을 확인할 수 있습니다 (140페이지).
- 배터리 수명은 같은 종류의 배터리 팩이라도 다를 수 있습니다.
- 카메라 사용법(플래시 사용 횟수, 모니터 사용 여부 등)이나 주변 온도(10°C 미만의 온도)에 따라 완전하게 충전된 배터리 팩에 저장할 수 있는 화상 수가 크게 다릅니다.
- 결혼식, 여행 중 촬영 시 배터리 팩의 소모로 중요한 순간을 놓치는 일이 없도록 예비 배터리 팩을 준비하는 것이 좋습니다. 추운 조건에서 촬영할 때도 예비 배터리 팩을 준비하는 것이 좋습니다. 스키장과 같은 장소에서는 사용할 때까지 주머니 속에 넣어 따뜻하게 할 수 있습니다.

표준 동화상 입력 단자에 연결

화상 출력: 화상 출력 위치는 연결 케이블에 따라 다릅니다.

연결 케이블	화상 출력 위치	촬영 모드		재생 모드
		대기	촬영	
전용 S-AV 인터페이스 케이블	카메라 모니터	NTSC: × PAL: ○	○	×
	TV	NTSC: ○ PAL: ×	×	○
전용 콤포넌트 케이블	카메라 모니터	×	○	×
	TV	○	×	○
HDMI 케이블	카메라 모니터	×	○	×
	TV	○	×	○

○: 화상이 출력되었습니다.　×: 화상이 출력되지 않았습니다.

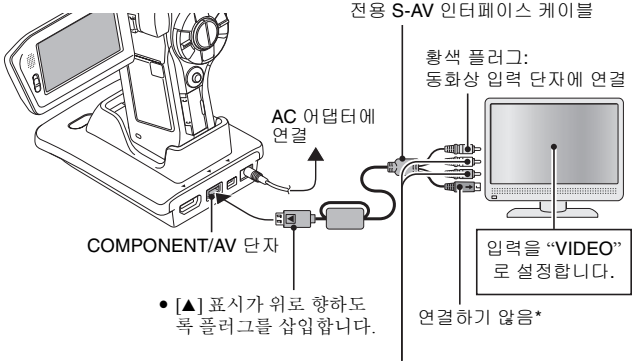

* 연결 시 화상이 TV 모니터에 제대로 나타나지 않습니다.

고화질 즐기기

S-VIDEO 단자에 연결

<S-VIDEO 입력 단자에 연결할 경우>

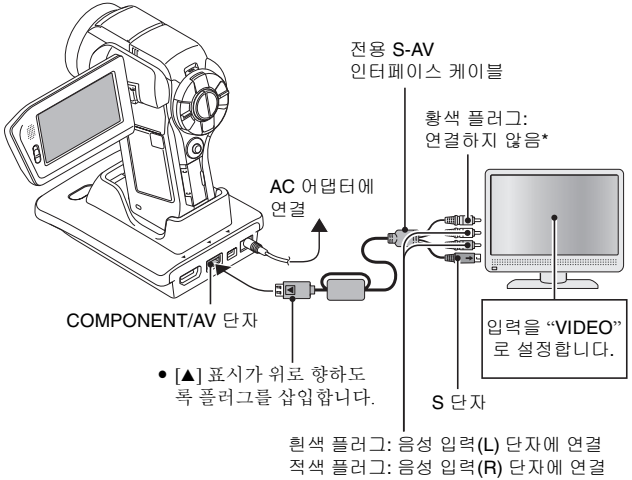

*연결 시 화상이 TV 모니터에 제대로 나타나지 않습니다.

480p/720p/1080i 단자에 연결

TV에 480p/720p/1080i 입력 단자가 있으면 카메라에서 고화질 동화상의 콤포넌트 출력을 즐길 수 있습니다.

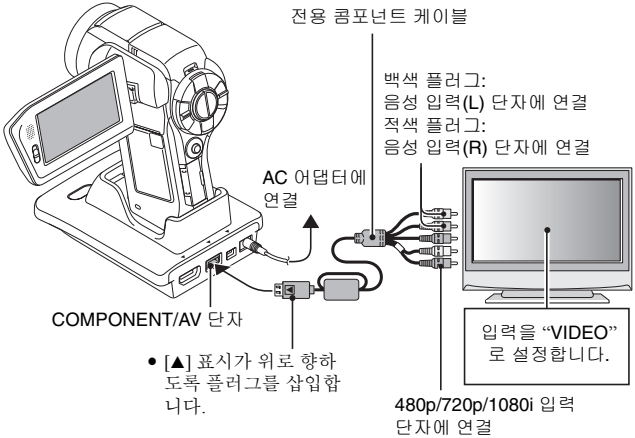

참고

TV에 480p/720p/1080i 비디오 입력 기능이 없는 경우

- 화상이 TV에 나타나지 않습니다.

카메라 메뉴 화면 및 TV 메뉴 화면

- 메뉴 화면은 TV 모니터에만 나타나므로 TV 모니터를 보면서 카메라를 조작하십시오.

케이블을 조심스럽게 끼우고 빼십시오.

- 케이블을 연결할 때 케이블 플러그의 방향이 올바른지, 장치의 터미널 소켓 모양과 일치하는지 확인하십시오. 연결할 때는 플러그를 똑바로 누르십시오. 케이블을 연결할 때 잘못된 방향으로 힘을 가하면 터미널 소켓의 커넥터 핀이 영구적으로 손상될 수 있습니다.
- 케이블을 연결할 때와 연결을 끊을 때는 무리하게 힘을 가하지 마십시오.

HDMI 단자에 연결

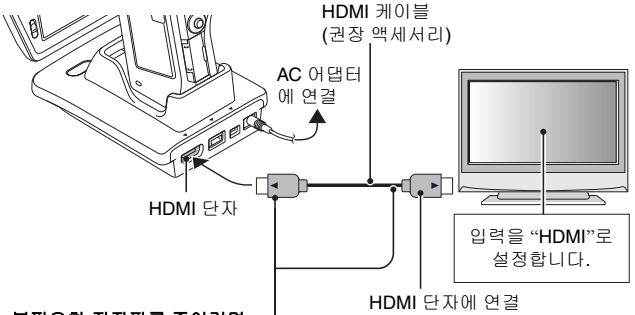

불필요한 전자파를 줄이려면

- 제공된 코어를 부착하십시오.

<도킹 스테이션의 끝>

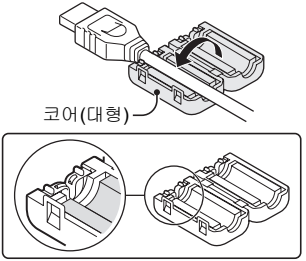

<TV의 끝>

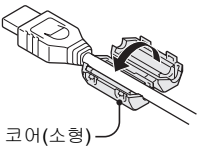

팁

- HDMI, HDMI 로고 및 High-Definition Multimedia Interface는 HDMI Licensing, LLC의 상표 또는 등록 상표입니다.

HDMI™
HIGH-DEFINITION MULTIMEDIA INTERFACE

TV에서 재생

- 카메라를 텔레비전에 연결한 후 TV 입력을 카메라가 연결된 단자로 변경합니다.
- 카메라가 TV에 연결되어 있을 때는 카메라의 모니터에 화상이 나타나지 않습니다.
- 재생 방법은 카메라 모니터에서 화상을 볼 때와 같습니다.
  음성 재생: 97페이지 참조
- 리모컨을 사용하여 재생할 수 있습니다(82페이지).
- 음성 녹음도 카메라에서 재생할 때와 같은 절차로 재생할 수 있습니다.
- 도킹 스테이션에 장착된 카메라가 절전 모드인 경우 도킹 스테이션의 작동 모드 버튼을 누르거나 리모컨의 ON/OFF 버튼을 눌러 카메라를 켭니다.

주의

케이블을 조심스럽게 끼우고 빼십시오.

- 케이블을 연결할 때 케이블 플러그의 방향이 올바른지, 장치의 터미널 소켓 모양과 일치하는지 확인하십시오. 연결할 때는 플러그를 똑바로 누르십시오. 케이블을 연결할 때 잘못된 방향으로 힘을 가하면 터미널 소켓의 커넥터 핀이 영구적으로 손상될 수 있습니다.
- 케이블을 연결할 때와 연결을 끊을 때는 무리하게 힘을 가하지 마십시오.

팁

"PAL" TV 방식을 선택하고(156페이지) 제공된 S-AV 인터페이스 케이블을 사용하여 카메라를 TV에 연결할 때 표시되는 정보입니다.

촬영 중: 화상은 모니터에만 나타나며 TV에는 나타나지 않습니다.
재생 중: 화상은 TV에만 나타나며 모니터에는 나타나지 않습니다.

Xacti Library

Xacti Library 기능을 사용하면 카메라에 기록된 파일을 컴퓨터를 사용하지 않고 대용량 하드 디스크에 저장하고 TV에서 재생할 수 있습니다. 컴퓨터를 작동시킬 필요 없이 TV 화면에서 바로 풀 HD(Full High Definition) 화상을 볼 수 있습니다.
또한 달력을 사용하여 파일 관리뿐 아니라 복사와 삭제 등의 파일 작업에 액세스할 수 있습니다.
Xacti Library를 사용하는 방법에 대한 자세한 내용은 별도로 제공되는 Xacti Library 사용 설명서를 참조하십시오.

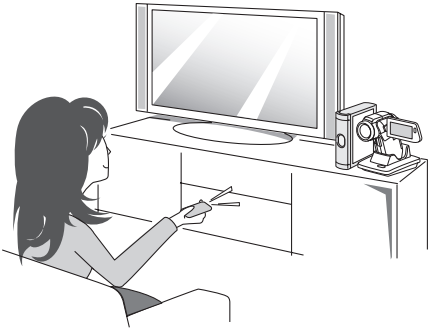

PictBridge 모드

본 카메라는 PictBridge 기능을 지원합니다. 카메라를 PictBridge 기능이 있는 프린터에 직접 연결하면 카메라 모니터를 사용하여 화상을 선택하고 인쇄 (PictBridge 인쇄)를 시작할 수 있습니다.

1 **카메라에 카드를 장착하고 모니터 장치를 열어 카메라를 켜고 프린터를 켭니다.**

2 **제공된 도킹 스테이션을 사용하여 카메라를 프린터에 연결합니다.**

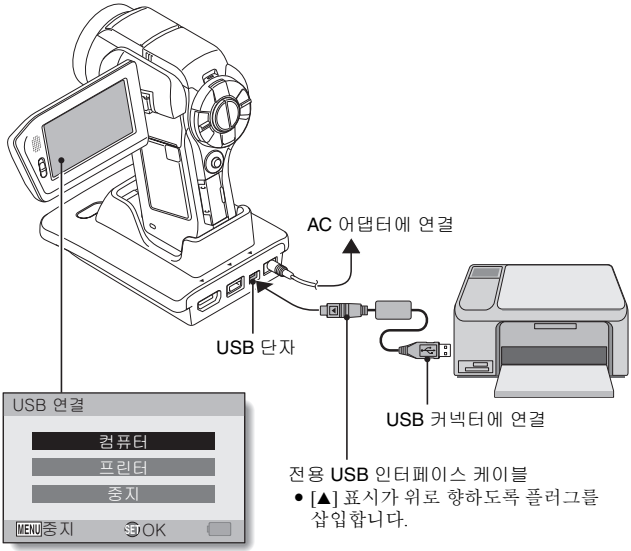

3 **"프린터"를 선택하고 SET 버튼을 누릅니다.**

4 **PictBridge 인쇄 모드가 활성화됩니다.**

- 카메라가 PictBridge 인쇄 모드로 전환되고 인쇄 모드 화면이 나타납니다.

주의

케이블을 조심스럽게 끼우고 빼십시오.

- 케이블을 연결할 때 케이블 플러그의 방향이 올바른지, 장치의 터미널 소켓의 모양과 일치하는지 확인하십시오. 연결할 때는 플러그를 똑바로 누르십시오. 케이블을 연결할 때 잘못된 방향으로 힘을 가하면 터미널 소켓의 커넥터 핀이 영구적으로 손상될 수 있습니다.
- 케이블을 연결할 때와 연결을 끊을 때는 무리하게 힘을 가하지 마십시오.

프린터에 연결 시 주의 사항

- 접속 중에 프린터를 끌 경우 카메라가 올바르게 작동하지 않을 수 있습니다. 카메라가 올바르게 작동하지 않을 경우에는 USB 인터페이스 케이블을 뽑고 카메라를 끈 다음 케이블을 다시 연결하십시오.
- PictBridge 인쇄 중에는 카메라의 버튼 조작에 대한 반응이 느려집니다.
- 배터리 팩으로 전원을 공급하는 카메라에서 직접 인쇄할 경우 반드시 배터리 잔량이 충분한지 확인하십시오.

인쇄

선택한 화상 인쇄

정지 화상을 선택하고 인쇄합니다.

1 **인쇄 설정을 완료합니다(178페이지).**

2 **단일 화상 아이콘 [⎙] 을 선택하고 SET 버튼을 누릅니다.**

- 인쇄할 화상 선택 화면이 나타납니다.

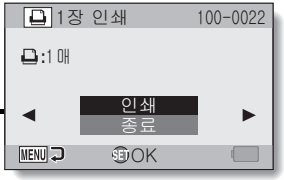

3 **SET 버튼을 왼쪽이나 오른쪽으로 움직여 인쇄할 화상을 표시합니다.**

- 인쇄할 화상을 지정합니다.

4 **인쇄 매수를 지정합니다.**

① SET 버튼을 위쪽으로 움직여 "매수"를 선택하고 SET 버튼을 누릅니다.

② SET 버튼을 위아래로 움직여 인쇄 매수를 지정합니다.

③ SET 버튼을 누릅니다.

- "인쇄"가 선택됩니다.

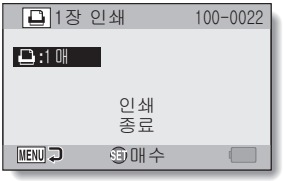

5 **SET 버튼을 누릅니다.**

- 인쇄가 시작됩니다.

팁

인쇄 중지

① 인쇄 중에 SET 버튼을 아래로 움직입니다.

- 인쇄 중지 확인 화면이 나타납니다.

② "중지"를 선택하고 SET 버튼을 누릅니다.

- "종료"를 선택한 상태에서 SET 버튼을 누르면 인쇄가 다시 시작됩니다.

모든 화상 인쇄

카드의 모든 화상을 인쇄합니다.

1 **인쇄 준비를 완료합니다(178페이지).**

2 **모든 화상 아이콘 ALL을 선택하고 SET 버튼을 누릅니다.**

- 모든 화상 인쇄 화면이 나타납니다.

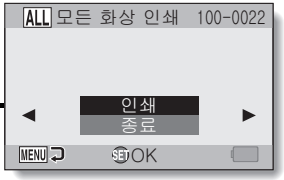

3 **"인쇄"를 선택하고 SET 버튼을 누릅니다.**

- 인쇄가 시작됩니다.

주의

카드에 999장을 넘는 정지 화상이 있으면 인쇄할 수 없습니다.

- 인쇄하기 전에 원치 않는 화상을 삭제하십시오.

인쇄

인덱스 인쇄 만들기

카드에 있는 모든 화상의 인덱스 인쇄를 만듭니다.

1 **인쇄 준비를 완료합니다(178페이지).**

2 **인덱스 인쇄 아이콘 INDEX 을 선택하고 SET 버튼을 누릅니다.**

- 인덱스 인쇄 화면이 나타납니다.

3 **"인쇄"를 선택하고 SET 버튼을 누릅니다.**

- 인쇄가 시작됩니다.

인쇄 지침에 따라 화상 인쇄(요청된 화상)

예약된 화상을 모두 인쇄하는 절차입니다.

1 **인쇄 준비를 하고(123페이지) 인쇄 준비를 완료합니다(178페이지).**

2 **DPOF 아이콘 을 선택하고 SET 버튼을 누릅니다.**

- 예약된 화상 인쇄 화면이 나타납니다.

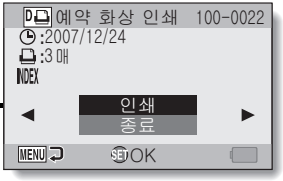

3 **"인쇄"를 선택하고 SET 버튼을 누릅니다.**

- 인쇄가 시작됩니다.
- SET 버튼을 누른 후 약 1분 뒤에 인쇄가 시작됩니다.

팁

- **2**단계에서 SET 버튼을 왼쪽이나 오른쪽으로 움직여 각 화상을 보고 인쇄 예약을 확인할 수 있습니다.

주의

- 사용 중인 프린터가 카메라의 DPOF 인쇄 기능을 지원하지 않으면 예약된 화상 인쇄 가 불가능합니다.

인쇄

프린터 설정을 조절합니다.

화상은 용지 종류, 크기, 레이아웃, 인쇄 품질 등 카메라에서 지정한 설정에 따라 인쇄됩니다.

1 **인쇄 준비를 완료합니다(178페이지).**

2 **프린터 설정 선택 아이콘 을 선택하고 SET 버튼을 누릅니다.**

- 프린터 설정 변경 화면이 나타납니다.

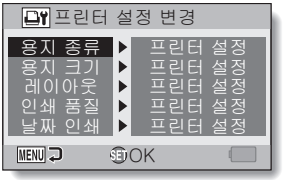

용지 종류:
인쇄에 사용할 용지의 종류를 지정합니다.

용지 크기:
인쇄에 사용할 용지의 크기를 지정합니다.

레이아웃:
용지에 화상을 어떻게 배치할지 지정합니다.

인쇄 품질:
화상의 인쇄 품질을 선택합니다.

날짜 인쇄:
촬영한 날짜를 인쇄합니다.

3 프린터 설정을 조절합니다.

① **SET 버튼을 위아래로 움직여 프린터 항목을 선택하고 SET 버튼을 누릅니다.**
- 선택한 매개 변수를 설정하는 화면이 나타납니다.

② **SET 버튼을 위아래로 움직여 설정을 조절하고 SET 버튼을 누릅니다.**
- 선택한 항목이 설정되고 프린터 설정 변경 화면으로 돌아갑니다.
- 다른 매개 변수를 조절하려면 같은 절차를 수행합니다.
- 각 항목의 설정 내용은 프린터에 따라 달라집니다.

<"프린터 설정"을 선택하는 경우>
- 프린터에서 지정한 설정에 따라 화상이 인쇄됩니다.

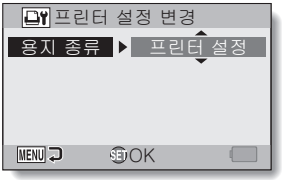

<"용지 종류"를 선택한 경우>

4 MENU 버튼을 누릅니다.
- 인쇄 모드 화면으로 돌아옵니다.

팁
- 프린터 설정 매개 변수는 연결된 프린터에 따라 다릅니다.
- 카메라의 프린터 설정 화면에 나타나지 않는 프린터 기능을 사용하려면 "프린터 설정"을 선택하십시오.
- 카메라에서 설정한 기능을 프린터에서 사용할 수 없으면 카메라의 프린터 인쇄 설정이 자동으로 "프린터 설정"으로 바뀝니다.

마이크/헤드폰 연결

시판 중인 스테레오 마이크 및 헤드폰을 카메라에 연결할 수 있습니다.

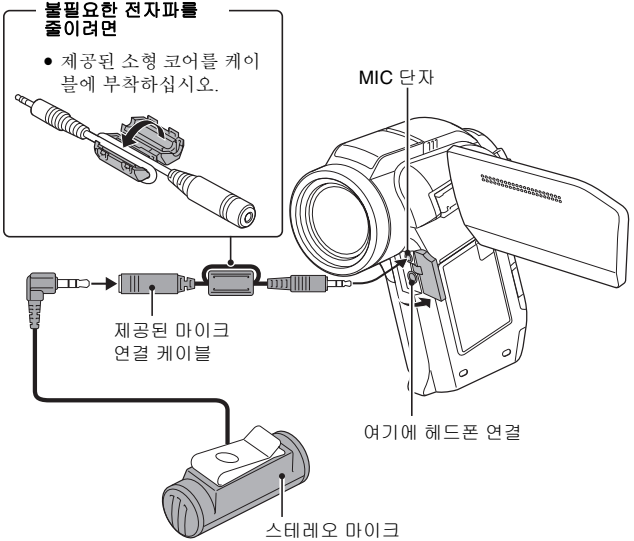

팁

- 연결된 마이크의 입력 레벨을 조절할 수 있습니다(154페이지).
- 외부 마이크를 연결하면 카메라의 스테레오 마이크를 사용할 수 없습니다.
- 헤드폰이 연결되면 내부 스피커의 출력은 OFF 상태가 됩니다.

슈 마운트

외부 마이크, 보조 플래시, 동화상 램프 등과 같은 다양한 장치를 카메라 상단의 슈 마운트에 부착할 수 있습니다. 최고의 화질을 원하는 경우 촬영 시 슈 마운트를 사용하십시오.

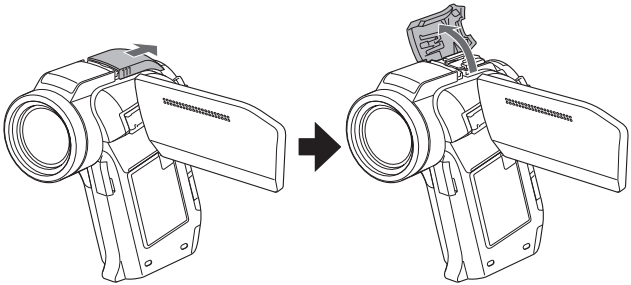

팁

연결 장치

- 슬래이브 플래시 장치만 슈 마운트와 함께 사용할 수 있습니다.
- 이 카메라에 있는 슈 마운트는 핫슈(hot shoe)가 아닙니다.
- 슈 마운트는 크기가 큰 플래시 장치나 동화상 램프 등의 일부 장치와 맞지 않을 수 있습니다.

주의

- 장치를 카메라의 슈 마운트에 부착할 때 필요 이상의 힘을 가하지 않도록 주의하십시오. 슈 마운트나 장치의 어댑터가 손상될 수 있습니다.

일반적으로 묻는 질문

카메라 조작에 관한 질문이 있다면 다음의 일반적으로 묻는 질문에서 답을 찾을 수 있습니다.

	질문	답	조치
전원	왜 전원이 켜지지 않습니까?	낮은 기온으로 인해 배터리 성능이 일시적으로 저하되었습니다.	카메라를 사용하기 전에 주머니에 넣어 따뜻하게 하십시오.
	완전히 충전했는데도 왜 배터리 팩이 빨리 소모됩니까?	주위 온도가 너무 낮습니다.	배터리 팩을 10 ~ 40°C의 온도에 보관하십시오.
	왜 충전이 끝나지 않습니까?	배터리 팩의 수명이 다했습니다.	새 배터리로 교환하십시오. 그래도 충전이 끝나지 않으면 판매점에 문의하십시오.
	왜 아이콘이 나타납니까?	배터리 팩 잔량이 적습니다.	제공된 AC 어댑터를 사용하거나 배터리 팩을 완전히 충전된 것으로 교체하십시오.
촬영	왜 멀티 램프가 적색으로 깜박입니까?	기록된 파일을 카드에 저장하고 있습니다.	고장이 아닙니다. 멀티 램프가 꺼질 때까지 기다리십시오.
	왜 플래시가 작동하지 않습니까?	카메라에서 화상의 밝기가 충분하므로 플래시가 필요하지 않습니다.	고장이 아닙니다. 화상을 촬영하십시오. 카메라에서 플래시가 필요하면 자동으로 작동합니다.

	질문	답	조치
촬영	카메라를 끈 후에도 설정이 그대로 유지됩니까?	—	셀프 타이머와 노출 보정을 제외한 모든 설정은 카메라를 끈 후에도 그대로 유지됩니다.
	어떤 해상도 설정을 사용해야 합니까?	—	촬영 목적에 따라 해상도를 설정하십시오. 8M, 4M-H, 4M-S: Letter 크기 이상으로 인쇄하거나 사진의 일부분을 확대(트리밍)하여 인쇄할 경우 사용합니다. 3.5M, 2M, 2M, [▬]: 표준 사진 크기(서비스판)로 인쇄할 경우 사용합니다. 0.9M, 0.3M: 웹 페이지에 게시하거나 전자 메일에 첨부할 사진을 촬영할 경우 사용합니다.

일반적으로 묻는 질문

	질문	답	조치
촬영	디지털 줌과 광학 줌은 무엇이 다릅니까?	—	광학 줌은 렌즈의 광학적 특성을 이용하여 촬영하므로 화상의 미세한 부분까지도 손상 없이 촬영할 수 있습니다. 반면에 디지털 줌은 화상 센서에 찍힌 화상의 일부를 확대하므로 화상이 거칠어질 수도 있습니다.
	포커스를 어떻게 원경에 맞춥니까?	—	사진을 찍을 때 장면 선택 기능을 풍경 모드로 설정하십시오. 또는 포커스 범위 설정을 매뉴얼 포커스 MF로 설정하고 거리를 ∞로 설정하십시오.
	실외에서 촬영한 동화상이 완전히 흰색입니다.	—	플리커 보정 설정을 OFF로 설정하십시오.

	질문	답	조치
모니터	추운 날씨에 사용하면 왜 화상에 잔상이 나타납니까?	모니터의 특성으로 인한 현상입니다.	고장이 아닙니다. 점들은 모니터에만 나타나는 것이며 화상에는 기록되지 않습니다.
	왜 표시된 화상에 적색, 청색, 녹색, 흑색의 점들이 보입니까?		
화상 보기	왜 화상이 너무 밝습니까?	피사체가 너무 밝습니다.	촬영 각도를 변경하는 등 촬영 시 밝은 피사체를 보정할 방법을 생각해 보십시오.
	왜 화상의 포커스가 맞지 않습니까?	포커스가 제대로 맞지 않았습니다.	카메라를 올바르게 잡고 [📷] 버튼을 천천히 반만 눌러 포커스를 잡그십시오. 그런 다음 [📷] 버튼을 끝까지 눌러 화상을 촬영하십시오.
	왜 화상의 일부가 찍히지 않습니까?	너무 가까운 범위에서 촬영했습니다.	근거리 촬영 시에는 모니터를 사용하여 화상의 구도를 잡으십시오.

일반적으로 묻는 질문

	질문	답	조치
화상 보기	왜 화상이 나오지 않습니까(? 표시)?	다른 디지털 카메라에서 사용한 카드에 저장된 화상을 재생할 경우 이런 현상이 발생할 수 있습니다.	본 카메라를 사용하여 카드에 기록된 화상을 재생하십시오.
	왜 확대한 화상이 선명하지 않습니까?	카메라 특성상 확대한 화상은 덜 선명합니다.	고장이 아닙니다.
	왜 촬영한 화상이 선명하지 않습니까?	디지털 줌을 사용하여 촬영한 화상입니다.	고장이 아닙니다.
	컴퓨터에서 편집한 화상과 음성 파일을 재생할 수 있습니까?	—	컴퓨터에서 편집한 파일의 정확한 재생은 보장할 수 없습니다.
	왜 동화상 재생 시 모터 소리 같은 소음이 들립니까?	카메라의 기계 작동 소리가 녹음되었습니다.	고장이 아닙니다.

	질문	답	조치
TV에 연결하기	왜 음성이 나오지 않습니까?	TV의 음량이 낮게 설정되어 있습니다.	TV의 음량을 조절하십시오.
	일반 비디오(컴포지트 비디오) 출력, S-video 출력 및 콤포넌트/HDMI 출력은 무엇이 다릅니까?	—	일반 비디오(컴포지트 비디오) 출력: Y (광휘) 신호와 색신호를 결합하고 결합된 신호를 출력합니다. S-VIDEO 출력: Y 신호와 색신호를 개별적으로 출력합니다. 콤포넌트/HDMI 신호: Y 신호, B-Y 신호 및 R-Y 신호를 개별적으로 출력합니다. 화질은 일반 비디오 출력, S-video 출력, 콤포넌트/HDMI 출력순으로 높아집니다.
	전용 S-AV 인터페이스 케이블과 전용 콤포넌트 케이블을 동시에 연결하고 화상을 출력할 수 있습니까?	—	양쪽 케이블을 동시에 연결한 경우에는 화상을 출력할 수 없습니다. 하나의 케이블만 연결하십시오.

일반적으로 묻는 질문

	질문	답	조치
인쇄	왜 PictBridge 인쇄 중에 메시지가 나타납니까?	프린터에 문제가 있습니다.	프린터 설명서를 참조하십시오.
기타	"동화상 파일을 편집할 수 없습니다"라는 메시지가 나타납니다.	해상도나 프레임 속도가 다른 동화상을 결합하려고 했습니다.	해상도나 프레임 속도가 같은 동화상을 선택하십시오.
	왜 배터리 충전 시 가까이 있는 TV나 라디오에서 잡음이 들립니까?	AC 어댑터에서 전자파가 방출됩니다.	배터리 팩 충전 시에는 AC 어댑터를 TV나 라디오에서 멀리 떨어진 곳으로 이동하십시오.
	왜 "메모리 잔량이 없습니다"라는 메시지가 나타납니까?	카드에 사용 가능한 메모리가 없습니다.	불필요한 파일을 삭제하거나 메모리가 남아 있는 카드를 사용하십시오.
	왜 "카드가 잠겨져 있습니다"라는 메시지가 나타납니까?	카드의 잠금 스위치가 잠금(삭제 금지) 위치에 있습니다.	잠금 스위치를 잠금 해제 위치로 이동하십시오.
	왜 카메라가 작동하지 않습니까?	일시적인 내부 회로 문제로 인해 이런 경우가 발생할 수 있습니다.	카메라에서 AC 어댑터를 제거하고 배터리를 꺼낸 다음 몇 분간 기다렸다가 배터리를 다시 장착하여 작동해 보십시오.

	질문	답	조치
기타	촬영할 수 없거나 재생할 수 없는 문제가 발생합니다.	카드에 본 카메라 이외의 장치를 사용하여 저장한 파일이 들어 있습니다.	파일을 다른 매체에 저장하고 카드를 포맷하십시오.
	본 카메라를 해외에서 사용할 수 있습니까?	—	카메라를 TV에 연결할 경우 카메라의 영상 출력을 NTSC 또는 PAL로 변경할 수 있습니다. 해외에서 사용할 AC 어댑터 및 전원 코드에 관한 질문이 있으면 가까운 판매점에 문의해 주십시오.
	왜 "시스템 에러" 메시지가 나타납니까?	카메라나 카드 내부에 문제가 발생했습니다.	다음 항목을 확인하십시오. ① 카드를 꺼냈다가 다시 장착하십시오. ② 배터리 팩을 꺼냈다가 다시 장착하십시오. ③ 다른 카드를 장착하십시오. 위 단계를 실행한 뒤에도 "시스템 에러"가 계속 나타나면 카메라를 판매점에 가져가 서비스를 받으십시오.

문제 해결

카메라를 수리점에 맡기기 전에 다음 표에서 문제와 그 해결 방안을 확인하십시오.

카메라

	문제	원인	조치	참조 페이지
전원	전원이 켜지지 않습니다.	배터리 팩 잔량이 없습니다.	배터리 팩을 충전하거나 새 배터리 팩으로 교체하십시오. 또는 AC 어댑터(제공)를 연결하십시오.	33, 37
		배터리를 올바르게 넣지 않았습니다.	배터리를 올바른 방향으로 다시 넣으십시오.	
	카메라가 저절로 꺼집니다.	절전 기능이 작동 중입니다.	전원을 다시 켜십시오.	41
촬영	[📷] 버튼이나 [🎥] 버튼을 누르면 화상이 촬영되지 않습니다.	전원이 켜져 있지 않습니다.	절전 기능이 작동한 경우 촬영 전에 카메라를 켜십시오. 카메라가 꺼진 경우 ON/OFF 버튼을 눌러 켜십시오.	41

	문제	원인	조치	참조 페이지
촬영	[📷] 버튼이나 [🎥] 버튼을 누르면 화상이 촬영되지 않습니다.	촬영할 수 있는 최대 화상 수나 최대 동화상 촬영 시간에 도달했습니다.	새 카드를 장착하십시오.	27
			불필요한 화상을 삭제하십시오.	88
	플래시가 작동하지 않습니다.	발광 금지 모드가 선택되어 있습니다.	플래시를 자동 발광 모드나 강제 발광 모드로 설정하십시오.	77, 102
		플래시 장치가 열리지 않습니다.	[⚡] 버튼을 눌러 플래시 장치를 엽니다.	—
		배터리 팩 잔량이 없습니다.	배터리 팩을 충전하거나 새 배터리 팩으로 교체하십시오. 또는 AC 어댑터(제공)를 연결하십시오.	33, 37
	디지털 줌이 작동하지 않습니다.	정지 화상이 [8M] 로 설정되어 있습니다. 디지털 줌 설정이 “OFF”로 설정되어 있습니다.	정지 화상을 [4M+H] 이하로 설정하십시오. 디지털 줌 설정을 “ON”으로 설정하십시오.	94

문제 해결

	문제	원인	조치	참조 페이지
촬영	경고음(삐-삐-삐)이 울리고 셀프 타이머를 사용하여 촬영할 수 없습니다.	배터리 팩 잔량이 없습니다.	충분히 충전한 배터리 팩을 넣으십시오. 또는 AC 어댑터(제공)를 연결하십시오.	33, 37
	축소하거나 확대할 때 잠시 줌 작동이 멈춥니다.	광학 줌이 최대 배율이 되었습니다.	고장이 아닙니다. 줌 스위치를 놓았다가 다시 누르십시오.	81
	촬영한 화상에 노이즈가 있습니다.	ISO 감도가 너무 높게 설정되어 있습니다.	ISO 감도를 낮게 설정하십시오.	111
	⚠ 아이콘이 나타나고 촬영이 불가능해집니다.	카메라 내부 온도가 높습니다.	촬영을 중단하고 카메라의 열을 식힌 후 카메라를 다시 사용하십시오.	—
모니터	재생 화상이 나타나지 않습니다.	REC/PLAY 스위치가 PLAY로 설정되어 있지 않습니다.	REC/PLAY 스위치를 PLAY로 설정합니다.	46

	문제	원인	조치	참조 페이지
화상 보기	화상이 너무 어둡습니다.	플래시가 손가락이나 다른 물체에 가려졌습니다.	카메라를 올바르게 잡고 반드시 플래시가 올바르게 보이도록 하십시오.	68
		피사체가 너무 멀리 있습니다.	플래시 작동 범위 내에서 촬영하십시오.	213
		피사체가 역광 상태입니다.	강제 발광 모드를 사용하십시오.	77, 102
			노출 보정 기능을 사용하십시오.	119
			스폿 측광 모드를 사용하십시오.	110
		빛이 충분하지 않습니다.	ISO 감도 설정을 조절하십시오.	111
	동화상이 깜박거립니다.	동화상이 형광등 아래에서 촬영되었습니다.	플리커 보정 기능을 ON으로 설정하십시오.	152

문제 해결

	문제	원인	조치	참조 페이지
화상 보기	화상이 너무 밝습니다.	강제 발광 모드가 선택되어 있습니다.	다른 플래시 모드를 선택하십시오.	77, 102
		피사체가 너무 밝습니다.	노출 보정 기능을 사용하십시오.	119
		ISO 감도 설정이 잘못되었습니다.	ISO 감도를 AUTO로 설정하십시오.	111
	화상에 포커스가 맞지 않습니다.	피사체가 카메라에 너무 가까이 있습니다.	피사체가 촬영 가능한 범위 내에 있는 상태에서 화상을 촬영하십시오. 촬영에 알맞은 포커스 설정을 선택하십시오.	72, 109
		포커스 설정이 잘못되었습니다.		
		[📷] 버튼을 누를 때 카메라가 흔들렸습니다(카메라 흔들림).	카메라를 올바르게 잡고 [📷] 버튼을 천천히 반만 눌러 포커스를 잡그십시오. 그런 다음 [📷] 버튼을 끝까지 눌러 화상을 촬영하십시오.	68, 75
		포커스가 제대로 맞지 않았습니다.		
		렌즈가 더럽습니다.	렌즈를 청소하십시오.	—

	문제	원인	조치	참조 페이지
화상 보기	실내에서 촬영한 화상의 색상이 올바르지 않습니다.	실내 조명 때문입니다.	강제 발광 모드를 사용하여 촬영하십시오.	77, 102
		화이트 밸런스 설정이 잘못되었습니다.	화이트 밸런스 설정을 올바르게 설정하십시오.	113
	화상의 일부가 찍히지 않습니다.	끈이나 손가락이 렌즈를 가리고 있습니다.	카메라를 올바르게 잡고 반드시 렌즈가 올바르게 보이도록 하십시오.	68
	"화상이 없습니다"가 나타납니다.	설치된 카드에 파일이 없습니다.	화상 촬영 또는 음성 녹음 후 재생하십시오.	—
	음성 재생 시 소리가 들리지 않습니다.	카메라의 재생 음량 설정이 너무 낮습니다.	재생 음량을 조절하십시오.	87

문제 해결

	문제	원인	조치	참조 페이지
TV에 연결하기	화상에 색상이 없습니다. 화상이 왜곡되었습니다.	TV 출력 설정이 올바르지 않습니다.	올바른 TV 출력 설정을 선택하십시오.	156
		전용 S-AV 인터페이스 케이블과 전용 콤포넌트 케이블이 모두 연결되어 있습니다.	올바르게 연결하십시오.	172
	화상이나 음성이 나오지 않습니다.	카메라가 TV에 올바르게 연결되지 않았습니다.	사용 설명서의 지침대로 올바르게 연결하십시오.	172~175
		TV 입력이 올바르게 설정되지 않았습니다.	TV 입력을 “VIDEO” 또는 “HDMI”로 설정하십시오.	
	화상의 모서리 부분이 잘립니다.	TV 특성 때문입니다.	고장이 아닙니다.	—
화상 편집	화상을 편집하거나 회전할 수 없습니다.	삭제 금지 모드가 설정되어 있습니다.	삭제 금지 모드를 취소하십시오.	122

	문제	원인	조치	참조 페이지
충전 중	카메라를 도킹 스테이션에 장착했는데 내부 배터리가 충전되지 않습니다.	AC 어댑터가 도킹 스테이션에 연결되어 있지 않습니다.	AC 어댑터의 전원 코드가 올바르게 연결되어 있는지 확인하십시오.	29
		카메라가 도킹 스테이션에 올바르게 연결되지 않았습니다.	카메라를 도킹 스테이션에 장착할 때 카메라와 도킹 스테이션이 확실하게 연결되도록 아래로 누르십시오.	29, 35
		카메라가 켜져 있습니다.	카메라를 끄십시오. 또는 도킹 스테이션의 작동 모드 버튼 [⚡]을 눌러 멀티 램프를 적색으로 켜십시오.	218
기타	"카드를 넣어 주십시오"라는 메시지가 나타납니다.	카드를 넣지 않았습니다.	전원을 끄고 카드를 넣으십시오.	27
	"삭제 금지되어 있습니다"라는 메시지가 나타나며 파일을 삭제할 수 없습니다.	삭제하려고 했던 파일에 삭제 금지 설정이 되어 있습니다.	삭제 금지 설정을 삭제 가능으로 설정하십시오.	122

문제 해결

	문제	원인	조치	참조 페이지
기타	음성 안내가 나오지 않습니다.	음성 안내 설정이 “OFF”로 설정되어 있습니다.	음성 안내 설정을 “ON”으로 설정하십시오.	144
	촬영 가능 용량이 “촬영 가능 매수/촬영 가능 시간/녹음 가능 시간”(216페이지) 단원에 표기된 용량보다 적습니다.	촬영 가능 용량이 카드에 지정된 값보다 적습니다.	카드에 따라 촬영 가능 용량이 지정된 값보다 적습니다. 카드와 함께 제공된 사용 설명서를 참조하십시오.	—
	배터리 팩이 팽창한 것처럼 보입니다.	배터리 사용 시 일어나는 일반적인 현상입니다. 리튬 이온 배터리를 정상적으로 사용하는 경우에도 충전 및 방전 주기의 횟수가 증가할수록 그리고 배터리 수명에 점차 근접할수록 배터리 팩이 팽창할 수 있습니다.	안전상의 위협 요소는 아닙니다. 예를 들어 배터리가 더 빨리 소모된다면 배터리의 수명이 다한 것입니다. 새 배터리로 교환하십시오.	—

도킹 스테이션

	문제	원인	조치	참조 페이지
리모컨 장치	리모컨 장치가 작동하지 않는 것 같습니다.	리모컨 장치가 카메라의 리모컨 센서가 아닌 TV를 향해 맞춰져 있습니다.	리모컨 장치를 카메라의 리모컨 센서에 맞추십시오. 리모컨 센서로부터 가로 방향의 왼쪽 또는 오른쪽으로 15도 정도의 범위까지 허용됩니다.	30, 31
		리모컨 장치와 카메라의 리모컨 센서 사이에 장애물이 있습니다.	장애물을 제거하거나 다른 곳으로 옮기십시오.	
		리모컨 장치의 배터리가 소모되었습니다.	새 배터리로 교체하십시오.	
		리모컨 장치의 배터리를 올바르게 넣지 않았습니다.	(+)극과 (–)극의 방향이 올바르게 되도록 주의하십시오.	

문제 해결

	문제	원인	조치	참조 페이지
리모컨 장치	리모컨 장치가 작동하지 않는 것 같습니다.	리모컨 장치가 카메라의 리모컨 센서로부터 너무 멀리 있습니다.	도킹 스테이션의 7미터 거리 이내에서 리모컨 장치를 사용하십시오.	30, 31
		리모컨 장치와 카메라 리모컨 센서의 리모컨 코드가 서로 다릅니다.	리모컨 코드를 변경하십시오.	32

장면 선택 기능 및 필터 관련 정보

장면 선택

설정	설명
스포츠	포커스 범위: 를 선택할 수 없습니다.
인물	
풍경	
야경 인물	
설경이나 해변	
불꽃놀이	포커스 범위: 로 고정됩니다. 플래시: 로 고정됩니다.
램프*	포커스 범위: 를 선택할 수 없습니다. 플래시: 로 고정됩니다. 화상 노이즈 감소: “OFF”로 고정됩니다.

* 어두운 배경에서 동화상을 촬영하는 경우 화상이 충분히 밝게 촬영되도록 셔터 속도가 1/15초로 감소됩니다. 그러나 플리커 보정 기능이 “ON”으로 설정된 경우 동화상을 촬영하는 동안 셔터 속도는 1/100초 또는 1/120초가 됩니다.

필터

설정	설명
화장	포커스 범위: 를 선택할 수 없습니다.
흑백 사진	정지 화상 모드: 8M를 선택할 수 없습니다. 포커스 범위: 를 선택할 수 없습니다.
세피아	

장면 선택 기능 및 포커스 범위 설정

- 포커스 범위를 로 설정하면 장면 선택 기능이 AUTO로 변경됩니다.
- 포커스 범위를 , 또는 MF로 설정해도 장면 선택 기능이 AUTO 이외의 설정으로 설정되어 있으면 포커스 범위가 로 변경됩니다.

사양

카메라

형식	디지털 동화상 카메라(촬영 및 재생)
기록된 화상 파일 형식	**정지 화상:** JPEG 형식(DCF, DPOF, Exif 2.2 호환) 참고: 주로 일본 전자 정보 기술 산업 협회(JEITA)에서 고안한 DCF(Design rule for Camera File System)는 휴대형 메모리 카드에 저장된 화상을 디지털 장치 간에 간편하게 이용할 수 있도록 하기 위한 디지털 카메라의 화상 파일용 표준입니다. 단, 모든 장치가 "DCF 표준"을 지원하지는 않습니다. **동화상:** ISO 표준 MPEG-4 AVC/H.264 형식 준수 **오디오:** MPEG-4 오디오(AAC 압축 방식) 48kHz 샘플링 속도, 16비트 스테레오 형식
데이터 저장 매체	SD 메모리 카드(최대 8GB의 SDHC 메모리 카드에 해당)
화상 센서/카메라 유효 픽셀 수	CMOS 센서 정지 화상: 약 4백만 픽셀 동화상(HD 모드): 약 3백 5십 6만 픽셀 동화상(SD 모드): 약 2백 십 8만 픽셀

* 모델 VPC-CA65 및 VPC-CG65로 촬영한 동화상 파일은 본 모델과 같은 H.264 형식입니다. 그러나 일부 파일은 데이터 압축 방법의 차이점 때문에 서로 호환되지 않아 재생할 수 없습니다.

사양

정지 화상 촬영 모드 (촬영 해상도)	8M : 3264×2448픽셀(약 8백만 픽셀) 4M-H : 2288×1712픽셀(약 4백만 픽셀, 저압축) 4M-S : 2288×1712픽셀(약 4백만 픽셀, 표준 압축) 3.5M : 2496×1408픽셀(약 3백 5십만 픽셀, 16:9 화면 비율) 2M : 1920×1080픽셀(약 2백만 픽셀, 16:9 화면 비율) 2M : 1600×1200픽셀(약 2백만 픽셀) 0.9M : 1280×720픽셀(약 900,000픽셀, 16:9 화면 비율) 0.3M : 640×480픽셀(약 300,000픽셀) : 2288×1712픽셀(약 4백만 픽셀, 연속 촬영)	
동화상 촬영 모드 (촬영 해상도)	HD 모드 Full-HD : 1920×1080픽셀, 60fields/s HD-HR : 1280×720픽셀, 60fps HD-SHQ : 1280×720픽셀, 30fps SD 모드 TV-HR : 640×480픽셀, 60fps TV-SHQ : 640×480픽셀, 30fps VGA-SHQ : 320×240픽셀, 30fps * 본 카메라의 60fps 프레임 속도는 59.94fps이고 30fps 프레임 속도는 29.97fps입니다.	
화이트 밸런스	완전 자동 TTL, 수동 설정 가능	
렌즈	광학 10× 줌 렌즈	정지 화상 촬영: f = 6.3mm ~ 63.0mm (35mm 필름 카메라 환산 시 38mm ~ 380mm) 동화상 촬영: f = 6.3mm ~ 63.0mm (35mm 필름 카메라 환산 시 49.7mm ~ 497mm) 오토 포커스, 8군, 11매(5개의 비구면이 있는 3매 포함) 갈바노미터(Galvanometer) 방식의 아이리스 내부 ND 필터
조리개	개방 F = 1.8(광각) ~ 2.5(망원) 최소 F = 8.0(광각) ~ 11(망원)	

노출 제어 방식	AE 프로그램/셔터 속도 우선 AE/조리개 우선 AE/수동 노출 제어 촬영 설정 화면에서 노출 보정 가능(0.3EV 스텝의 0 ± 1.8EV)
측광 방식	다분할 측광, 중앙 중점 측광, 스폿 측광
촬영 범위	전체 모드: 10cm ~ 무한(줌이 W측으로 끝까지 설정되었을 때) 1m ~ 무한(줌이 T측으로 끝까지 설정되었을 때) 표준 모드 80cm ~ 무한 슈퍼 매크로 모드: 1cm ~ 1m (줌이 W측으로 끝까지 설정되었을 때만 해당)
디지털 줌	촬영 시: 1× ~ 약 10× 재생 시: 1× ~ 약 58×(해상도에 따라 다름)
셔터 속도	정지 화상 촬영 모드: 1/2 ~ 1/1,000초 (장면 선택 기능이 램프 로 설정된 경우 최대 약 4초) (발광 중: 1/30 ~ 1/1,000초) 연속 촬영 모드: 1/15 ~ 1/1,000초(플래시 없음) 동화상 촬영 모드: 1/30 ~ 1/10,000초 (1/15초 최대: 장면 선택 기능이 램프 모드 로 설정된 경우)
감도	정지 화상 촬영(표준 출력 감도*)/동화상 촬영 모드: 자동(동화상 촬영: ISO 50 ~ 800; 정지 화상 촬영: ISO 50 ~ 200)/ISO 50, ISO 100, ISO 200, ISO 400, ISO 800, ISO 1600 및 ISO 3200(촬영 설정 화면에서 전환 가능) * ISO 표준(ISO 12232:2006)에 따라 측정한 감도입니다. * 장면 선택 기능을 로 설정한 경우 최대 ISO 1600 감도 * ISO 감도 설정을 3200 으로 설정하여도 동화상 촬영 모드에서는 ISO 1600으로 촬영됩니다.

사양

최소 피사체 조도	9럭스(장면 선택 AUTO 모드 시 1/30초) 3럭스(고감도 또는 램프 모드 시 1/15초)	
흔들림 보정	동화상: 전자 정지 화상: 멀티 계산 전자	
모니터	2.7" 저온 폴리실리콘 TFT 컬러 와이드 액정(투과형), 약 230,000픽셀	
플래시 촬영 범위	GN = 6.2 약 20cm ~ 6.0m(광각) 약 1.0m ~ 5.0m(망원)	
플래시 모드	자동 발광, 강제 발광, 발광 금지, 적목 감소	
포커스	TTL 방식 AF(정지 화상 촬영 모드: 9포인트 범위 파인더/스폿 포커스, 동화상 촬영 모드: 연속 포커스), 매뉴얼 포커스(22단계)	
셀프 타이머	약 2초 지연, 10초 지연	
사용 환경	온도	0 ~ 40°C(작동 시), –20 ~ 60°C(보관 시)
	습도	30 ~ 90%(사용 시, 결로 현상이 없는 곳) 10 ~ 90%(보관 시, 결로 현상이 없는 곳)
전원	배터리 팩 (제공)	리튬 이온 배터리 팩(DB-L50) × 1
	AC 어댑터 (제공)	VAR-G8
전원 소비		42 W(기록 중 리튬 이온 배터리를 사용하는 경우)
크기(돌출부 제외)		90(W) × 112.6(H) × 54.5(D)mm (최대 크기) 부피: 약 272cc
무게		약 268g(카메라만 해당[배터리 팩 및 카드 제외])

카메라 커넥터

[COMPONENT/ AV](480p/1080i/ 720p 출력) 단자*	전용 잭	
	오디오 출력	265mVrms(–9dBs), 12kΩ 이하, 스테레오
	영상 출력	1.0Vp-p, 75Ω 언밸런스, 싱크 네거티브(sync negative), 콤포지트 영상 NTSC 컬러 TV 시스템/PAL 컬러 TV 시스템 (옵션 화면에서 전환 가능)
	S-VIDEO 출력	Y 신호: 1.0Vp-p, 75Ω 언밸런스, 싱크 네거티브 C 신호: 0.286Vp-p, 75Ω 언밸런스 NTSC 컬러 TV 시스템/PAL 컬러 TV 시스템 (옵션 화면에서 전환 가능)
	480p/1080i/720p video 출력의 경우 Y 신호: 1.0Vp-p/75Ω 언밸런스, 3중 싱크 Pb 및 Pr 신호: 0.7Vp-p/75Ω 언밸런스	
[HDMI] 단자*	영상 출력 전체 스캔라인 수(유효 스캔라인 수): 750p(720p)/ 1125i(1080i)/525p(480p) 오디오 출력 L-PCM 48kHz 샘플링	
[USB] 단자*	고속 USB 2.0	
[MIC] (마이크 입력) 단자	ø2.5mm 스테레오 미니 잭(제공된 마이크 연결 케이블을 사용하여 ø3.5mm 스테레오 미니 잭으로 전환 가능), 2kΩ 감도: –42dB 미만(플러그 인 전원 방식 마이크)	
헤드폰 잭	ø3.5mm 미니잭(스테레오 헤드폰 잭, 임피던스 16Ω~ 32Ω)	
	오디오 출력	310mVrms(–8dBs), 47kΩ 스테레오
DC IN(외부 DC 전원 입력) 단자	DC 5V(제공된 AC 어댑터 [VAR-G8] 전용)	

* 도킹 스테이션 사용

배터리 수명

촬영	정지 화상 촬영 모드	약 340매: CIPA 표준(Hagiwara Sys-Com 512MB SD 메모리 카드를 사용한 경우)
	동화상 촬영 모드	약 120분: FullHD 모드로 기록
재생		약 275분: 모니터를 켜고 연속하여 재생한 경우

- 25°C 상온에서 완전하게 충전된 배터리 팩을 사용하는 경우 배터리 팩이 방전될 때까지의 시간입니다.
- 사용 가능 시간은 배터리 팩의 상태와 사용 조건에 따라 다릅니다. 10°C 이하의 온도에서 사용할 때 특히 배터리 팩 작동 시간이 현저하게 줄어듭니다.

촬영 가능 매수/촬영 가능 시간/녹음 가능 시간

시판 중인 SD 메모리 카드(2GB, 4GB, 8GB)를 사용할 경우 촬영 가능 화상 수와 촬영 가능 시간은 다음 표와 같습니다.

촬영/녹음 모드	해상도 설정	SD 메모리 카드		
		2GB	4GB	8GB
정지 화상 모드	8M	756매	1,510매	3,030매
	4M-H	1,010매	2,030매	4,080매
	4M-S	1,510매	3,020매	6,070매
	3.5M	1,670매	3,350매	6,730매
	2M	2,810매	5,640매	11,310매
	2M	2,950매	5,900매	11,850매
	0.9M	6,200매	12,410매	24,900매
	0.3M	15,500매	31,020매	62,250매
		1,510매	3,020매	6,070매
동화상 모드	Full-HD HD-HR	21분 21초	42분 44초	1시간 25분
	HD-SHQ	28분 11초	56분 25초	1시간 53분
	TV-HR	41분 26초	1시간 22분	2시간 46분
	TV-SHQ	1시간 18분	2시간 36분	5시간 14분
	MMS-SHQ	4시간 19분	8시간 38분	17시간 21분
오디오 녹음 모드	—	32시간 25분	64시간 53분	130시간 12분

- 최대 동화상 연속 촬영 시간은 MMS-SHQ 설정에서 약 5시간 30분입니다.
- 최대 13시간 정도 오디오 녹음이 가능합니다.
- 8GB의 카드를 사용하여 동화상을 촬영할 경우 현재 촬영 중인 파일의 파일 크기가 약 4GB에 도달하면 촬영이 종료됩니다.
- 위의 값은 Sandisk SD 메모리 카드를 사용할 때 적용됩니다.
- 같은 용량의 카드일지라도 제조 회사 등에 따라 실제로 저장할 수 있는 데이터의 양은 다를 수 있습니다.
- 동화상의 연속 촬영 시간은 카드 용량 및 환경(온도 및 촬영 조건 등)에 따라 다를 수 있습니다.

사양

도킹 스테이션

부품 번호		PDS-HD1000
전원		DC 5V
정격 출력		DC 5V
사용 환경	온도	0 ~ 40°C(충전 시), −20 ~ 60°C(보관 시)
	습도	20 ~ 80%(결로 현상이 없는 곳)
크기		105.5(W) × 44.4(H) × 80.5(D) mm
무게		약 86g

리모컨 장치

부품 번호	BRC-C3
전원	리튬 배터리(CR2025)
크기	35(W) ×56.6(H) ×6.5(D)mm
무게	약 11g(배터리 포함)

멀티 램프 및 청색 LED 램프 관련

멀티 램프

카메라의 멀티 램프는 카메라 작동에 따라 켜지거나 깜박이거나 꺼집니다.

색상	멀티 램프 상태		카메라 상태
녹색	점등		컴퓨터 또는 프린터에 연결
	점멸		절전 모드 작동 중
주황색	점등		TV에 연결
적색	점등		충전 중
	점멸	느림	셀프 타이머 촬영 중
		빠름	카드 액세스
		매우 빠름	배터리 충전 오류 또는 내부 온도 상승

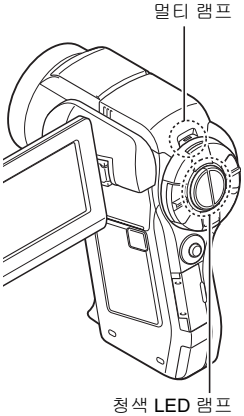

청색 LED 램프

청색 LED 램프는 카메라 전원이 켜지거나 꺼지는 경우 또는 동화상이나 정지 화상을 저장하는 경우 또는 동화상 재생 중의 특정 작동에 따라 켜집니다.

사양

제공된 AC 어댑터

부품 번호		VAR-G8
전원		AC 100V ~ 240V, 50/60Hz
정격 출력		DC 5V, 2.0A
사용 환경	온도	0 ~ 40°C(작동 시), –20 ~ 60°C(보관 시)
	습도	20 ~ 80%(결로 현상이 없는 곳)
크기		49.5(W) × 25.5(H) × 68.3(D)mm
무게(전원 코드 제외)		약 169g
전원 코드의 정격	VPC-HD1000	AC 125V, 7A
	VPC-HD1000EX	AC 250V, 2.5A
	VPC-HD1000GX	국가별로 다릅니다.

- 제공된 AC 어댑터를 해외에서 사용할 때 전원 코드를 사용할 지역의 사양으로 변경해야 할 경우가 있습니다. 자세한 내용은 가까운 판매점에 문의하십시오.

제공된 리튬 이온 배터리 팩

모델 번호		DB-L50
전압		3.7V
용량		1,900mAh
사용 환경	온도	0 ~ 40°C(사용 시, 충전) –10 ~ 30°C(보관 시),
	습도	10 ~ 90%(결로 현상이 없는 곳)
크기		53.1(W) × 11.4(H) × 35.3(D)mm
무게		약 41g

기타

Mac OS, QuickTime, iPod 및 iTunes는 미국 및 기타 국가에 등록된 Apple Inc.의 상표입니다.
Microsoft 및 Windows는 미국 및 기타 국가에서의 Microsoft Corporation 등록 상표입니다.
Intel과 Pentium은 Intel Corporation(미국)의 등록 상표입니다.
본 설명서에서 Microsoft® Windows® 2000 운영 체제, Microsoft® Windows® XP 운영 체제 및 Microsoft® Windows® Vista 운영 체제는 모두 “Windows”로 지칭합니다.
SDHC는 상표입니다.

HDMI, HDMI 로고 및 High-Definition Multimedia Interface는 HDMI Licensing, LLC의 상표 또는 등록 상표입니다.

HIGH-DEFINITION MULTIMEDIA INTERFACE

그 밖의 회사명 및 상품명은 각 회사의 상표 또는 등록 상표입니다.

주의

- 본 설명서를 사전 서면 승인 없이 전체 혹은 부분적으로 복사하는 것을 금지합니다.
- 본 설명서의 모든 화상 및 삽화는 설명을 목적으로 한 것이므로 실제 제품과는 조금 다를 수 있습니다. 또한 실제 사양은 사전 통지 없이 바뀔 수 있으므로 본 설명서의 내용과는 다를 수 있습니다.

중요한 촬영 전에는 먼저 시험 촬영을 하여 바로 촬영할 수 있도록 카메라가 설정되어 있는지 점검하기

- Sanyo Electric은 본 카메라 사용으로 인해 발생한 어떤 문제에 대해서도 책임을 지지 않습니다.
- Sanyo Electric은 본 카메라를 부적절하게 사용하거나 본 사용 설명서의 지시를 따르지 않거나 제조자가 공인한 기술자 이외의 사람에 의한 수리나 변경으로 생기는 손해에 대해서 책임을 지지 않습니다.
- Sanyo Electric은 본 카메라와 같이 제공되거나 Sanyo Electric이 명시한 것 이외의 주위기기 또는 소모품을 본 카메라와 함께 사용하여 발생하는 어떠한 손해에 대해서도 책임을 지지 않습니다.
- 하드 디스크에서 저장한 파일에 액세스를 방지하는 문제가 일어날 경우 데이터 손실을 예방하기 위해 DVD의 경우 Xacti Library 하드 디스크 내 파일에 대한 백업 복사본을 정기적으로 만드는 것이 좋습니다. Sanyo Electric은 사용자의 하드 디스크 결함으로 생기는 파일/데이터 손실에 대해서 책임을 지지 않습니다.
- Sanyo Electric은 본 카메라의 고장 혹은 고장의 수리로 인한 데이터 손실 때문에 발생하는 재산상의 손실을 비롯한 어떠한 손실에도 책임을 지지 않습니다.
- 본 카메라로 촬영한 화상은 화질 면에서 일반 필름 카메라로 촬영한 사진과 다를 수 있습니다.

촬영 시 팁

어려운 환경에서 멋진 사진을 찍는 것이 생각만큼 어렵지는 않습니다. 올바른 설정을 선택하고 몇 가지만 기억하면 다른 사람에게 자랑할 만한 사진을 찍을 수 있습니다.

오토 포커스를 사용해도 화상이 흐려질 경우

카메라에는 오토 포커스 기능이 있습니다. 오토 포커스 기능을 사용하여 사진을 찍을 경우 카메라는 화상의 포커스가 맞춰지도록 자동으로 조절됩니다. 오토 포커스 기능을 사용해도 화상이 흐리게 촬영될 경우 다음 원인 중 하나 이상을 의심할 수 있습니다.

■ 오토 포커스 기능 사용

오토 포커스 기능은 [📷] 버튼을 반만 살짝 누를 때 작동합니다. [📷] 버튼을 살짝 누르면 오토 포커스가 작동되었음을 표시하는 타켓 마크가 모니터에 나타납니다. 그런 다음 [📷] 버튼을 끝까지 계속해서 살짝 눌러 사진을 찍습니다. 이 두 단계 방법으로 사진의 포커스를 완벽하게 맞출 수 있습니다.

■ 초점이 맞지 않은 화상의 원인

① [📷] 버튼을 한 번에 끝까지 눌렀습니다.
② 화상의 포커스를 맞춘 다음 피사체가 움직였습니다.
- 카메라가 피사체에 포커스를 맞추더라도 카메라와 피사체 간의 거리가 바뀌면 피사체에 포커스가 맞춰지지 않을 수 있습니다.

③ 포커스 설정이 정확한 거리에 맞게 설정되어 있지 않습니다.
- 카메라를 표준 포커스 모드로 설정한 상태에서 접사 촬영을 하거나 카메라를 슈퍼 매크로(확대) 모드로 설정한 상태에서 보통 거리의 피사체를 촬영할 경우(72 및 107페이지) 화상의 포커스가 맞지 않습니다.

■ 화상이 흐리게 촬영되지 않도록 하려면

① 카메라가 피사체에 맞는 포커스 모드로 설정되어 있는지 확인합니다.
② 카메라를 올바르게 잡고 [📷] 버튼을 반쯤 누릅니다.
③ 모니터에 타겟 마크가 나타날 때까지 기다린 다음 카메라가 움직이지 않도록 잡고 [📷] 버튼을 끝까지 계속해서 살짝 누릅니다.

이러한 단계에 따라 [📷] 버튼을 조심스럽게 끝까지 누르면 포커스를 잘 맞춘 멋진 사진을 찍을 수 있습니다.

촬영 시 팁

움직이는 피사체 촬영

상황: 움직이는 아이나 애완 동물의 움직이는 사진을 찍고 싶을 때 오토 포커스 기능이 작동해도 피사체가 움직이므로 화상이 흐릴 수 있습니다. 특히 카메라와 피사체 사이의 거리가 변할 경우 피사체에 포커스를 맞추기가 어렵습니다. 움직이는 피사체의 화상을 성공적으로 촬영하려면 다음을 참고하십시오.

■ 초점이 맞지 않은 화상의 원인

[📷] 버튼을 반만 살짝 누르면 카메라와 피사체 사이의 거리를 측정하여 오토 포커스 기능이 작동합니다. 초점이 맞은 피사체가 사진을 찍기 전에 움직이면 화상의 포커스가 맞지 않을 수 있습니다. 이는 피사체에 포커스를 맞추고 사진을 찍을 순간을 기다릴 때 자주 발생합니다. 반대로 움직이는 장면을 빨리 찍으려고 [📷] 버튼을 한 번에 끝까지 누른 경우 오토 포커스 기능이 제때 작동하지 못하여 흐린 화상이 촬영될 수도 있습니다.

■ 화상이 흐리게 촬영되지 않도록 하려면(매뉴얼 포커스 사용 방법[108페이지])

카메라에는 오토 포커스 기능 외에도 매뉴얼 포커스 모드를 지원합니다. 오토 포커스 모드에서 [📷] 버튼을 반쯤 누르면 카메라와 피사체 사이의 거리가 자동으로 결정됩니다. 반면 매뉴얼 포커스 모드에서는 사진을 찍기 전에 카메라와 피사체 사이의 올바른 거리를 지정하여 수동으로 포커스를 맞출 수 있습니다.

■ 움직이는 피사체를 촬영하는 방법

① 카메라의 포커스 모드를 매뉴얼 포커스로 설정합니다. 포커스 거리를 카메라와 피사체 사이의 올바른 거리로 설정합니다.

② 피사체가 설정한 포커스 거리에 있으면 [📷] 버튼을 끝까지 살짝 누릅니다.

<매뉴얼 포커스의 장점>

- 오토 포커스 기능이 작동하기 전에 재빨리 화상을 촬영할 수 있습니다.
- 포커스 거리를 미리 설정하므로 포커스가 더 정확합니다.

<효과적으로 매뉴얼 포커스 사용하기>

- 움직이는 피사체를 촬영할 경우 피사체가 포커스 거리에 도달하기 직전에 [📷] 버튼을 누르면 피사체가 올바른 거리에 있을 때 촬영됩니다.
- 카메라와 포커스를 맞추려는 피사체 사이에 다른 물체가 있을 때 포커스가 맞지 않는 화상이 촬영되지 않도록 매뉴얼 포커스를 사용합니다.

인물 촬영(인물 모드)

기억해야 할 점:

- 피사체에 시선이 집중될 수 있는 배경을 선택하십시오.
- 피사체 가까이 접근하십시오.
- 빛이 피사체에 어떤 영향을 미치는지 주의하십시오.

참고

- 배경이 산만한 경우에는 피사체의 장점을 부각시킬 수 없습니다. 피사체에 좀 더 가까이 접근하거나 배경이 시선을 분산하지 않도록 축소하십시오.
- 인물 촬영에서는 피사체가 중심이 되어야 하므로 피사체가 돋보이도록 해야 합니다.
- 빛이 피사체 뒤에 있는 경우(역광) 피사체의 얼굴이 어둡게 나옵니다. 이 경우 플래시를 사용하거나 노출 설정을 변경하는 등의 방법으로 좀 더 멋있는 사진을 찍을 수 있습니다.

움직이는 피사체 촬영(스포츠 모드)

기억해야 할 점:

- 피사체의 움직임에 맞춰 카메라를 움직이십시오.
- 줌을 W측으로 끝까지 설정하십시오(광각).
- 망설이지 말고 [ ] 버튼을 누르십시오. 그렇지 않으면 그 순간을 놓치게 됩니다.

참고

- 멋진 장면을 놓치지 않기 위한 팁: 카메라를 올바르게 잡았는지 확인하십시오. 항상 피사체에 렌즈를 맞추고 카메라로 피사체의 움직임을 주시하면서 좋은 사진이 나올 만한 순간을 기다리십시오. 촬영하는 동안 팔만 움직이는 것이 아니라 카메라와 함께 몸 전체를 움직이십시오.
- 줌을 T측으로 끝까지 설정할 경우가 W측으로 끝까지 설정할 경우보다 화상이 흐려 보이기가 쉽습니다. 줌을 최대한 W측으로 끝까지 설정하십시오.
- 사진 찍기에 좋은 순간이 되면 [ ] 버튼을 빠르고 부드럽게 누르는 방법을 익혀야 합니다.

촬영 시 팁

야간 촬영(야경 인물 모드)

기억해야 할 점:

- 카메라가 흔들리지 않도록 하십시오.
- ISO 감도를 높이십시오.

참고

- 야간 촬영 시에는 카메라 셔터 속도가 상당히 느려지므로 촬영한 화상이 흐리게 보일 가능성이 더 높습니다. 촬영할 때 카메라를 안정시키십시오.
- 플래시를 사용하여 야경을 배경으로 피사체를 촬영할 수 있습니다. 그러나 이 경우 피사체에 너무 접근하여 촬영하지 않도록 주의하십시오. 그렇지 않으면 피사체의 얼굴이 너무 밝게 나옵니다.
- 플래시가 작동한 다음 카메라와 피사체를 2초 간 움직이지 않도록 하십시오.

풍경 촬영(풍경 모드)

기억해야 할 점:

- 고해상도로 촬영하십시오.
- 줌 촬영의 경우 광학 줌을 사용하십시오.
- 사진 구도에 신경을 쓰십시오.

참고

- 광각 설정으로 촬영하거나 사진을 확대할 예정인 경우 해상도가 높을수록 좋습니다.
- 원거리 풍경을 확대하려면 광학 줌을 사용하는 것이 좋습니다. 디지털 줌을 사용하면 광학 줌보다 화상이 거칠어집니다. 카메라가 흔들리지 않도록 잡고 팔꿈치를 몸에 붙여 카메라를 고정합니다. 카메라를 안정시키면 깨끗한 사진을 얻을 가능성이 커집니다.
- 사진 구도에 신경 쓰는 것도 잊지 마십시오. 원근감에 주의하고 피사체의 배치에 따라 풍경이 어떻게 달라지는지 확인하십시오.

SANYO

SANYO Electric Co., Ltd.