목 차

[엔진]

4B243-E010	실린더블록그룹	1
4B243-E020	오일팬그룹	3
4B243LW-E030	실린더헤드커버그룹	4
4B243LXM-E030	실린더헤드커버그룹	5
4A220TLX-E040	기어케이스그룹	6
4B243-E050	메인베어링케이스그룹	8
4A220A-E080	밸브로커암그룹	9
4B243LX-E090	실린더헤드커버그룹	10
4B243-E100	캠축그룹	11
4B243LW-E100	캠축그룹	12
4B243LWL-E110	피스톤크랭크축그룹	13
4B243LXL-E110	피스톤크랭크축그룹	15
4A200A-E120	플라이휠그룹	17
4B243LXL2-E120	플라이휠그룹	19
4A220-E130	노즐홀더그룹	20
4B243-E140	연료캠축그룹	21
4B243LX-E140	연료캠축그룹	23
3B183-E150	속도조정레버그룹	25
3B183-E160	엔진정지레버그룹	27
4B243LXL2-E160	엔진정지레버그룹	29
3B183-E170	가버너그룹	31
4B243-E170	가버너그룹	32
4A200C-E180	워터펌프그룹	33
3B183LXM-E190	냉각수호스그룹	34
4B243TLW-E190	냉각수파이프그룹	36
4B243LXL-E200	교류발전기그룹	37
4B243LXL2-E200	교류발전기그룹	39
4A200-E220	매니폴드그룹	40
4B243LXL2-E220	매니폴드그룹	41

[앞차축]

D380L-T480A	앞차축지지대그룹	42
LX480L-T480A	앞차축지지대그룹	43
D380L-T500A	베벨피니언축그룹	44
LX470-T500A	베벨피니언축그룹	45
LX480L-T510A	베벨기어케이스그룹	46
LX480L-T520A	베벨기어축그룹	48
EX45H-T525A	앞차동장치그룹	50
LX470-T525A	앞차동장치그룹	52
LX480L-T530A	앞차축케이스그룹	54
LX470-T540A	베벨기어케이스그룹	56
LX480L-T540A	앞차축그룹	58
LX470-T555A	베벨기어축그룹	59

D380L-T560A 추진축그룹. 60
LX470-T565A 앞차축케이스그룹. 61
LX430-T575A 앞차축그룹. 62

[트랜스미션]
D360-T100A 클러치그룹. 63
D360-T110A 클러치레버그룹. 64
LX480L-T130A 클러치하우징그룹1. 65
MX480L-T130A 클러치하우징1그룹. 66
LX480L-T140A 클러치하우징그룹2. 67
LX480L-T150A 중간케이스그룹. 68
MX480L-T150A 중간케이스그룹. 69
LX480L-T160A 트랜스밋션케이스그룹. 70
MX480L-T160A 트랜스밋션케이스그룹. 72
LX480L-T170A 주축그룹. 74
MX480L-T170A 주축그룹. 75
LX480L-T180A 카운터축그룹. 76
MX480L-T180A 카운터축그룹. 78
LX480L-T190A 셔틀축그룹. 80
LX480L-T200A PTO카운터축그룹. 82
MX480L-T200A PTO카운터축그룹. 84
D380L-T210A PTO클러치그룹. 86
LX480L-T210A 부변속포크그룹. 88
DK40-T215A PTO클러치그룹. 89
LX480L-T230A PTO축그룹. 91
MX480L-T230A PTO축그룹. 93
LX480L-T240A 스파이럴베벨기어그룹. 95
LX480L-T250A 초저속축그룹. 97
LX480L-T260A 전륜구동축그룹. 98
MX480L-T260A 전륜구동축그룹. 101
D43-T270A 뒷차동장치그룹. 104
LX480L-T270A 주변속포크그룹. 106
MX480L-T270A 주변속포크그룹. 108
LX480L-T290A 셔틀변속포크그룹. 110
LX480L-T310A 부변속포크그룹. 111
MX480L-T310A 부변속포크그룹. 113
LX480L-T330A PTO변속포크그룹. 115
MX480L-T330A PTO변속포크그룹. 116
MX480L-T360A 뒷차동장치조합그룹. 117
LX480L-T370A 차동고정포크그룹. 119
MX480L-T370A 차동고정포크그룹. 120
LX480L-T380A 브레이크케이스그룹. 121
MX480L-T380A 브레이크케이스그룹. 122
D380L-T410A 뒷차축그룹. 124
MX480L-T410A 뒷차축그룹. 126

[유압]

LX480L-T450A	파워스티어링유니트그룹	128
LX480L-T460A	스티어링실린더그룹	130
LX480L-T470A	스티어링실린더커버그룹	132
LX470-T595A	스티어링실린더그룹	133
D360-T600-2B	유압실린더그룹	134
D360-T610B	유압실린더본체그룹	135
MX480L-T610A	유압실린더그룹	136
D360-T620A	유압승강암그룹	138
MX480L-T620A	톱링크브라켓그룹	139
LX480L-T630B	유압장치1그룹	140
MX480L-T630A	유압실린더그룹	141
MX480L-T640A	전자제어밸브그룹	142
D360-T650B	톱링크브라켓그룹	144
MX480L-T650A	외부유압밸브그룹	145
CK30M-T660A	유압장치2그룹	146
D360-T660A	주분배밸브그룹	148
MX480L-T660A	모듈레이터밸브그룹	151
LX480L-T670A	외부유압레버그룹	152
MX480L-T670A	유압블록조합그룹	153
LX480L-T670-2A	외부유압밸브2그룹	154
MX480L-T680A	유압필터그룹	156
MX480L-T700A	기어펌프그룹	157
DK40-T705A	기어펌프그룹	158
LX480L-T710A	모듈레이트밸브그룹	160
MX480L-T710A	유압튜브그룹	162
LX480L-T720A	PTO유압튜브그룹	163
MX480L-T720A	흡입튜브그룹	164
LX480L-T730A	유압튜브그룹	165
MX480L-T730A	오일쿨러그룹	166
LX480L-T740A	유압블록그룹	167
MX480L-T740A	리프트실린더그룹	168
LX480L-T750A	흡입필터그룹	170
LX480L-T760A	흡입튜브그룹	171
MX480L-T2030A	파워스티어링유니트그룹	172

[샤시]

LX480L-T010A	에어크리너그룹	174
LX480L-T020A	소음기그룹	176
LX485L-T020A	소음기그룹	177
LX480L-T030A	라디에이터그룹	178
MX480L-T030A	라디에이터그룹	182
D380L-T120A	클러치페달그룹	185
LX480L-T280A	주변속레버그룹	186

DK40-T305A	셔틀레버그룹	187
LX480L-T340A	부변속레버그룹	188
LX480L-T350A	PTO변속레버그룹	189
LX480L-T390A	브레이크페달그룹	190
LX480L-T400A	브레이크로드그룹	192
LX480L-T430A	앞차축프레임그룹	194
MX480L-T430A	앞차축프레임그룹	197
LX480L-T550A	앞차축브라켓그룹	199
EX45H-T596A	유압실린더커버그룹	201
LX480L-T770A	위치조정레버그룹	202
MX480L-T770A	외부유압레버그룹	204
LX480L-T780A	3점연결장치1그룹	205
MX480L-T780A	3점연결장치1그룹	207
D380L-T790A	3점연결장치2그룹	209
MX480L-T790A	3점연결장치2그룹	210
LX480L-T800A	힛치그룹	211
MX480L-T800A	힛치그룹	213
LX480L-T810A	본넷트1그룹	214
LX480L-T820A	본넷트2그룹	215
MX480L-T820A	본넷트2그룹	218
LX480L-T830A	연료탱크그룹	220
MX480L-T830A	연료탱크그룹	222
LX480L-T840A	연료필터그룹	223
LX480L-T850A	계기판그룹	225
LX480L-T860A	악셀레이터그룹	227
MX480L-T910A	주변속레버그룹	229
LX480L-T920A	페널프레임그룹	230
MX480L-T920A	부변속레버그룹	232
LX480L-T930A	펜더그룹	233
MX480L-T930A	브레이크로드그룹	235
MX480L-T970A	경심수평센서브라켓그룹	236
MX480L-T980A	견인센서브라켓그룹	237
MX480L-T990A	펜더그룹	238
LX480L-T1000A	의자밑판그룹	240
MX480L-T1000A	의자밑판그룹	243
MX480L-T1010A	의자그룹	245
LX480L-T1015A	의자그룹	246
PG35-T1015A	의자그룹	247
LX480L-T1020A	발판그룹	248
MX480L-T1020A	발판그룹	250
LX480L-T1030A	ROPS그룹	252
MX480L-T1030A	핸들그룹	254
LX480L-T1040A	명판그룹	255
MX480L-T1040A	명판그룹	257
MX480L-T1060A	ROPS그룹	259

DS4510-T2000A 클러치페달그룹. 261
MX480L-T2020A 브레이크페달그룹. 262
MX480L-T2040A 프레임그룹. 264
MX480L-T2050A 계기판커버그룹. 265
DS4510-T2060A 악셀레이터그룹. 266
MX480L-T2070A 명판그룹. 268
MX480L-T2080A 프레임전장품그룹. 269

[전장]
LX480L-T870A 밧데리그룹. 271
LX480L-T880A 전장품1그룹. 272
LX480L-T890A 전장품2그룹. 273
LX480L-T900A 전장품3그룹. 277
LX480L-T910A 라이트그룹. 279
MX480L-T940A 엔진전장품그룹. 281
MX480L-T950A 전기장치1그룹. 283
MX480L-T960A 전기장치2그룹. 285

[옵션]
G9000-001 오일페인트그룹. 286
LX480L-T420A 뒷바퀴그룹. 288
D43-T510A 앞바퀴그룹. 289
DK501JP-T510O 앞바퀴그룹. 290
EX40-T525A 뒷바퀴그룹. 291
LX485L-T570A 앞바퀴그룹. 292
LX480L-T1050A 웨이트그룹. 293
LX480L-T1080A 앞웨이트그룹. 294
LX480L-T1080-1A 앞웨이트그룹. 295
LX480L-T1090A 햇빛가리개그룹. 296
LX480L-T1090B 햇빛가리개그룹(옵션). 297
MX480L-T3010B 앞바퀴그룹. 298
MX480L-T3030B 뒷바퀴그룹. 299

INDEX 1 301
INDEX 2 314
INDEX 3 317

4B243-E010 실린더블록그룹

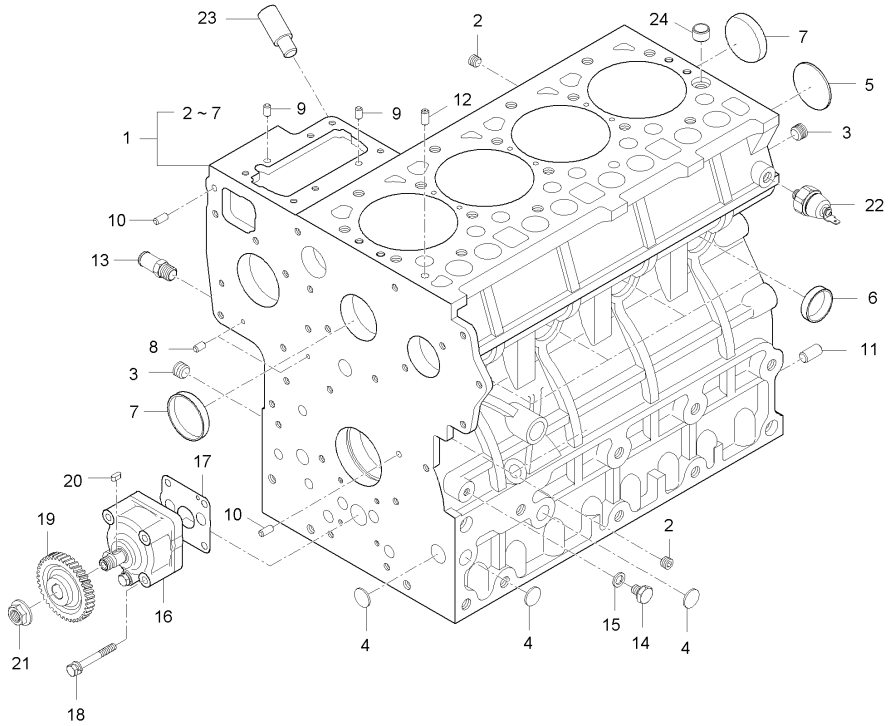

A : LX480L , B : LX485L

No.	부품번호	부품명	수량 A	수량 B	수량 C	수량 D	수량 E	I.C	비고
1	E6850-A0014	실린더블록조합	1	1				<----	
2	E5900-96021	플러그	6	6					
3	E5900-96031	플러그	2	2					
4	06311-75018	플러그	3	3					
5	06311-75045	플러그	1	1					T2*48*48
6	15221-0338-3	마개	6	6					
7	15221-0339-2	마개	2	2					
8	05012-00408	평행핀	2	2					
9	05012-00609	평행핀	2	2					
10	05012-00612	평행핀	2	2					
11	05012-01018	평행핀	1	1					
12	15221-3365-1	튜브핀	1	1					
13	E5500-73342	냉각수되돌림호스	1	1					
14	15221-3361-1	플러그	1	1					
15	15021-3366-1	가스켓	1	1					
16	E6500-35011	오일펌프조합	1						
16	E6500-35012	오일펌프조합	1	1				<--->	
17	E5500-35154	오일펌프가스켓	1	1					
18	01023-50650	와셔붙임볼트	4 ~HT9100065						

----> 개정전의 부품이 개정후의 부품을 대체 할 수 있음
<---- 개정후의 부품이 개정전의 부품에 대체 할 수 있음
<-X-> 개정전과 후의 부품이 상호 호환성이 없음
<---> 개정전과 후의 부품이 상호 호환성이 있음
<-0-> 단품 상태로는 상호호환성이 없으나 관련 부품의 조합상태로는 호환성이 있음

4B243-E010 실린더블록그룹

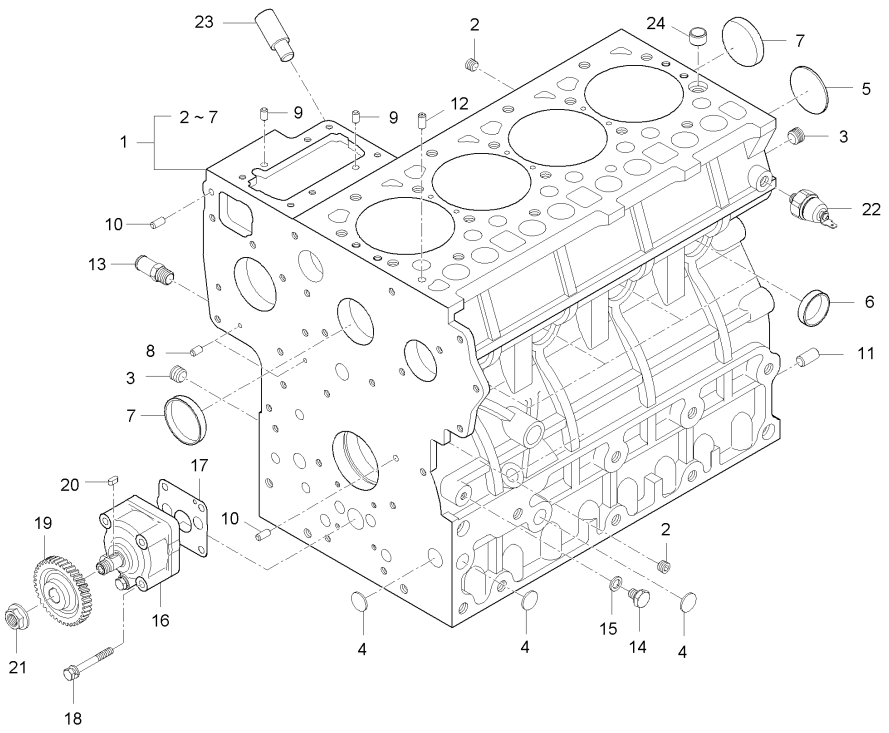

A : LX480L , B : LX485L

No.	부품번호	부품명	수량 A	수량 B	수량 C	수량 D	수량 E	I.C	비고
18	01023-50648	와셔붙임볼트	4 HT9100066~	4				<-X->	
19	E6500-35661	오일펌프구동기어, 2	1	1					
20	05712-00410	키	1	1					5*5*14
21	E6300-35681	플랜지너트	1	1					
22	E5500-39013	오일스위치	1	1					
23	E5752-35692	오일게이지안내	1	1					
24	E6301-33812	튜브핀	1	1					

----> 개정전의 부품이 개정후의 부품을 대체 할 수 있음
<---- 개정후의 부품이 개정전의 부품에 대체 할 수 있음
<-X-> 개정전과 후의 부품이 상호 호환성이 없음
<---> 개정전과 후의 부품이 상호 호환성이 있음
<-0-> 단품 상태로는 상호호환성이 없으나 관련 부품의 조합상태로는 호환성이 있음

4B243-E020 오일팬그룹

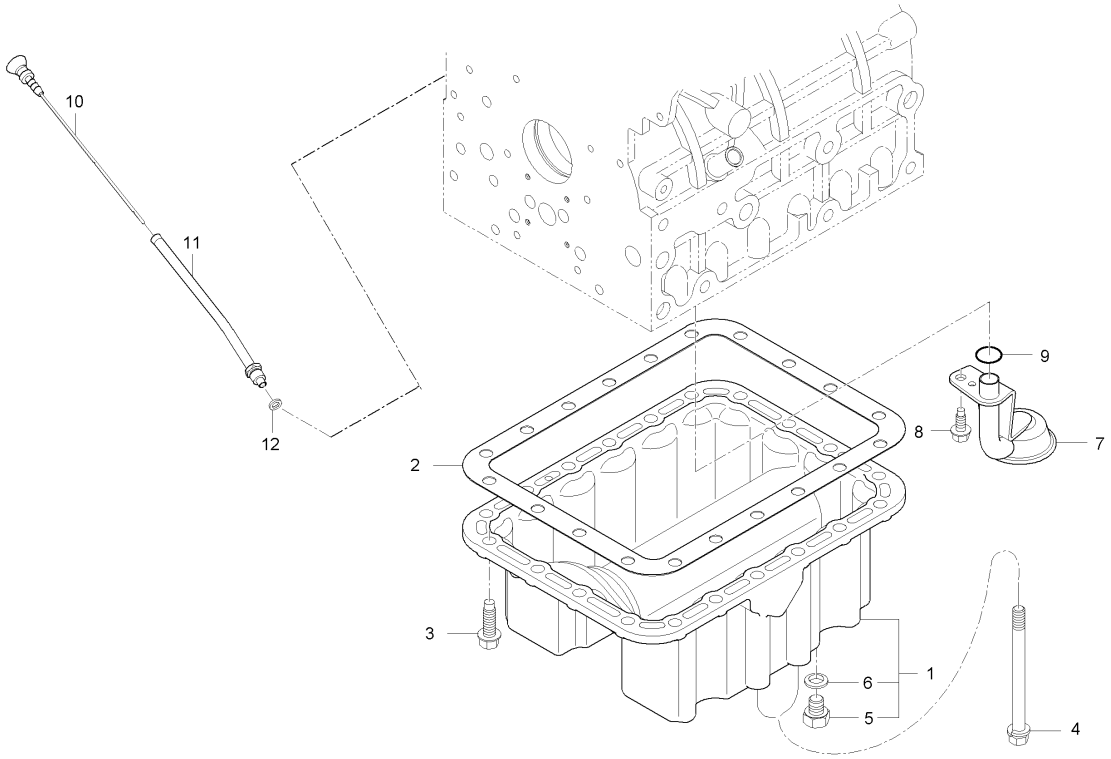

A : LX480L , B : LX485L

No.	부품번호	부품명	수량 A	수량 B	수량 C	수량 D	수량 E	I.C	비고
1	E6200-A0073	오일팬조합	1	1					
2	E6200-01624	오일팬가스켓	1	1					
3	01674-51032	플랜지볼트	22	22					
4	E6200-91092	와셔붙임볼트	2	2					
5	06331-35012	플러그	2						
5	15221-3375-2	배유플러그	2	2				<----	
6	04717-01200	시일와셔	2	2					
7	E6850-32111	오일필터, 1	1						
7	E6850-32112	오일필터, 1	1	1				<--->	
8	01654-50820	핀붙이플랜지볼트	1	1					
9	04811-00160	오링	1	1					P16
10	E6301-36411	오일게이지	1	1					
11	E6305-36422	오일게이지안내관	1	1					
12	E7310-36431	패킹	1	1					

----> 개정전의 부품이 개정후의 부품을 대체 할 수 있음
<---- 개정후의 부품이 개정전의 부품에 대체 할 수 있음
<-X-> 개정전과 후의 부품이 상호 호환성이 없음
<---> 개정전과 후의 부품이 상호 호환성이 있음
<-0-> 단품 상태로는 상호호환성이 없으나 관련 부품의 조합상태로는 호환성이 있음

4B243LW-E030 실린더헤드커버그룹

(LX480L : HT9100126 ~)

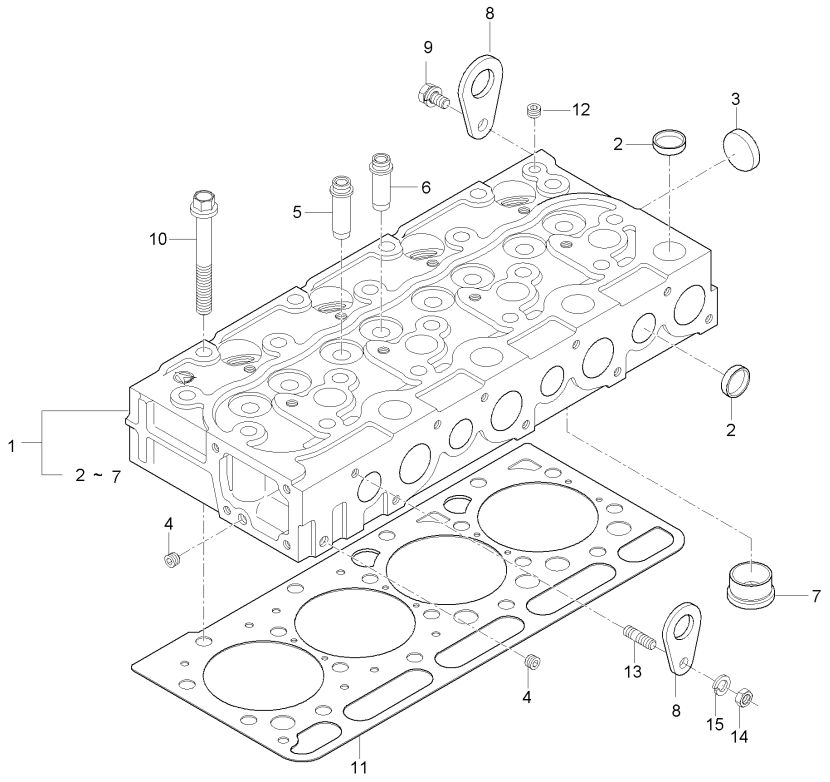

A : LX480L , B : LX485L

No.	부품번호	부품명	수량 A	수량 B	수량 C	수량 D	수량 E	I.C	비고
1	E6853-03041	실린더헤드조합	1						
1	E6853-03042	실린더헤드조합	1	1				<----	
2	15221-0337-3	마개	12	12					
3	15221-0349-3	마개	1	1					
4	E5900-96021	플러그	2	2					
5	E6850-13581	흡기밸브가이드	4	4					
6	E6850-13561	배기밸브가이드	4	4					
7	E6500-03142	연소실	4	4					
8	15221-0175-1	엔진고리	2	2					
9	01123-50816	와셔붙임볼트	1	1					M8*P1.25
10	E6300-03453	실린더헤드볼트	18						
10	E6850-03451	헤드볼트		18					
11	E6850-03311	실린더헤드가스켓	1	1					
12	E5900-96021	플러그	1	1					
13	01513-50822	심음볼트	1	1					M8*1.25
14	02156-50080	너트	1						
14	02763-50080	플렌지너트	1	1				<--->	M8*P1.25
15	04512-50080	스프링와셔	1	1					M8

----> 개정전의 부품이 개정후의 부품을 대체 할 수 있음
<---- 개정후의 부품이 개정전의 부품에 대체 할 수 있음
<-X-> 개정전과 후의 부품이 상호 호환성이 없음
<---> 개정전과 후의 부품이 상호 호환성이 있음
<-0-> 단품 상태로는 상호호환성이 없으나 관련 부품의 조합상태로는 호환성이 있음

4B243LXM-E030 실린더헤드커버그룹

(LX480L : ~ HT9100125)

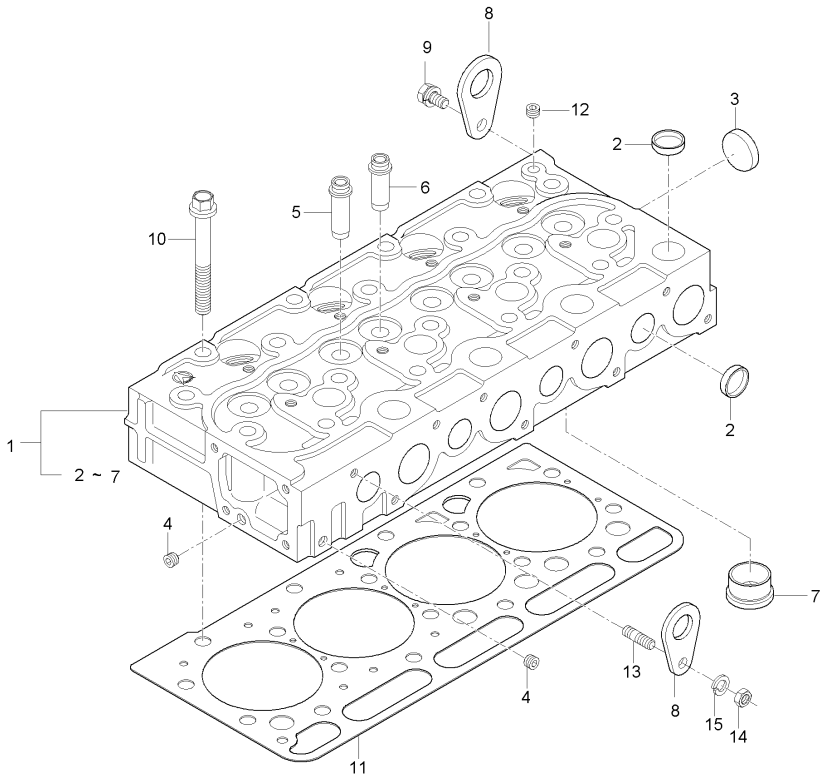

A : LX480L , B : LX485L

No.	부품번호	부품명	수량 A	B	C	D	E	I.C	비고
1	E6850-03044	실린더헤드조합	1						
2	15221-0337-3	마개	12						
3	15221-0349-3	마개	1						
4	E5900-96021	플러그	2						
5	E6850-13581	흡기밸브가이드	4						
6	E6850-13561	배기밸브가이드	4						
7	E6500-03142	연소실	4						
8	15221-0175-1	엔진고리	2						
9	01123-50816	와셔붙임볼트	1						
10	E6300-03453	실린더헤드볼트	18						
10	E6850-03451	헤드볼트	18					<----	
11	E6850-03311	실린더헤드가스켓	1						
12	E5900-96021	플러그	1						
13	01513-50822	심음볼트	1						
14	02156-50080	너트	1						
14	02763-50080	플렌지너트	1					<--->	
15	04512-50080	스프링와셔	1						

----> 개정전의 부품이 개정후의 부품을 대체 할 수 있음
<---- 개정후의 부품이 개정전의 부품에 대체 할 수 있음
<-X-> 개정전과 후의 부품이 상호 호환성이 없음
<---> 개정전과 후의 부품이 상호 호환성이 있음
<-0-> 단품 상태로는 상호호환성이 없으나 관련 부품의 조합상태로는 호환성이 있음

4A220TLX-E040 기어케이스그룹

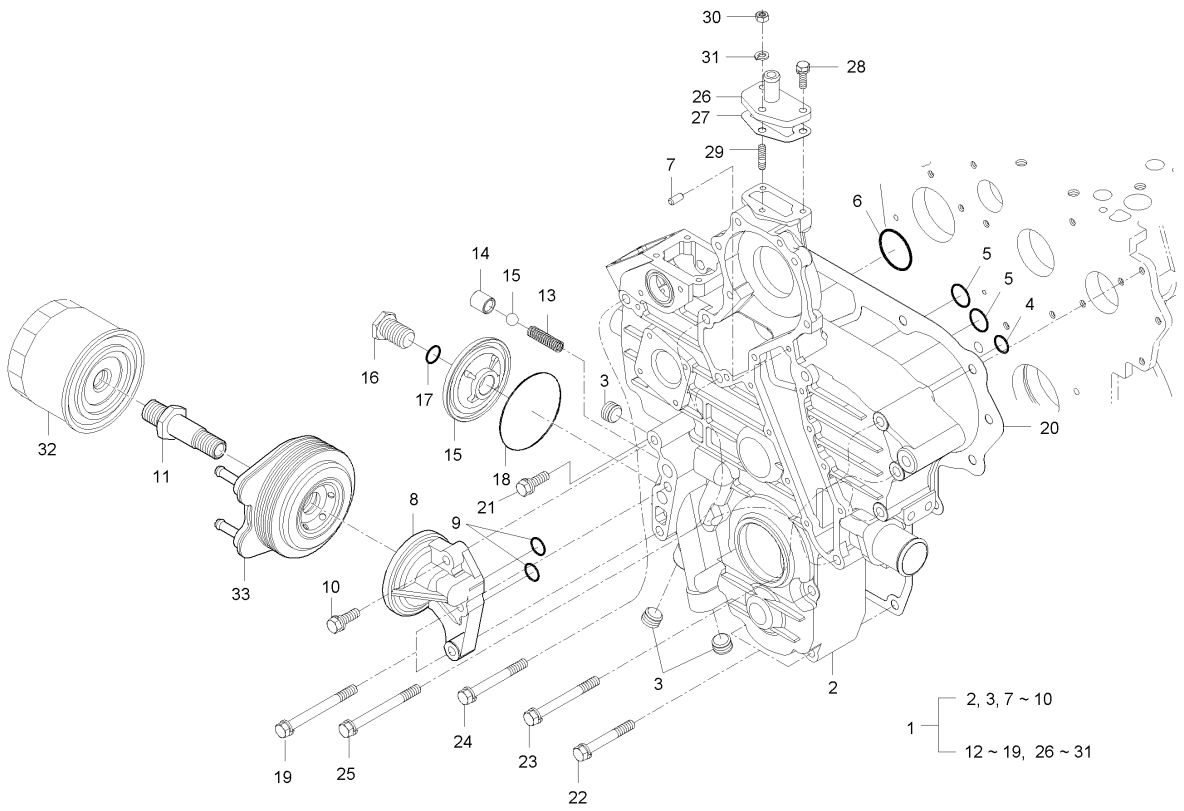

A : LX480L , B : LX485L

No.	부품번호	부품명	수량 A	B	C	D	E	I.C	비고
1	E5855-A0024	기어케이스총조합	1						
1	E5855-A0025	기어케이스총조합	1	1				<----	
2	E5850-04113	기어케이스	1						
2	E5850-04114	기어케이스	1	1				<----	
3	E5800-96031	플러그	3	3					
4	04811-00150	오링	1	1					
5	04811-00220	오링	2	2					
6	04811-00360	오링	1	1					
7	05012-00612	평행핀	2	2					
8	E5850-32614	오일필터지지대	1	1					
9	04811-00150	오링	2	2					
10	01123-50835	와셔붙임볼트	1	1					M8X1.25
11	E6810-32291	연결튜브	1						
11	E6810-32292	연결튜브	1	1				<--->	
12	15241-3695-2	스프링	1	1					
13	E5500-36932	밸브시트	1	1					
14	07715-03213	강구	1	1					13/32"(10.3188)
15	E5800-32882	커버	1	1					
16	E5800-32912	커버볼트	1	1					

----> 개정전의 부품이 개정후의 부품을 대체 할 수 있음
<---- 개정후의 부품이 개정전의 부품에 대체 할 수 있음
<-X-> 개정전과 후의 부품이 상호 호환성이 없음
<---> 개정전과 후의 부품이 상호 호환성이 있음
<-0-> 단품 상태로는 상호호환성이 없으나 관련 부품의 조합상태로는 호환성이 있음

4A220TLX-E040 기어케이스그룹

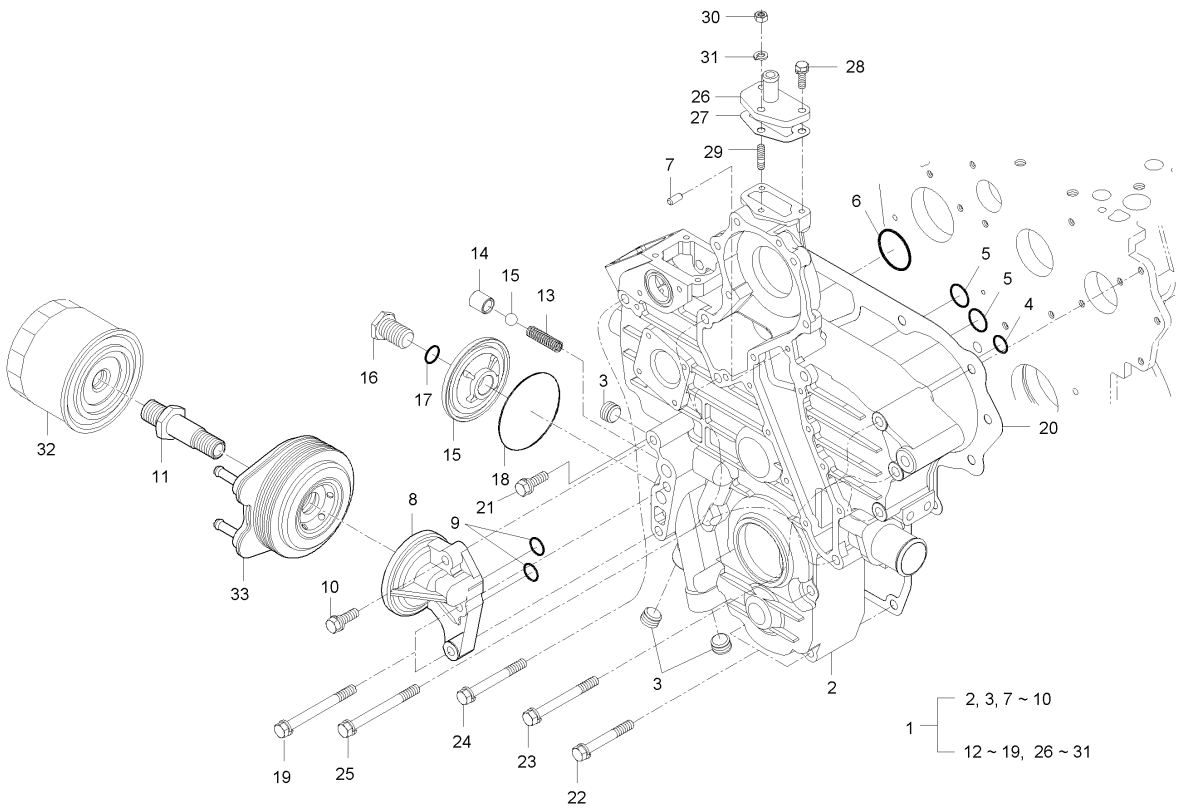

A : LX480L , B : LX485L

No.	부품번호	부품명	수량 A	B	C	D	E	I.C	비고
17	04811-00150	오링	1	1					
18	E5800-96831	오링	1	1					
19	E5850-04081	플랜지볼트	2	2					
20	E5850-04132	기어케이스가스켓	1	1					
21	01123-50835	와셔붙임볼트	1	1					M8X1.25
22	01123-50860	와셔붙임볼트	2	2					M8*1.25
23	01123-50870	와셔붙임볼트	5	5					
24	01123-50875	와셔붙임볼트	2	2					
25	01123-50885	와셔붙임볼트	3	3					
26	15521-7332-1	냉각수되돌림플랜지	1	1					
27	E5500-73332	가스켓	1	1					
28	01023-50620	와셔붙임볼트	2	2					M6*1.0
29	01513-50616	심음볼트	1	1					DIA6*28
30	02056-50060	너트	1	1					M6*P1.0
31	04512-50060	스프링와셔	1	1					M6
32	E6201-32443	오일필터	1	1					
33	E6810-32451	오일쿨러	1	1					

----> 개정전의 부품이 개정후의 부품을 대체 할 수 있음
<---- 개정후의 부품이 개정전의 부품에 대체 할 수 있음
<-X-> 개정전과 후의 부품이 상호 호환성이 없음
<---> 개정전과 후의 부품이 상호 호환성이 있음
<-0-> 단품 상태로는 상호호환성이 없으나 관련 부품의 조합상태로는 호환성이 있음

4B243-E050 메인베어링케이스그룹

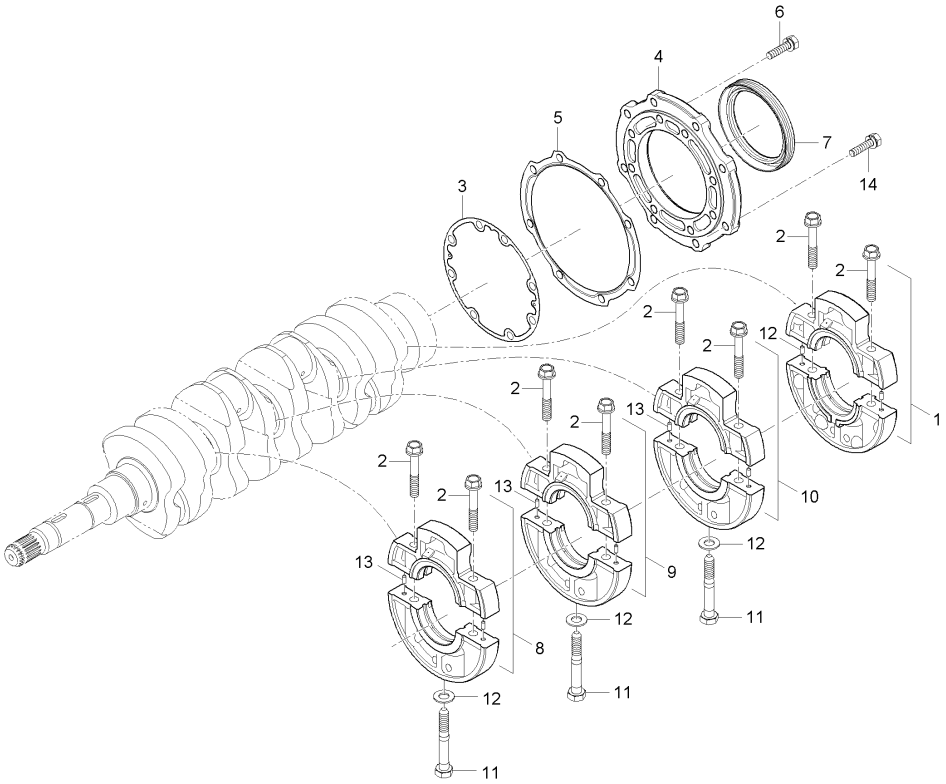

A : LX480L , B : LX485L

No.	부품번호	부품명	수량 A	수량 B	수량 C	수량 D	수량 E	I.C	비고
1	E5850-A0031	메인베어링케이스조합	1	1					
2	E6300-04542	베어링케이스볼트, 1	8	8					
3	E6300-04362	베어링케이스가스켓	1	1					
4	E6850-04812	메인베어링케이스커버	1	1					
5	E6850-04822	베어링케이스커버가스켓	1	1					
6	01123-50828	와셔붙임볼트	8	8					
7	E5500-04464	오일시일	1	1					
8	E5850-A0041	메인베어링케이스조합, 1	1	1					
9	E5850-A0051	메인베어링케이스조합, 2	1	1					
10	E6850-A0061	메인베어링케이스조합, 3	1	1					
11	15291-0456-2	베어링케이스볼트, 2	3	3					
12	04014-50100	평와셔	3	3					M10
13	05012-00408	평행핀	8	8					
14	01123-50825	와셔붙임볼트	8	8					M8*P1.25

----> 개정전의 부품이 개정후의 부품을 대체 할 수 있음 <---- 개정후의 부품이 개정전의 부품에 대체 할 수 있음
<-X-> 개정전과 후의 부품이 상호 호환성이 없음 <---> 개정전과 후의 부품이 상호 호환성이 있음
<-0-> 단품 상태로는 상호호환성이 없으나 관련 부품의 조합상태로는 호환성이 있음

4A220A-E080 밸브로커암그룹

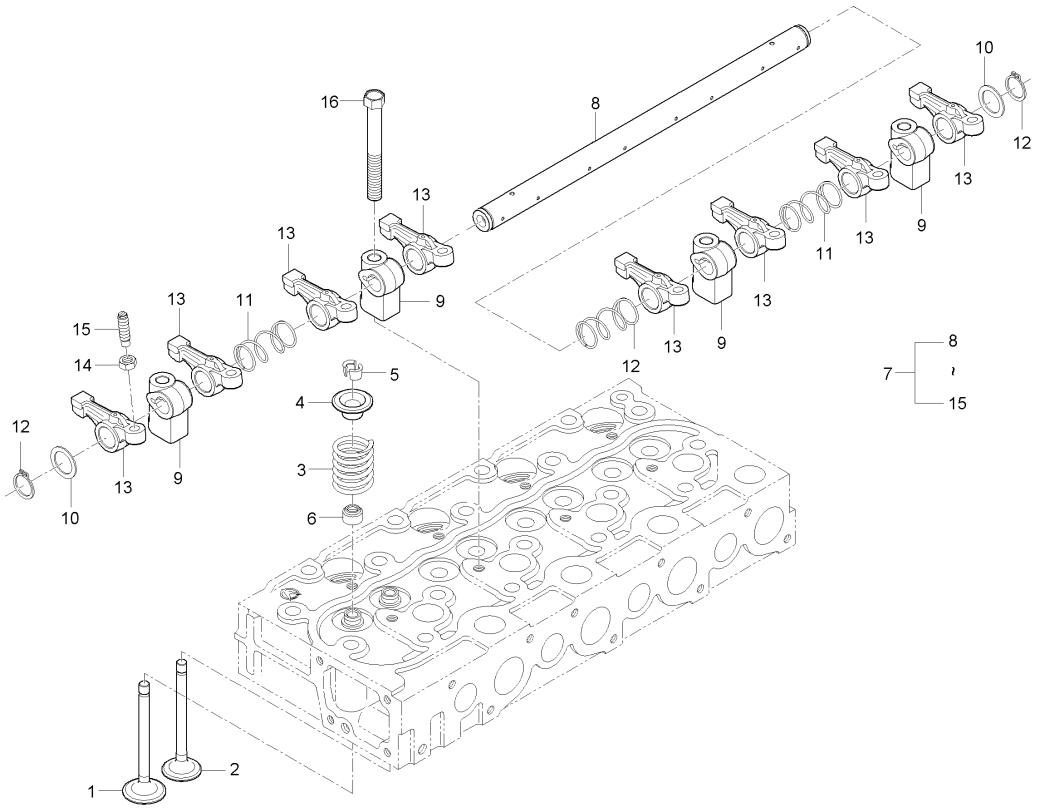

A : LX480L , B : LX485L

No.	부품번호	부품명	수량 A	수량 B	수량 C	수량 D	수량 E	I.C	비고
1	E6301-13111	흡기밸브	4	4					
2	E6301-13121	배기밸브	4	4					
3	15221-1324-2	밸브스프링	8	8					
4	E5500-13332	밸브스프링받침	8	8					
5	E5500-13362	밸브멈춤쇠	16						
5	E6403-13361	밸브멈춤쇠	16	16				<--->	
6	E6301-13151	밸브스템시일	8	8					
7	E6301-14001	로커암축조합	1	1					
8	E6301-14261	로커암축	1	1					
9	E6301-14351	로커암지지대	4	4					
10	E6301-14431	평와셔	2	2					
11	E6301-14311	로커암스프링	3	3					
12	04612-00190	스냅링	2	2					
13	E6301-14111	로커암	8	8					
14	15021-1424-1	조정너트	8	8					
15	E5500-14232	조정나사	8	8					
16	E6510-91501	로커암지지대볼트	4						
16	E6510-91502	로커암지지대볼트	4	4				<----	

----> 개정전의 부품이 개정후의 부품을 대체 할 수 있음
<---- 개정후의 부품이 개정전의 부품에 대체 할 수 있음
<-X-> 개정전과 후의 부품이 상호 호환성이 없음
<---> 개정전과 후의 부품이 상호 호환성이 있음
<-0-> 단품 상태로는 상호호환성이 없으나 관련 부품의 조합상태로는 호환성이 있음

4B243LX-E090 실린더헤드커버그룹

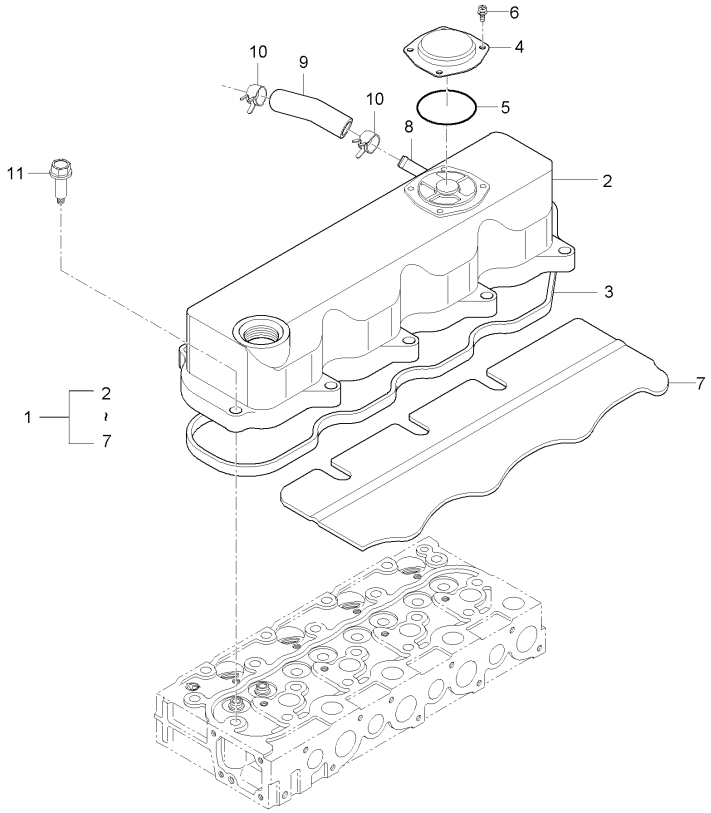

A : LX480L , B : LX485L

No.	부품번호	부품명	수량 A	수량 B	수량 C	수량 D	수량 E	I.C	비고
1	E6850-14501	실린더헤드커버조합	1	1					
2	E6850-14511	실린더헤드커버	1	1					
3	E6510-14521	실린더헤드커버가스켓	1	1					
4	E6510-14532	밸브커버	1	1					
5	E6510-14671	오링	1	1					
6	03024-50510	와셔붙임소나사	4	4					M5*P0.8
7	E6510-14561	오일방지판	1	1					
8	E6510-05552	공기빼기연결호스	1	1					
9	E6510-05511	공기빼기호스	1	1					
10	09318-88180	호스클램프	2	2					
11	E6510-33661	실린더헤드커버볼트	10	10					

----> 개정전의 부품이 개정후의 부품을 대체 할 수 있음 <---- 개정후의 부품이 개정전의 부품에 대체 할 수 있음
<-X-> 개정전과 후의 부품이 상호 호환성이 없음 <---> 개정전과 후의 부품이 상호 호환성이 있음
<-0-> 단품 상태로는 상호호환성이 없으나 관련 부품의 조합상태로는 호환성이 있음

4B243-E100 캠축그룹

(LX480L : ~ HT9100125)

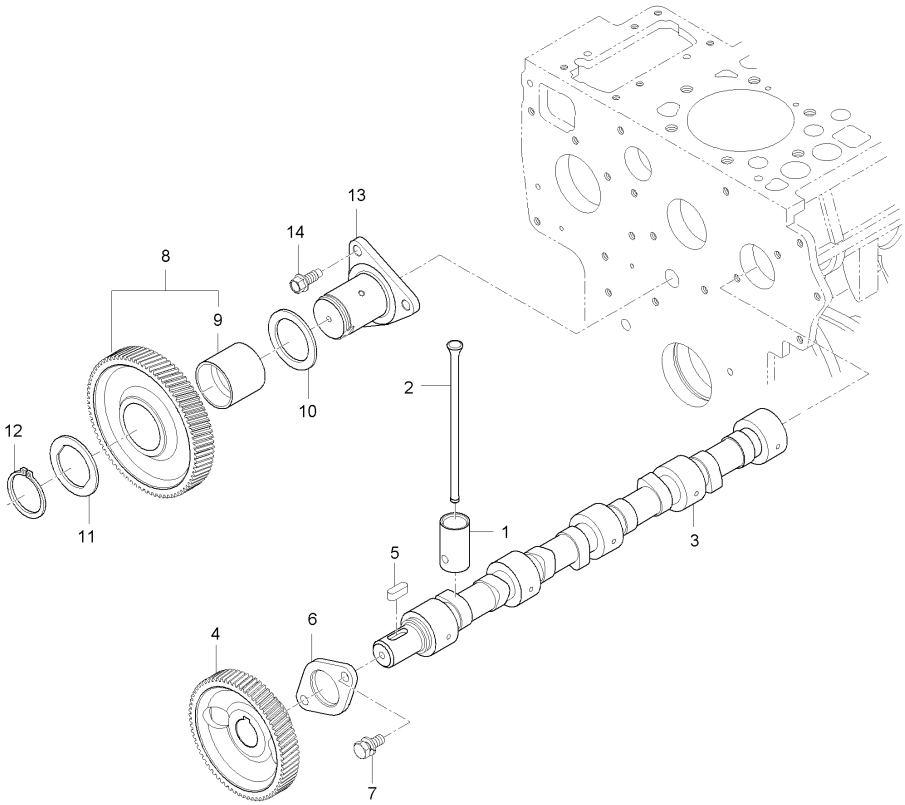

A : LX480L , B : LX485L

No.	부품번호	부품명	수량 A	B	C	D	E	I.C	비고
1	E5500-15553	태핏	8						
2	E5850-15111	푸시로드	8						
3	E6500-A0084	캠축조합	1						
4	15521-1651-1	캠축기어	1						
5	05712-00720	키	1						
6	E5500-16272	캠축멈추개	1						
7	01123-50818	와셔붙임볼트	2						
8	E6300-24012	아이들기어조합	1						
9	E6300-24281	아이들기어부시	1						
10	E6300-24361	간격판, 1	1						
11	E6300-24371	간격판, 2	1						
12	E6300-24321	스냅링	1						
13	E6300-24252	아이들기어축	1 ~HT9100125						
13	E6300-24253	아이들기어축	1 HT9100126~					<-0->	
14	01754-50820	플랜지볼트	3						

----> 개정전의 부품이 개정후의 부품을 대체 할 수 있음 <---- 개정후의 부품이 개정전의 부품에 대체 할 수 있음
<-X-> 개정전과 후의 부품이 상호 호환성이 없음 <---> 개정전과 후의 부품이 상호 호환성이 있음
<-0-> 단품 상태로는 상호호환성이 없으나 관련 부품의 조합상태로는 호환성이 있음

4B243LW-E100 캠축그룹

(LX480L : HT9100126 ~)

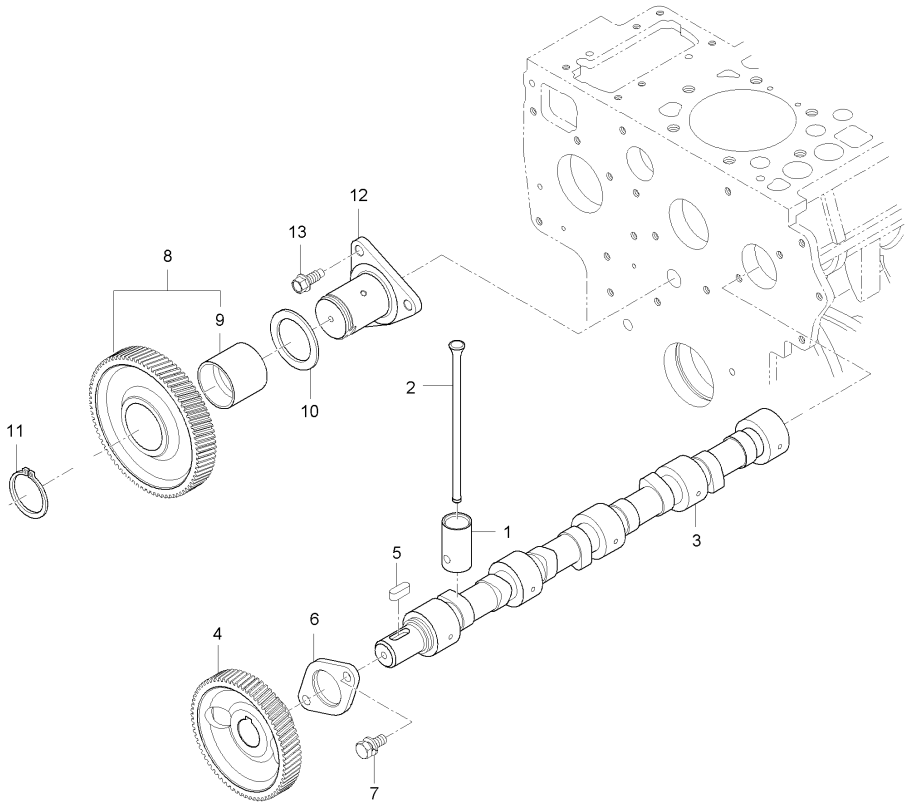

A : LX480L , B : LX485L

No.	부품번호	부품명	수량 A	수량 B	수량 C	수량 D	수량 E	I.C	비고
1	E5500-15553	태핏	8	8					
2	E5850-15111	푸시로드	8	8					
3	E6303-A0071	캠축조합	1	1					
4	15521-1651-1	캠축기어	1	1					
5	05712-00720	키	1	1					8*8*24
6	E5500-16272	캠축멈추개	1	1					
7	01123-50818	와셔붙임볼트	2	2					M8*P1.25
8	E6300-24012	아이들기어조합	1	1					
9	E6300-24281	아이들기어부시	1	1					
10	E6300-24371	간격판, 2	1	1					
11	E6300-24321	스냅링	1	1					
12	E6300-24253	아이들기어축	1	1					
13	01754-50820	플랜지볼트	3	3					M8*P1.25

----> 개정전의 부품이 개정후의 부품을 대체 할 수 있음 <---- 개정후의 부품이 개정전의 부품에 대체 할 수 있음
<-X-> 개정전과 후의 부품이 상호 호환성이 없음 <---> 개정전과 후의 부품이 상호 호환성이 있음
<-0-> 단품 상태로는 상호호환성이 없으나 관련 부품의 조합상태로는 호환성이 있음

4B243LWL-E110 피스톤크랭크축그룹

(LX480L : HT9100126 ~)

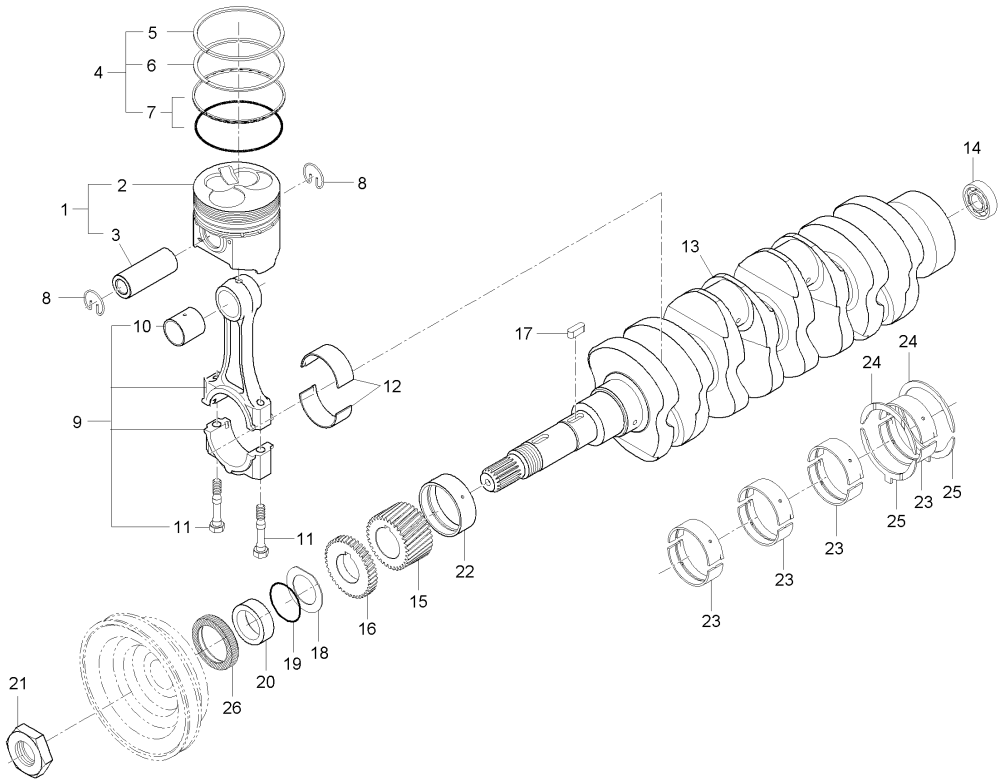

A : LX480L , B : LX485L

No.	부품번호	부품명	수량 A	수량 B	수량 C	수량 D	수량 E	I.C	비고
1	E5853-21011	피스톤조합	4	4					
2	E5853-21111	피스톤	4	4					
3	E6720-21312	피스톤핀	4	4					
4	E6302-21051	피스톤링조합	4	4					
5	E6302-21151	피스톤링, 1	4	4					
6	E6302-21161	피스톤링, 2	4	4					
7	E6301-21202	오일링조합	4	4					
8	E6300-21332	스냅링	8	8					
9	E6300-22027	연접봉부조합	4	4					
10	E6300-21353	피스톤부시	4	4					
11	E5800-22141	연접봉볼트	8	8					
12	E6300-22312	대단메탈	8	8					
13	E6810-23012	크랭크축조합	1	1					
14	08121-06002	볼베어링	1	1					#6002ZZ
15	E6500-24112	크랭크축기어	1	1					
16	E6500-35632	오일펌프구동기어, 1	1	1					
17	05712-00730	키	1	1					
18	15471-2331-1	기름막이	1	1					
19	04811-10300	오링	1	1					

----> 개정전의 부품이 개정후의 부품을 대체 할 수 있음
<---- 개정후의 부품이 개정전의 부품에 대체 할 수 있음
<-X-> 개정전과 후의 부품이 상호 호환성이 없음
<---> 개정전과 후의 부품이 상호 호환성이 있음
<-0-> 단품 상태로는 상호호환성이 없으나 관련 부품의 조합상태로는 호환성이 있음

4B243LWL-E110 피스톤크랭크축그룹

(LX480L : HT9100126 ~)

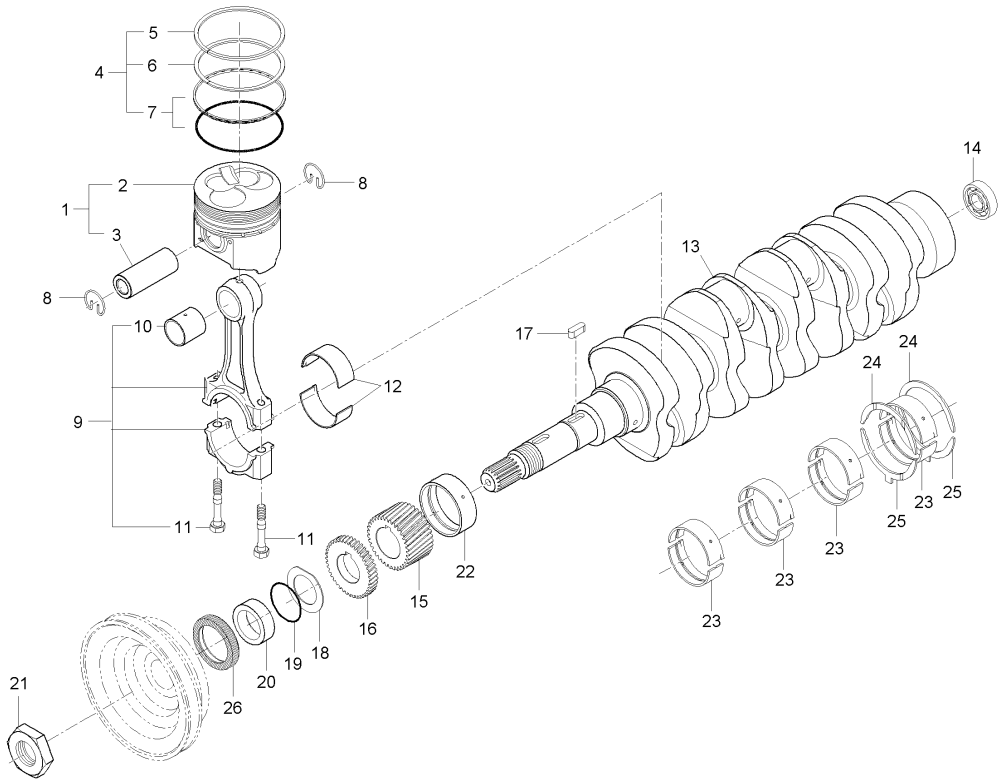

A : LX480L , B : LX485L

No.	부품번호	부품명	수량 A	수량 B	수량 C	수량 D	수량 E	I.C	비고
20	19202-2325-1	간격통	1	1					
21	15221-2336-1	크랭크축너트	1	1					
22	E5850-23471	크랭크축메탈, 1	1	1					
23	E5850-23481	크랭크축메탈, 2	8	8					
24	E5850-23531	사이드메탈, 1	2	2					
25	E5850-23541	사이드메탈, 2	2	2					
26	E5500-11302	오일시일	1	1					

----> 개정전의 부품이 개정후의 부품을 대체 할 수 있음 <---- 개정후의 부품이 개정전의 부품에 대체 할 수 있음
<-X-> 개정전과 후의 부품이 상호 호환성이 없음 <---> 개정전과 후의 부품이 상호 호환성이 있음
<-0-> 단품 상태로는 상호호환성이 없으나 관련 부품의 조합상태로는 호환성이 있음

4B243LXL-E110 피스톤크랭크축그룹

(LX480L : ~ HT9100125)

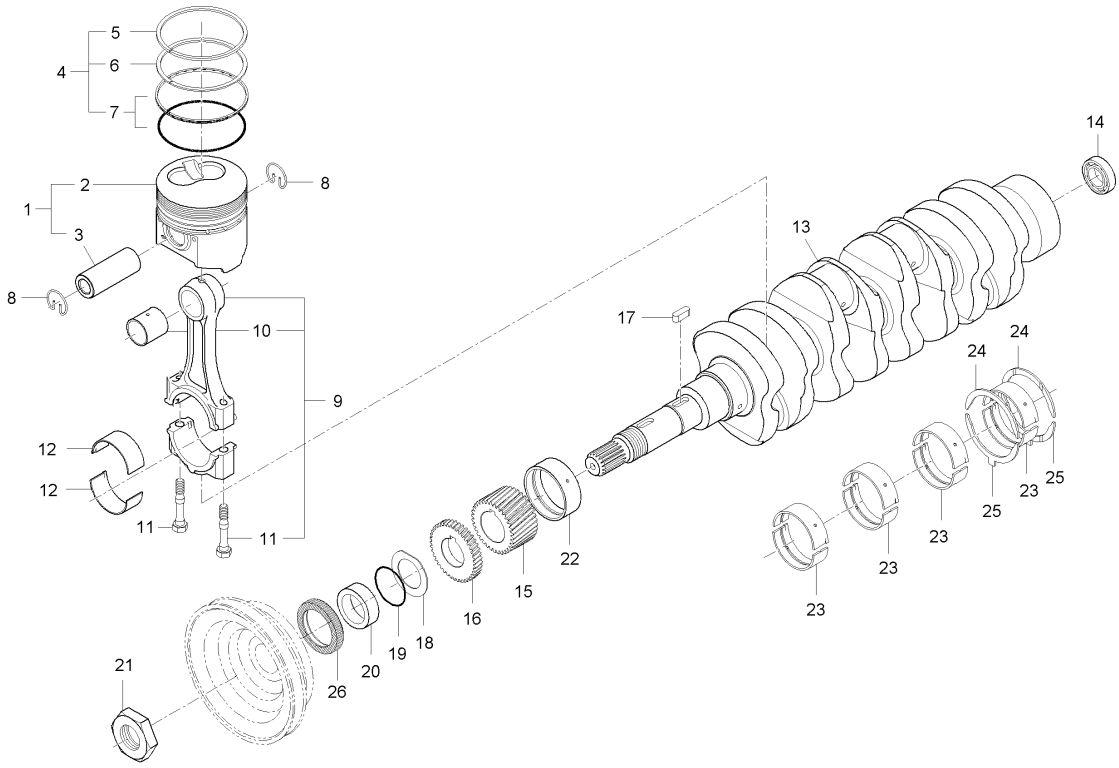

A : LX480L , B : LX485L

No.	부품번호	부품명	수량 A	B	C	D	E	I.C	비고
1	E5850-21011	피스톤조합	4						
1	E5850-21012	피스톤조합	4					<--->	
2	E5850-21111	피스톤	4						
3	E6300-21313	피스톤핀	4						
3	E6720-21312	피스톤핀	4					<--->	
4	E6302-21051	피스톤링조합	4						
5	E6302-21151	피스톤링, 1	4						
6	E6302-21161	피스톤링, 2	4						
7	E6301-21202	오일링조합	4						
8	E6300-21332	스냅링	8						
9	E6300-22026	연접봉부조합	4						
9	E6300-22027	연접봉부조합	4					<--->	
10	E6300-21353	피스톤부시	4						
11	E5500-22142	연접봉볼트	8						
11	E5800-22141	연접봉볼트	8					<--->	
12	E6300-22312	대단메탈	8						
13	E6851-23012	크랭크축조합	1						
14	08121-06002	볼베어링	1						
15	E6500-24112	크랭크축기어	1						

----> 개정전의 부품이 개정후의 부품을 대체 할 수 있음
<---- 개정후의 부품이 개정전의 부품에 대체 할 수 있음
<-X-> 개정전과 후의 부품이 상호 호환성이 없음
<---> 개정전과 후의 부품이 상호 호환성이 있음
<-0-> 단품 상태로는 상호호환성이 없으나 관련 부품의 조합상태로는 호환성이 있음

4B243LXL-E110 피스톤크랭크축그룹

(LX480L : ~ HT9100125)

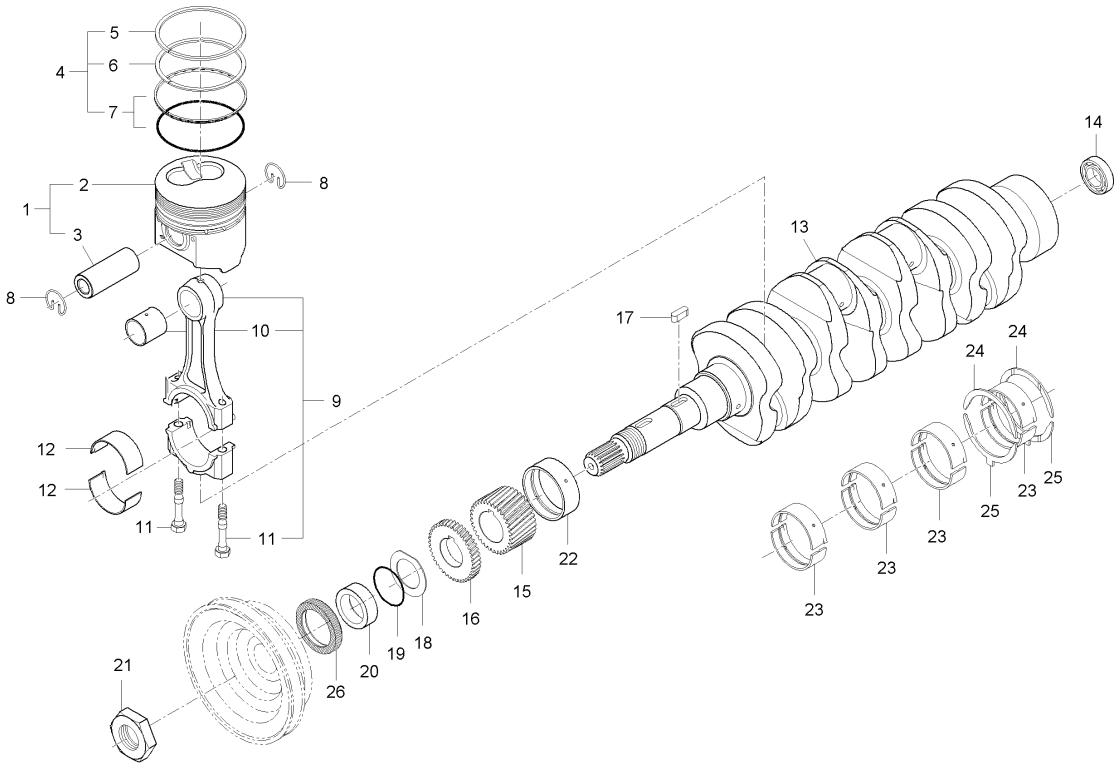

A : LX480L , B : LX485L

No.	부품번호	부품명	수량 A	B	C	D	E	I.C	비고
16	E6500-35632	오일펌프구동기어, 1	1						
17	05712-00730	키	1						
18	15471-2331-1	기름막이	1						
19	04811-10300	오링	1						
20	19202-2325-1	간격통	1						
21	15221-2336-1	크랭크축너트	1						
22	E5850-23471	크랭크축메탈, 1	1						
23	E5850-23481	크랭크축메탈, 2	8						
24	E5850-23531	사이드메탈, 1	2						
25	E5850-23541	사이드메탈, 2	2						
26	E5500-11302	오일시일	1						

----> 개정전의 부품이 개정후의 부품을 대체 할 수 있음 <---- 개정후의 부품이 개정전의 부품에 대체 할 수 있음
<-X-> 개정전과 후의 부품이 상호 호환성이 없음 <---> 개정전과 후의 부품이 상호 호환성이 있음
<-0-> 단품 상태로는 상호호환성이 없으나 관련 부품의 조합상태로는 호환성이 있음

4A200A-E120 플라이휠그룹

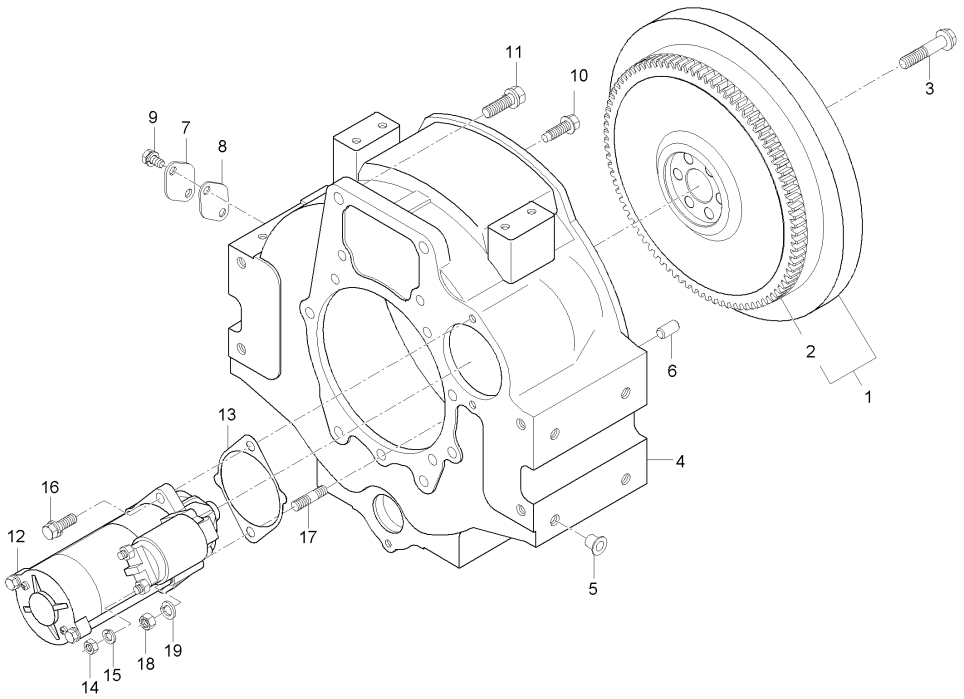

A : LX480L , B : LX485L

No.	부품번호	부품명	수량 A	B	C	D	E	I.C	비고
1	E6530-25013	플라이휠조합	1						
2	15221-6382-4	링기어	1						
3	E5620-25161	플라이휠볼트	6						
4	E6301-04612	플라이휠하우징	1						
4	E6301-04613	플라이휠하우징	1					<----	
5	31220-1429-3	플러그	10						
6	05012-01020	평행핀	2						
7	15521-0468-2	타이밍마크커버	1						
8	15521-0479-2	커버가스켓	1						
9	01123-50816	와셔붙임볼트	2						
10	01674-51032	플랜지볼트	11						
11	01133-51240	와셔붙임볼트	2						
12	E5500-63016	시동모터조합	1						
13	E6200-04623	가스켓	1						
14	02114-50080	너트	1						
15	04512-50080	스프링와셔	1						
16	01133-51030	와셔붙임볼트	1						
17	01517-51028	심음볼트	1						
18	02176-50100	너트	1						

----> 개정전의 부품이 개정후의 부품을 대체 할 수 있음
<---- 개정후의 부품이 개정전의 부품에 대체 할 수 있음
<-X-> 개정전과 후의 부품이 상호 호환성이 없음
<---> 개정전과 후의 부품이 상호 호환성이 있음
<-0-> 단품 상태로는 상호호환성이 없으나 관련 부품의 조합상태로는 호환성이 있음

4A200A-E120 플라이휠그룹

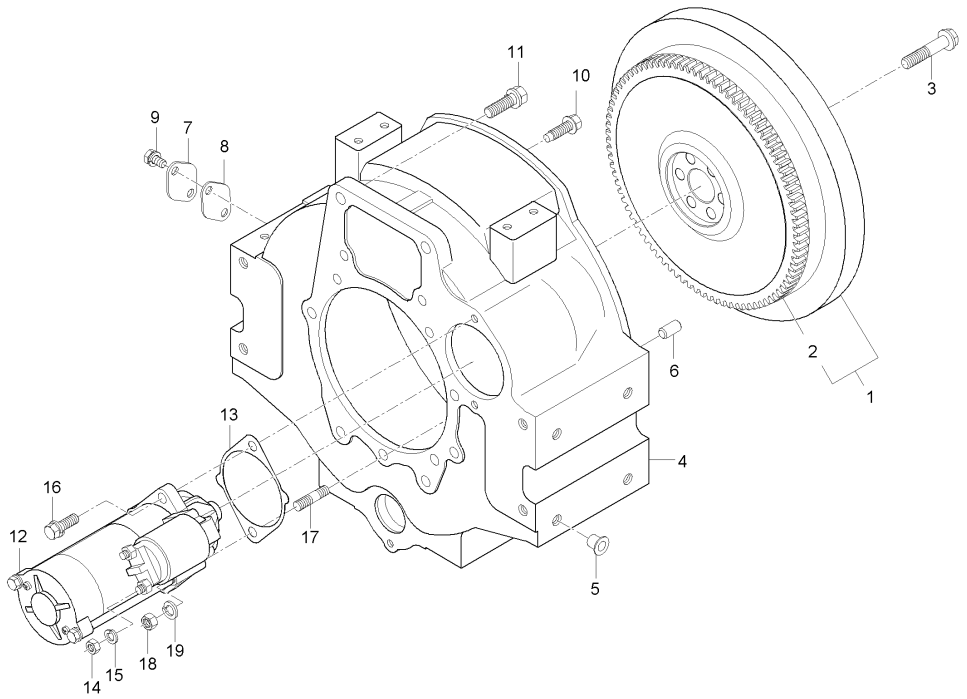

A : LX480L , B : LX485L

No.	부품번호	부품명	수량 A	B	C	D	E	I.C	비고
19	04512-50100	스프링와셔	1						

----> 개정전의 부품이 개정후의 부품을 대체 할 수 있음
<---- 개정후의 부품이 개정전의 부품에 대체 할 수 있음
<-X-> 개정전과 후의 부품이 상호 호환성이 없음
<---> 개정전과 후의 부품이 상호 호환성이 있음
<-0-> 단품 상태로는 상호호환성이 없으나 관련 부품의 조합상태로는 호환성이 있음

4B243LXL2-E120 플라이휠그룹

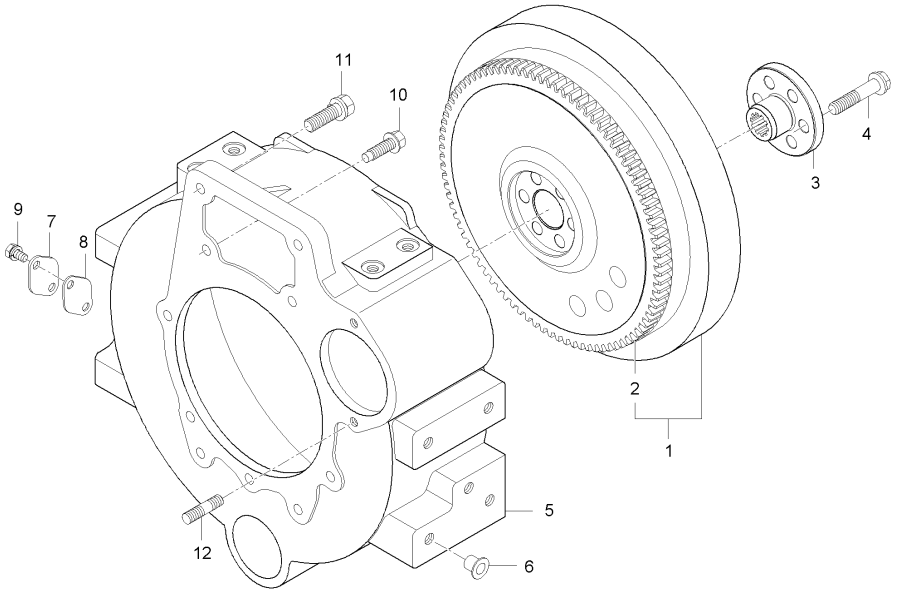

A : LX480L , B : LX485L

No.	부품번호	부품명	수량 A	수량 B	수량 C	수량 D	수량 E	I.C	비고
1	E6531-25014	플라이휠조합		1					
2	15221-6382-4	링기어		1					
3	E5800-25182	스플라인허브		1					
4	E5800-25161	플라이휠볼트		6					
5	E6301-04613	플라이휠하우징		1					
6	31220-1429-3	플러그		10					
7	15521-0468-2	타이밍마크커버		1					
8	15521-0479-3	카버가스켓		1					
9	01754-50816	플랜지볼트		2					M8*P1.25
10	01674-51032	플랜지볼트		11					
11	01133-51240	와셔붙임볼트		2					
12	01517-51028	심음볼트		1					DIA10*48

----> 개정전의 부품이 개정후의 부품을 대체 할 수 있음
<---- 개정후의 부품이 개정전의 부품에 대체 할 수 있음
<-X-> 개정전과 후의 부품이 상호 호환성이 없음
<---> 개정전과 후의 부품이 상호 호환성이 있음
<-0-> 단품 상태로는 상호호환성이 없으나 관련 부품의 조합상태로는 호환성이 있음

4A220-E130 노즐홀더그룹

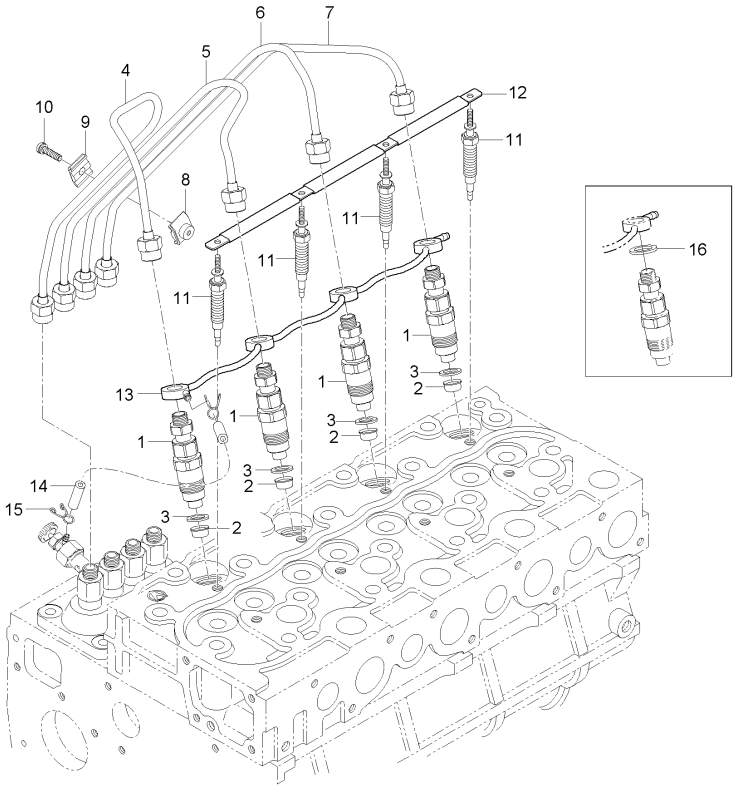

A : LX480L , B : LX485L

No.	부품번호	부품명	수량 A	수량 B	수량 C	수량 D	수량 E	I.C	비고
1	E6300-53004	노즐홀더조합	4						
1	E6300-53005	노즐홀더조합	4	4				<----	
2	E6300-53651	열차단시일	4	4					
3	E6300-53621	가스켓	4	4					
4	E6301-53714	분사관1	1	1					
5	E6301-53723	분사관2	1	1					
6	E6301-53733	분사관3	1	1					
7	E6301-53743	분사관4	1	1					
8	15121-5385-2	튜브클램프, 1	3	3					
9	T4815-67371	튜브잡이	3	3					
10	03024-50520	와셔붙임소나사	3	3					DIA10*28
11	E6301-65512	예열플러그	4	4					
12	E6305-65562	예열플러그코드	1	1					
13	E6301-42501	오버플로우호스조합	1	1					
14	09661-40300	연료호스	1	1					
15	14971-4275-1	호스클램프	2 ~HT9100205						
15	09318-88080	호스클램프	2 HT9100206~	2				<-0->	
16	E6300-53021	가스켓	4	4					

----> 개정전의 부품이 개정후의 부품을 대체 할 수 있음
<---- 개정후의 부품이 개정전의 부품에 대체 할 수 있음
<-X-> 개정전과 후의 부품이 상호 호환성이 없음
<---> 개정전과 후의 부품이 상호 호환성이 있음
<-0-> 단품 상태로는 상호호환성이 없으나 관련 부품의 조합상태로는 호환성이 있음

4B243-E140 연료캠축그룹

(LX480L : ~ HT9100125)

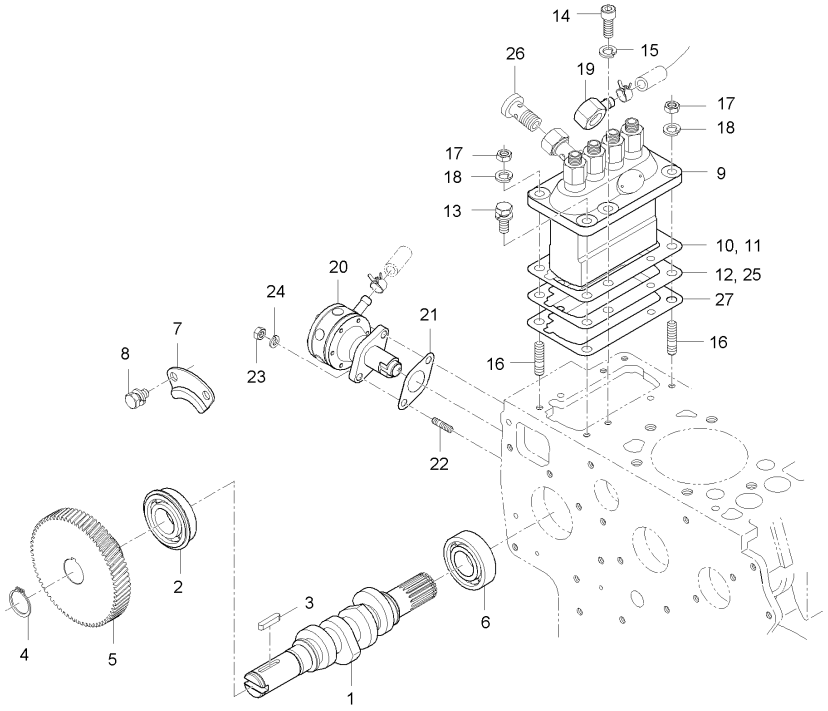

A : LX480L , B : LX485L

No.	부품번호	부품명	수량 A	B	C	D	E	I.C	비고
1	E6850-16172	연료캠축	1						
2	E5850-57331	볼베어링	1						
3	05712-00525	키	1						
4	04612-00240	스냅링	1						
5	E6300-51052	분사펌프기어조합	1						
6	08121-06305	볼베어링	1						
7	E5850-16321	연료캠축멈추개	1						
8	01123-50814	와셔붙임볼트	2						
9	E6500-51013	분사펌프조합	1						
9	E6500-51014	분사펌프조합	1					<----	
10	15471-5211-1	분사펌프심, 1	99						
11	15401-5211-2	분사펌프심, 2	99						
12	E6300-52111	분사펌프심	99						
13	01123-50822	와셔붙임볼트	3						
14	E6500-50822	육각볼트	1						
15	04512-50080	스프링와셔	1						
16	01513-50822	심음볼트	2						
17	02156-50080	너트	2						
18	04512-50080	스프링와셔	2						

----> 개정전의 부품이 개정후의 부품을 대체 할 수 있음
<---- 개정후의 부품이 개정전의 부품에 대체 할 수 있음
<-X-> 개정전과 후의 부품이 상호 호환성이 없음
<---> 개정전과 후의 부품이 상호 호환성이 있음
<-0-> 단품 상태로는 상호호환성이 없으나 관련 부품의 조합상태로는 호환성이 있음

4B243-E140 연료캠축그룹

(LX480L : ~ HT9100125)

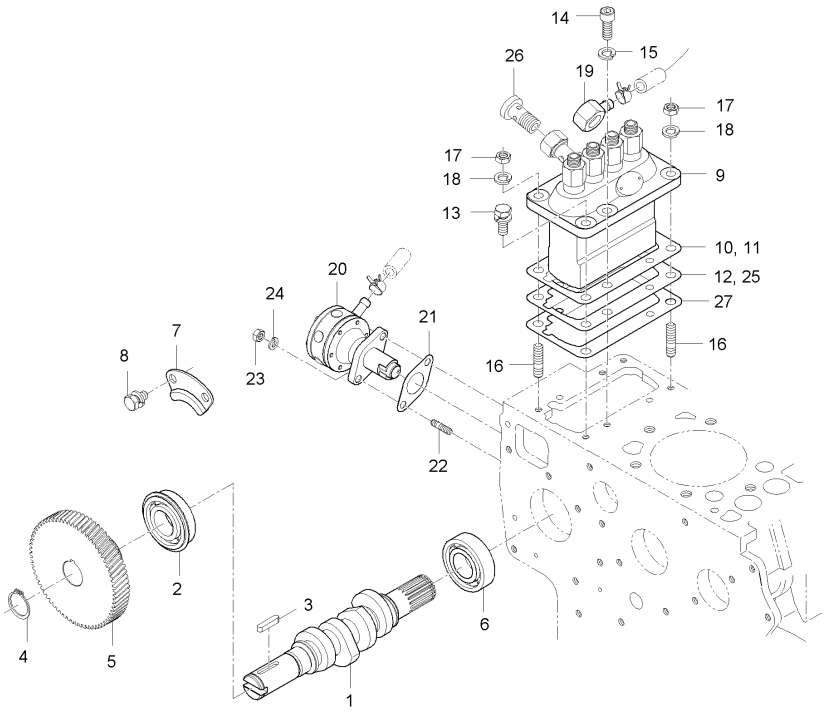

A : LX480L , B : LX485L

No.	부품번호	부품명	수량 A	B	C	D	E	I.C	비고
19	E6500-42412	연료관조인트	1						
20	15381-5203-0	연료펌프조합	1						
21	E6200-52142	연료펌프가스켓	1						
22	01513-50618	심음볼트	2						
23	02056-50060	너트	2						
24	04512-50060	스프링와셔	2						
25	E6301-52111	분사펌프심, 0.1	99						
26	E5629-24401	아이볼트	1						
27	E6303-52111	분사펌프심(0.38t)	2						

----> 개정전의 부품이 개정후의 부품을 대체 할 수 있음 <---- 개정후의 부품이 개정전의 부품에 대체 할 수 있음
<-X-> 개정전과 후의 부품이 상호 호환성이 없음 <---> 개정전과 후의 부품이 상호 호환성이 있음
<-0-> 단품 상태로는 상호호환성이 없으나 관련 부품의 조합상태로는 호환성이 있음

4B243LX-E140 연료캠축그룹

(LX480L : HT9100126 ~)

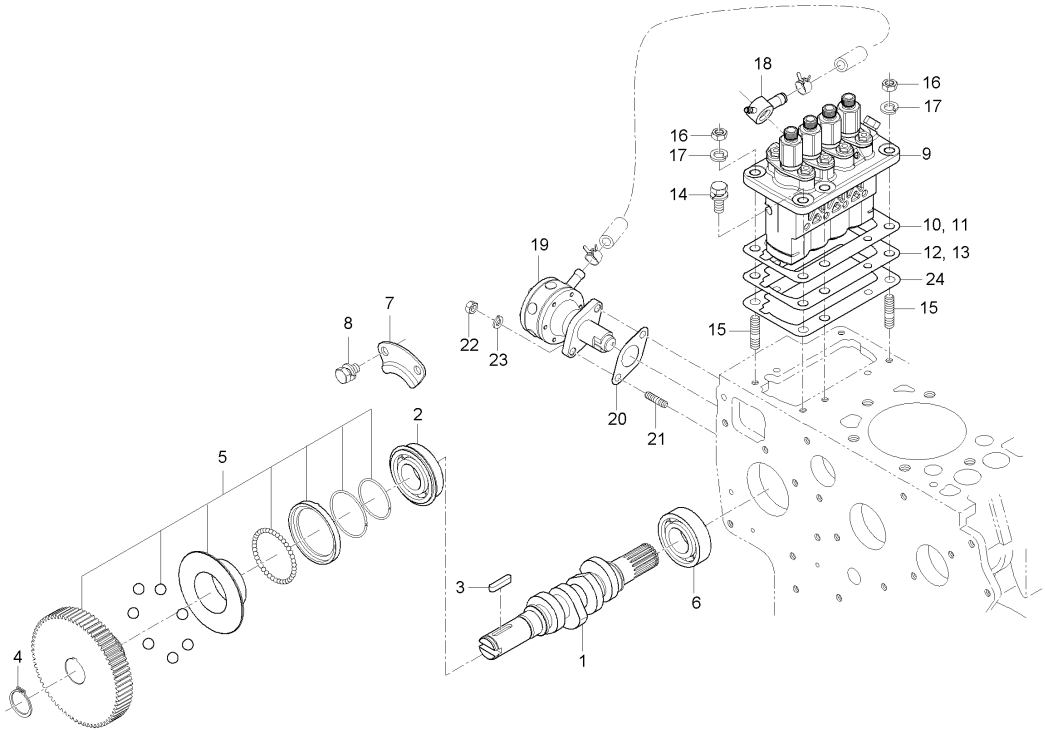

A : LX480L , B : LX485L

No.	부품번호	부품명	수량 A	수량 B	수량 C	수량 D	수량 E	I.C	비고
1	E6800-16171	연료캠축	1	1					
2	E5850-57331	볼베어링	1	1					
3	05712-00525	키	1	1					7*7*29
4	04612-00240	스냅링	1	1					
5	E6300-51052	분사펌프기어조합	1	1					
6	08121-06305	볼베어링	1	1					
7	E5850-16321	연료캠축멈추개	1	1					
8	01123-50814	와셔붙임볼트	2	2					M8*P1.25
9	E6301-51015	분사펌프조합	1						
9	E6301-51016	분사펌프조합	1	1				<----	
10	15471-5211-1	분사펌프심, 1	99	99					
11	15401-5211-2	분사펌프심, 2	99	99					
12	E6300-52111	분사펌프심	99	99					
13	E6301-52111	분사펌프심, 0.1	99	99					
14	01123-50822	와셔붙임볼트	4	4					M8*P1.25
15	01513-50822	심음볼트	2	2					M8*1.25
16	02156-50080	너트	2	2					M8*P1.25
17	04512-50080	스프링와셔	2	2					M8
18	E6500-42412	연료관조인트	1	1					

----> 개정전의 부품이 개정후의 부품을 대체 할 수 있음
<---- 개정후의 부품이 개정전의 부품에 대체 할 수 있음
<-X-> 개정전과 후의 부품이 상호 호환성이 없음
<---> 개정전과 후의 부품이 상호 호환성이 있음
<-0-> 단품 상태로는 상호호환성이 없으나 관련 부품의 조합상태로는 호환성이 있음

4B243LX-E140 연료캠축그룹

(LX480L : HT9100126 ~)

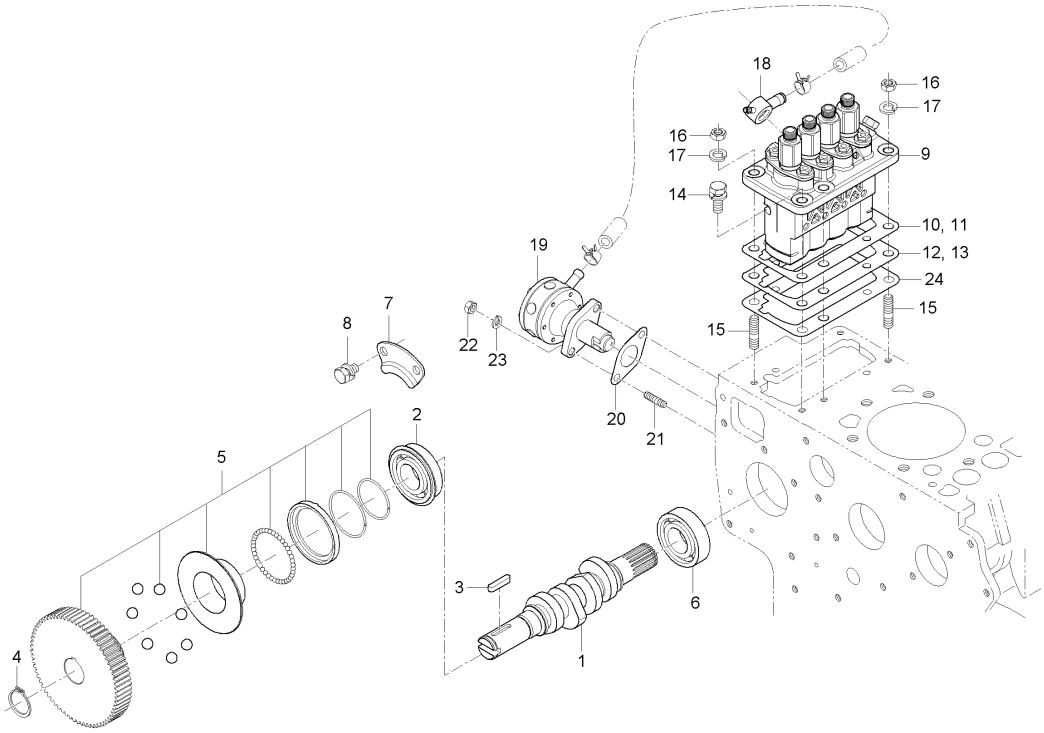

A : LX480L , B : LX485L

No.	부품번호	부품명	수량 A	수량 B	수량 C	수량 D	수량 E	I.C	비고
19	15381-5203-0	연료펌프조합	1 ~JT9100160						
19	E5775-52031	연료펌프조합	1 JT9100161~	1				<-0->	
20	E6200-52142	연료펌프가스켓	1	1					
21	01513-50618	심음볼트	2	2					M6*1.0
22	02056-50060	너트	2	2					M6*P1.0
23	04512-50060	스프링와셔	2	2					M6
24	E6303-52111	분사펌프심(0.38t)	2	2					

----> 개정전의 부품이 개정후의 부품을 대체 할 수 있음 <---- 개정후의 부품이 개정전의 부품에 대체 할 수 있음
<-X-> 개정전과 후의 부품이 상호 호환성이 없음 <---> 개정전과 후의 부품이 상호 호환성이 있음
<-0-> 단품 상태로는 상호호환성이 없으나 관련 부품의 조합상태로는 호환성이 있음

3B183-E150 속도조정레버그룹

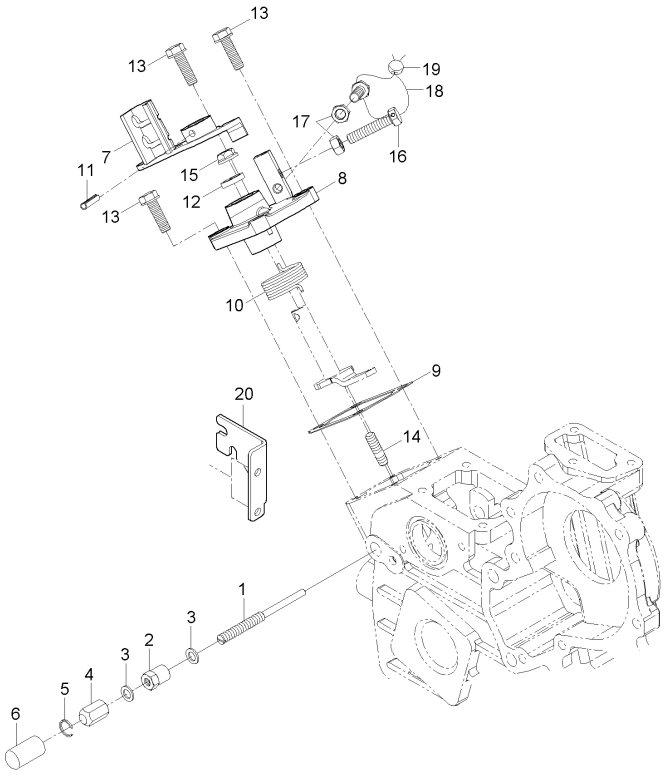

A : LX480L , B : LX485L

No.	부품번호	부품명	수량 A	수량 B	수량 C	수량 D	수량 E	I.C	비고
1	15601-5412-1	연료조정볼트	1						
1	E6301-54121	연료조정볼트	1					<--->	
1	E6301-54122	연료조정볼트	1	1				<--->	
2	E6305-92021	너트	1	1					
3	E6305-96652	가스켓	2	2					
4	E6305-54221	캡너트	1	1					
5	E6305-54281	스냅링	1	1					
6	E6305-54421	캡	1	1					
7	E5850-57153	속도조정레버	1						
7	E5850-57154	속도조정레버	1	1				<--->	
8	E5850-57112	속도조정판	1	1					
9	E5850-57212	속도조정판가스켓	1	1					
10	E5850-57921	스프링	1	1					
11	05411-00420	스프링핀	1	1					
12	15471-5798-1	오일시일	1	1					
13	01023-50620	와셔붙임볼트	3						
13	01754-50620	플랜지볼트	3	3				<--->	
14	15221-8821-1	심음볼트	1	1					
15	02761-50060	플랜지너트	1						

----> 개정전의 부품이 개정후의 부품을 대체 할 수 있음
<---- 개정후의 부품이 개정전의 부품에 대체 할 수 있음
<-X-> 개정전과 후의 부품이 상호 호환성이 없음
<---> 개정전과 후의 부품이 상호 호환성이 있음
<-0-> 단품 상태로는 상호호환성이 없으나 관련 부품의 조합상태로는 호환성이 있음

3B183-E150 속도조정레버그룹

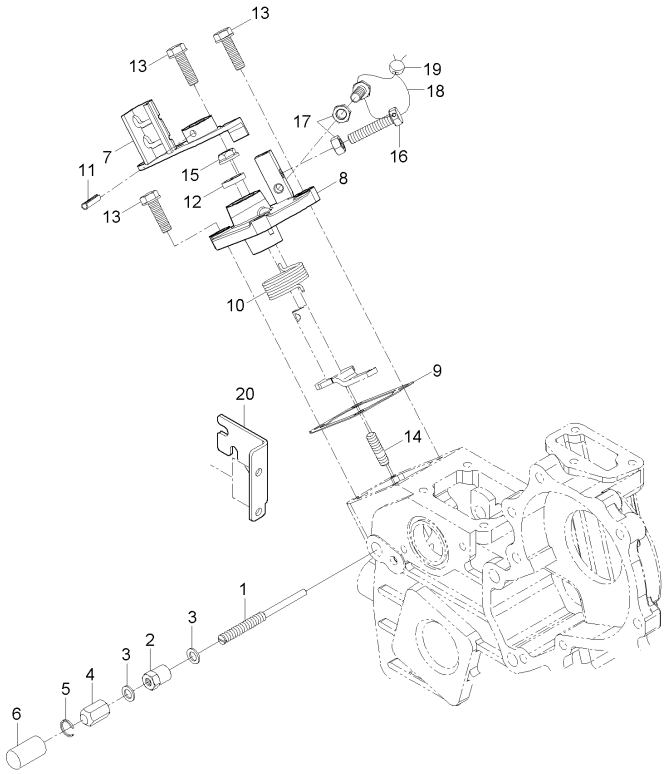

A : LX480L , B : LX485L

No.	부품번호	부품명	수량 A	수량 B	수량 C	수량 D	수량 E	I.C	비고
15	02751-50060	플렌지너트	1	1				<----	M6*P1.0
16	15108-5728-4	스토퍼나사	2	2					
17	02056-50060	너트	2	2					M6*P1.0
18	07811-10820	와이어	1	1					
19	07918-00001	봉인납	1	1					
20	E5627-57482	케이블브라켓	1	1					

----> 개정전의 부품이 개정후의 부품을 대체 할 수 있음 <---- 개정후의 부품이 개정전의 부품에 대체 할 수 있음
<-X-> 개정전과 후의 부품이 상호 호환성이 없음 <---> 개정전과 후의 부품이 상호 호환성이 있음
<-0-> 단품 상태로는 상호호환성이 없으나 관련 부품의 조합상태로는 호환성이 있음

3B183-E160 엔진정지레버그룹

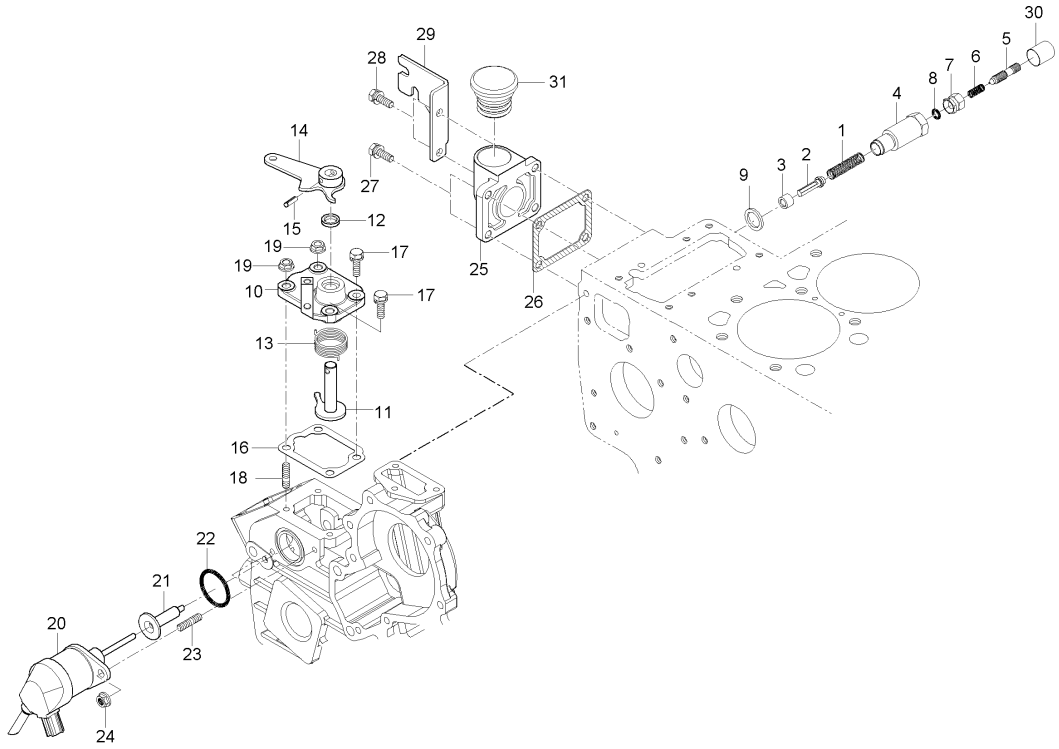

A : LX480L , B : LX485L

No.	부품번호	부품명	수량 A	B	C	D	E	I.C	비고
1	E5850-54261	스프링	1						
2	E5850-54272	아이들조정축	1						
3	E5850-54282	부시	1						
4	E5850-54291	아이들조정장치몸통	1						
5	E5850-54251	아이들조정볼트	1						
6	15521-5426-1	스프링	1						
7	E5850-92011	너트	1						
8	04811-00060	오링	1						
9	04724-00140	패킹	1						
10	E5850-57112	속도조정판	1						
11	E5850-57742	엔진정지레버, 2	1						
12	15471-5798-1	오일시일	1						
13	E5850-57921	스프링	1						
14	E5850-57731	엔진정지레버, 1	1						
15	05411-00420	스프링핀	1						
16	E5850-57211	속도조정판가스켓	1						
16	E5850-57212	속도조정판가스켓	1					<----	
17	01023-50620	와셔붙임볼트	2 ~HT9100205						
17	01023-50618	와셔붙임볼트	2 HT9100206~					<-X->	

----> 개정전의 부품이 개정후의 부품을 대체 할 수 있음
<---- 개정후의 부품이 개정전의 부품에 대체 할 수 있음
<-X-> 개정전과 후의 부품이 상호 호환성이 없음
<---> 개정전과 후의 부품이 상호 호환성이 있음
<-0-> 단품 상태로는 상호호환성이 없으나 관련 부품의 조합상태로는 호환성이 있음

3B183-E160 엔진정지레버그룹

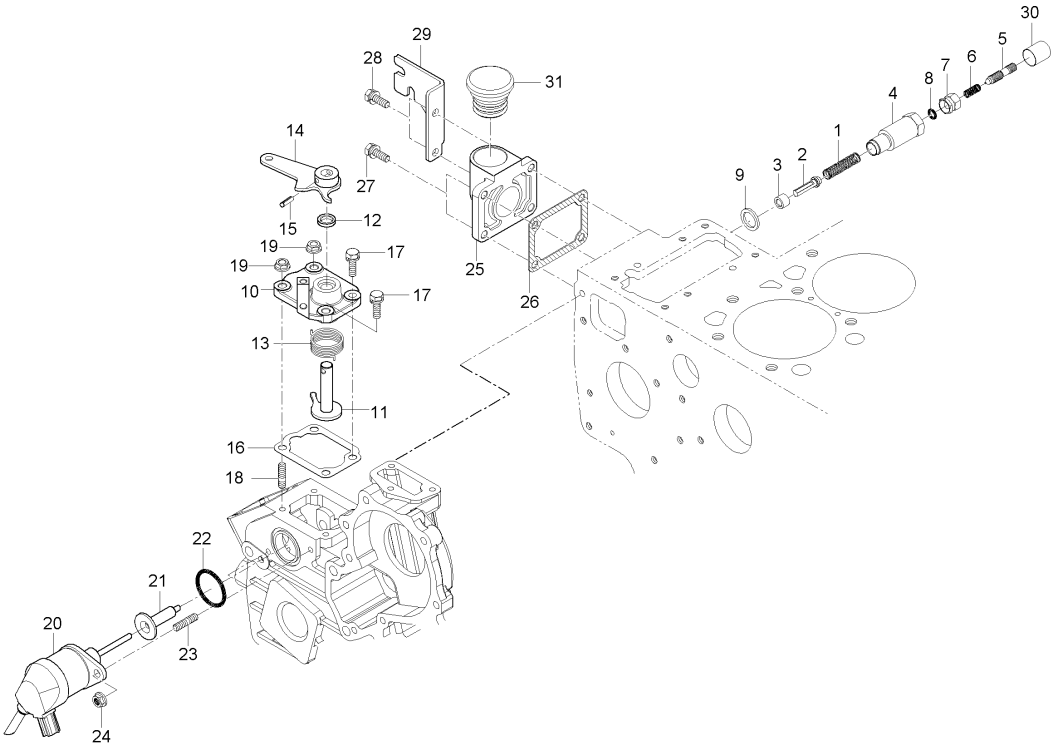

A : LX480L , B : LX485L

No.	부품번호	부품명	수량 A	B	C	D	E	I.C	비고
18	15221-8821-1	심음볼트	2						
19	02761-50060	플랜지너트	2						
20	E6850-60011	엔진정지솔레노이드	1 ~HT9100060						
20	E6850-60012	엔진정지솔레노이드	1 HT9100061~					<-0->	
21	E5850-56603	엔진정지솔레노이드가이드	1						
22	04814-06310	오링	1						
23	01513-50614	심음볼트	2						
24	02761-50060	플랜지너트	2						
25	E5627-33112	오일주유구커버	1						
26	E5500-51662	가스켓	1						
27	01023-50618	와셔붙임볼트	2						
28	01023-50622	와셔붙임볼트	2						
29	E5627-57482	케이블브라켓	1						
30	E5205-54271	캡	1						
31	E5800-33144	오일주유구마개	1						

----> 개정전의 부품이 개정후의 부품을 대체 할 수 있음 <---- 개정후의 부품이 개정전의 부품에 대체 할 수 있음
<-X-> 개정전과 후의 부품이 상호 호환성이 없음 <---> 개정전과 후의 부품이 상호 호환성이 있음
<-0-> 단품 상태로는 상호호환성이 없으나 관련 부품의 조합상태로는 호환성이 있음

4B243LXL2-E160 엔진정지레버그룹

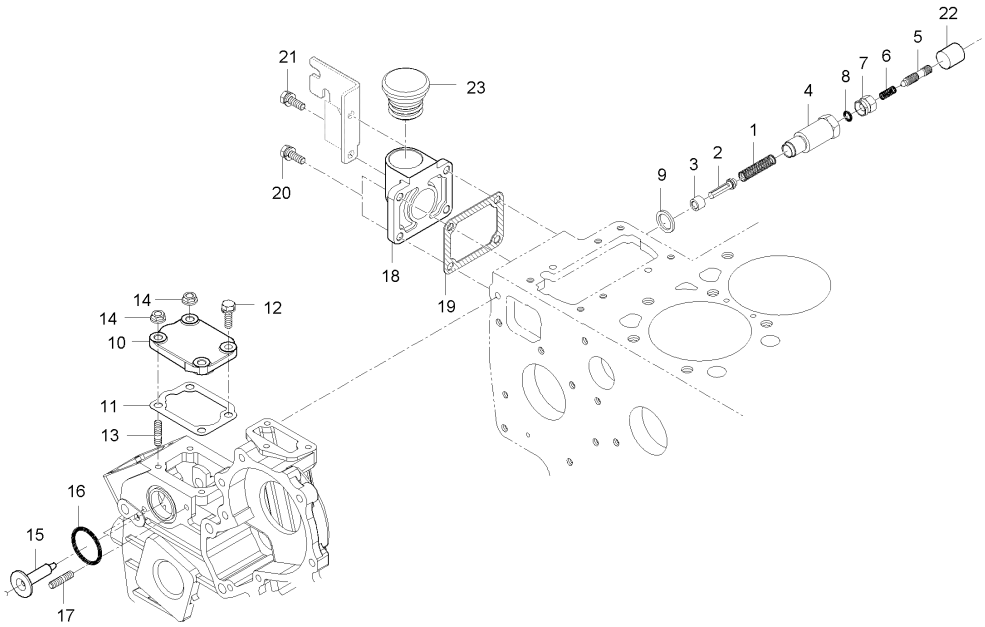

A : LX480L , B : LX485L

No.	부품번호	부품명	수량					I.C	비고
			A	B	C	D	E		
1	E5850-54261	스프링		1					
2	E5850-54272	아이들조정축		1					
3	E5850-54282	부시		1					
4	E5850-54291	아이들조정장치몸통		1					
5	E5850-54252	아이들조정볼트		1					
6	15521-5426-1	스프링		1					
7	E5850-92011	너트		1					
8	04811-00060	오링		1					
9	04724-00140	패킹		1					
10	E6850-57311	엔진정지레버커버		1					
11	E5850-57212	속도조정판가스켓		1					
12	01754-50616	플랜지볼트		2					M6*P1.0
13	15221-8821-1	심음볼트		2					
14	02751-50060	플렌지너트		2					M6*P1.0
15	E5850-56604	엔진정지솔레노이드 가이드		1					
16	04814-06310	오링		1					
17	01513-50614	심음볼트		2					
18	E5627-33112	오일주유구커버		1					
19	E5500-51662	가스켓		1					

----> 개정전의 부품이 개정후의 부품을 대체 할 수 있음 <---- 개정후의 부품이 개정전의 부품에 대체 할 수 있음
<-X-> 개정전과 후의 부품이 상호 호환성이 없음 <---> 개정전과 후의 부품이 상호 호환성이 있음
<-0-> 단품 상태로는 상호호환성이 없으나 관련 부품의 조합상태로는 호환성이 있음

4B243LXL2-E160 엔진정지레버그룹

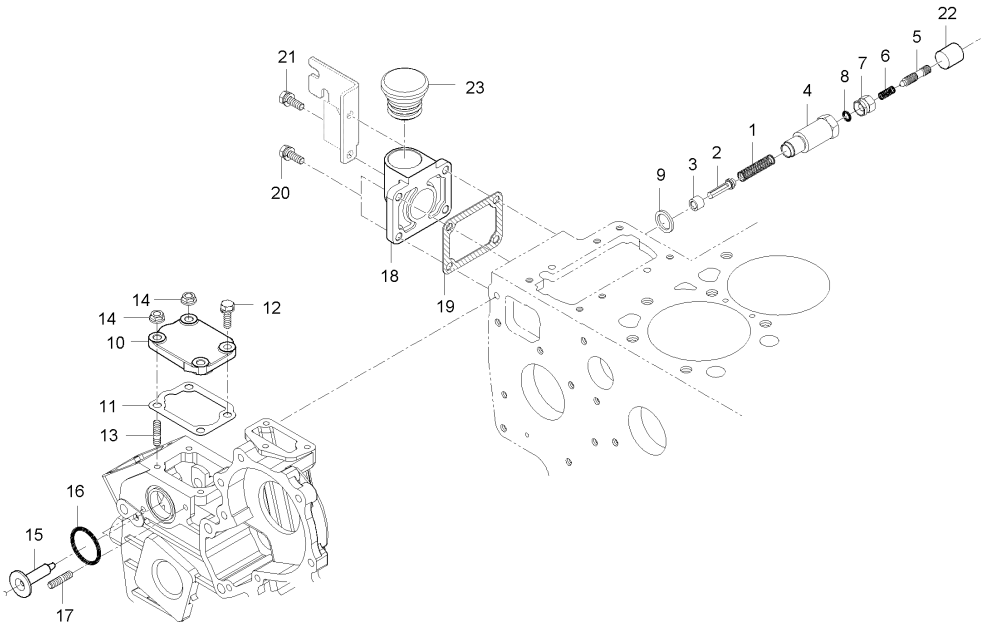

A : LX480L , B : LX485L

No.	부품번호	부품명	수량 A	수량 B	수량 C	수량 D	수량 E	I.C	비고
20	01754-50616	플랜지볼트		2					M6*P1.0
21	01754-50620	플랜지볼트		2					
22	E5205-54271	캡		1					
23	E5800-33144	오일주유구마개		1					

----> 개정전의 부품이 개정후의 부품을 대체 할 수 있음 <---- 개정후의 부품이 개정전의 부품에 대체 할 수 있음
<-X-> 개정전과 후의 부품이 상호 호환성이 없음 <---> 개정전과 후의 부품이 상호 호환성이 있음
<-0-> 단품 상태로는 상호호환성이 없으나 관련 부품의 조합상태로는 호환성이 있음

3B183-E170 가버너그룹

(LX480L : HT9100126 ~)

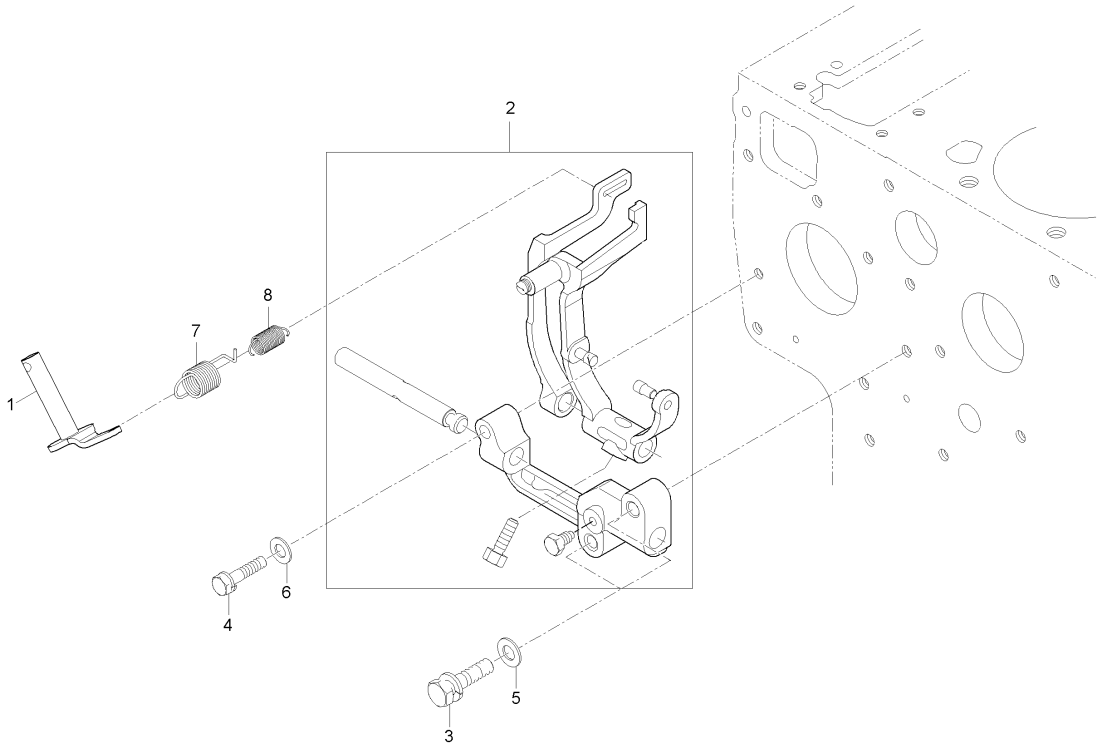

A : LX480L , B : LX485L

No.	부품번호	부품명	수량 A	수량 B	수량 C	수량 D	수량 E	I.C	비고
1	E5850-56021	거버너레버조합	1	1					
2	E5850-56054	포크레버조합	1						
2	E5850-56055	포크레버조합	1	1				<----	
3	01123-50832	와셔붙임볼트	2						
3	01754-50830	플랜지볼트	2	2				<--->	M8*P1.25
4	01023-50628	와셔붙임볼트	1	1					HEX10*38
5	04012-50080	평와셔	2	2					DIA18*T1.2
6	04012-50060	평와셔	1	1					M6
7	E6300-56414	가버너스프링, 1	1	1					
8	E6313-56421	가버너스프링, 2	1	1					

----> 개정전의 부품이 개정후의 부품을 대체 할 수 있음
<---- 개정후의 부품이 개정전의 부품에 대체 할 수 있음
<-X-> 개정전과 후의 부품이 상호 호환성이 없음
<---> 개정전과 후의 부품이 상호 호환성이 있음
<-0-> 단품 상태로는 상호호환성이 없으나 관련 부품의 조합상태로는 호환성이 있음

4B243-E170 가버너그룹

(LX480L : ~ HT9100125)

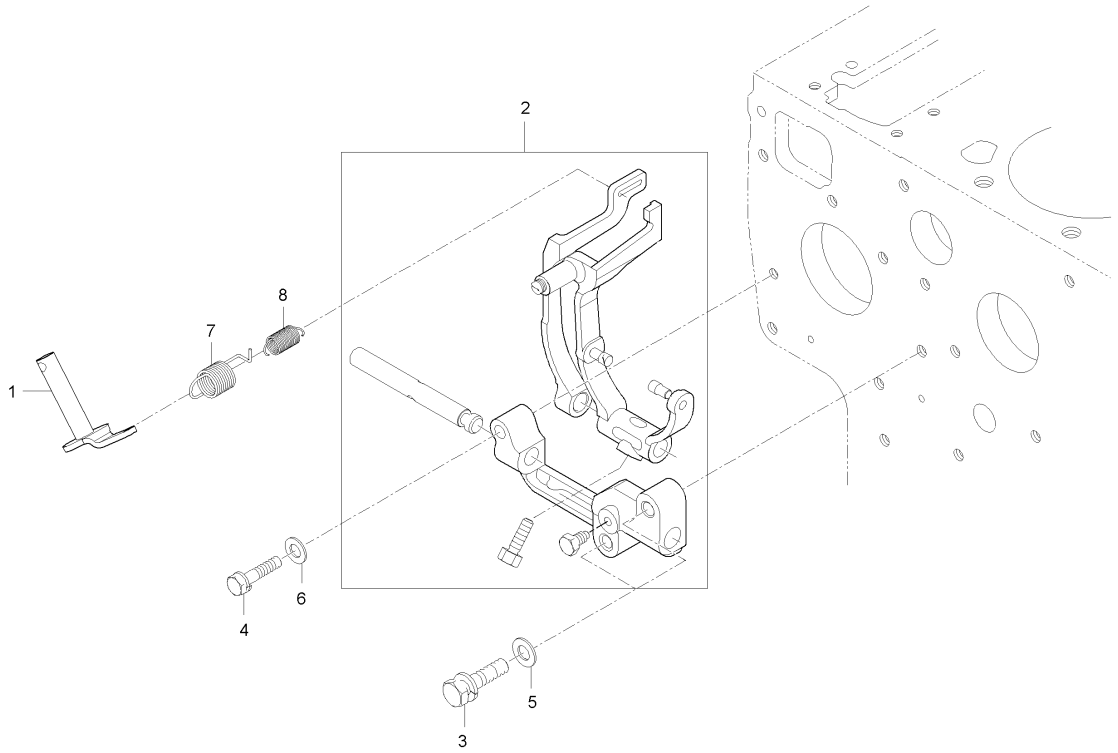

A : LX480L , B : LX485L

No.	부품번호	부품명	수량 A	B	C	D	E	I.C	비고
1	E5850-56021	거버너레버조합	1						
2	E6850-56051	포크레버조합	1						
3	01123-50832	와셔붙임볼트	2						
3	01754-50830	플랜지볼트	2					<--->	
4	01023-50628	와셔붙임볼트	1						
5	04012-50080	평와셔	2						
6	04012-50060	평와셔	1						
7	E6300-56414	가버너스프링, 1	1						
8	E6313-56421	가버너스프링, 2	1						

----> 개정전의 부품이 개정후의 부품을 대체 할 수 있음 <---- 개정후의 부품이 개정전의 부품에 대체 할 수 있음
<-X-> 개정전과 후의 부품이 상호 호환성이 없음 <---> 개정전과 후의 부품이 상호 호환성이 있음
<-0-> 단품 상태로는 상호호환성이 없으나 관련 부품의 조합상태로는 호환성이 있음

4A200C-E180 워터펌프그룹

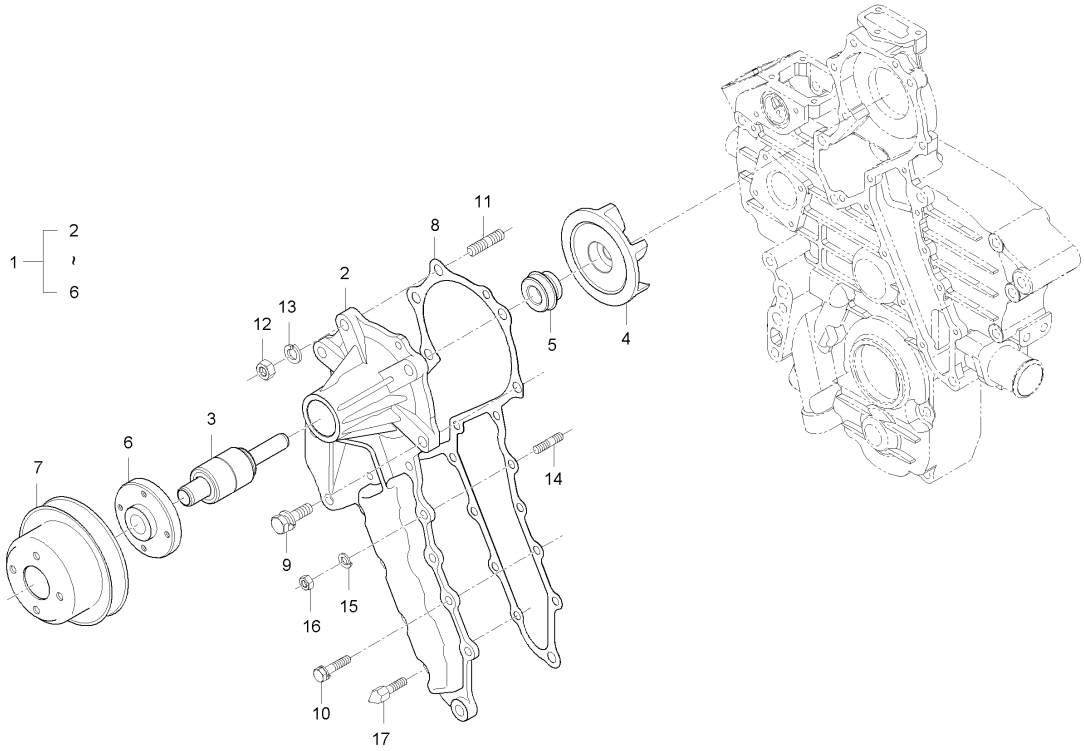

A : LX480L , B : LX485L

No.	부품번호	부품명	수량 A	수량 B	수량 C	수량 D	수량 E	I.C	비고
1	E5800-73037	워터펌프조합	1	1					
2	E5800-73415	워터펌프바디	1	1					
3	E5800-73551	워터펌프베어링	1	1					
4	E5800-73513	임펠러	1	1					
5	E5800-73052	메카니칼시일조합	1	1					
6	E5800-73522	플랜지	1	1					
7	E6520-74252	팬풀리	1 ~HT9100345						
7	E6520-74252ED	팬풀리(전착)	1 JT9100001~	1				<-X->	
8	E5800-73432	워터펌프바디가스켓	1	1					
9	01123-50828	와셔붙임볼트	4	4					
10	01023-50618	와셔붙임볼트	8	8					
11	01518-50822	심음볼트	1	1					
12	02156-50080	너트	1	1					M8*P1.25
13	04512-50080	스프링와셔	1	1					M8
14	15221-8821-1	심음볼트	1	1					
15	04512-50060	스프링와셔	1	1					M6
16	02056-50060	너트	1	1					M6*P1.0
17	E6201-50619	타이밍볼트	1	1					

----> 개정전의 부품이 개정후의 부품을 대체 할 수 있음
<---- 개정후의 부품이 개정전의 부품에 대체 할 수 있음
<-X-> 개정전과 후의 부품이 상호 호환성이 없음
<---> 개정전과 후의 부품이 상호 호환성이 있음
<-0-> 단품 상태로는 상호호환성이 없으나 관련 부품의 조합상태로는 호환성이 있음

3B183LXM-E190 냉각수호스그룹

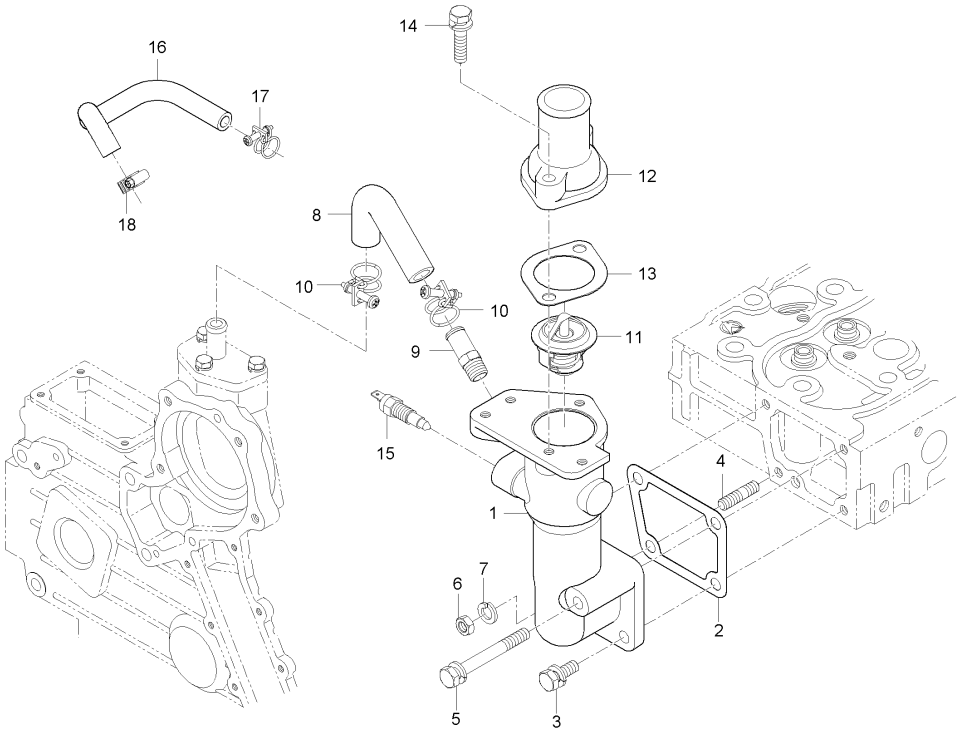

A : LX480L , B : LX485L

No.	부품번호	부품명	수량 A	B	C	D	E	I.C	비고
1	E5640-72911	냉각수플랜지	1						
2	E5500-72922	플랜지가스켓	1						
3	01123-50822	와셔붙임볼트	2						
3	01754-50820	플랜지볼트	2					<--->	
4	01513-50822	심음볼트	1						
5	01123-50870	와셔붙임볼트	1						
5	01754-50870	플랜지볼트	1					<--->	
6	02156-50080	너트	1						
6	02763-50080	플렌지너트	1					<--->	
7	04512-50080	스프링와셔	1						
8	E5500-73342	냉각수되돌림호스	1						
9	15521-7334-1	튜브	1						
10	09318-88180	호스클램프	2						
11	E5800-73011	써모스탯조합	1						
12	E5500-73263	써모스탯커버	1						
13	E5500-73272	가스켓	1						
14	01123-50835	와셔붙임볼트	2						
14	01754-50835	플랜지볼트	2					<--->	
15	E7240-32731	온도센서조합	1						

----> 개정전의 부품이 개정후의 부품을 대체 할 수 있음 <---- 개정후의 부품이 개정전의 부품에 대체 할 수 있음
<-X-> 개정전과 후의 부품이 상호 호환성이 없음 <---> 개정전과 후의 부품이 상호 호환성이 있음
<-0-> 단품 상태로는 상호호환성이 없으나 관련 부품의 조합상태로는 호환성이 있음

3B183LXM-E190 냉각수호스그룹

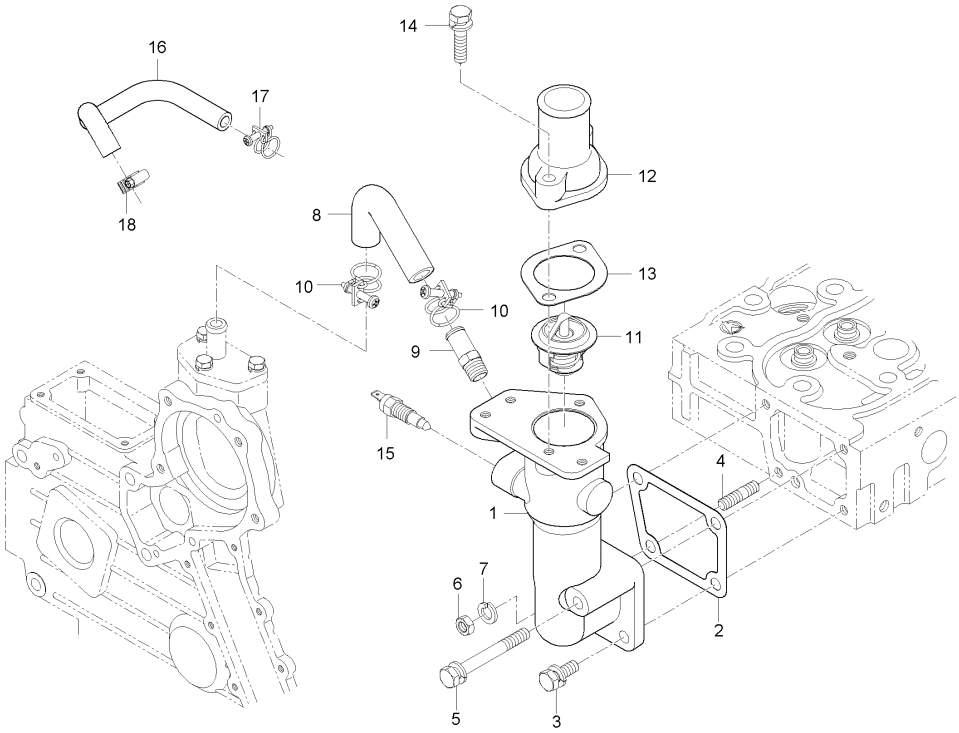

A : LX480L , B : LX485L

No.	부품번호	부품명	수량 A	B	C	D	E	I.C	비고
16	E6810-16161	오일쿨러호스, 1	1						
16	E6810-16162	오일쿨러호스, 1	1					<--->	
17	09318-88180	호스클램프	1						
18	09318-88220	호스클램프	1						

----> 개정전의 부품이 개정후의 부품을 대체 할 수 있음
<---- 개정후의 부품이 개정전의 부품에 대체 할 수 있음
<-X-> 개정전과 후의 부품이 상호 호환성이 없음
<---> 개정전과 후의 부품이 상호 호환성이 있음
<-0-> 단품 상태로는 상호호환성이 없으나 관련 부품의 조합상태로는 호환성이 있음

4B243TLW-E190 냉각수파이프그룹

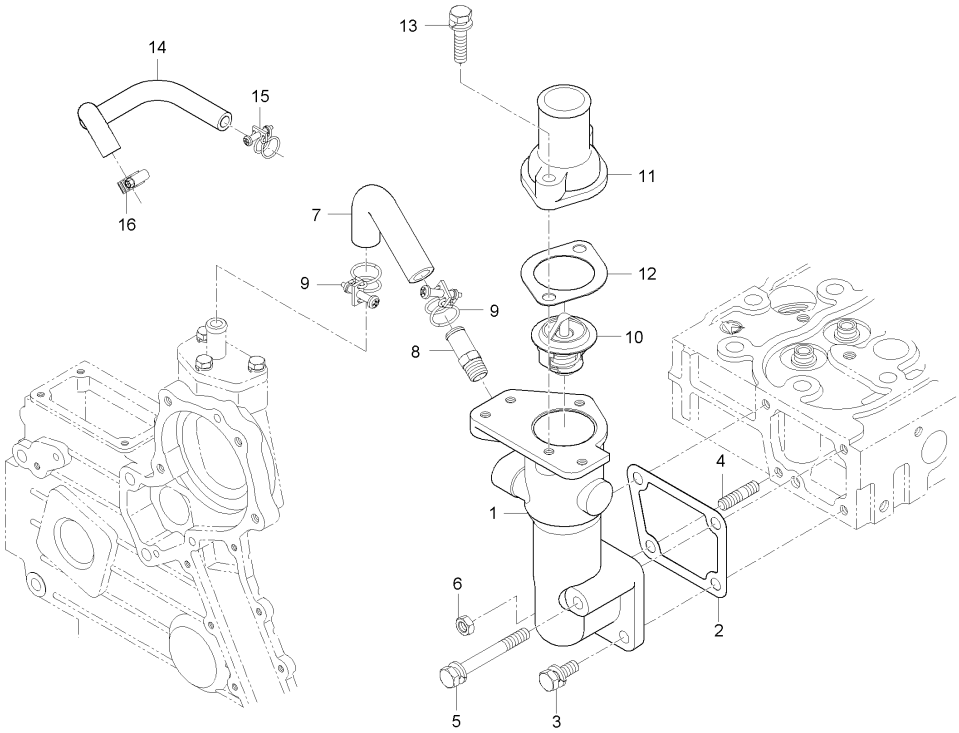

A : LX480L , B : LX485L

No.	부품번호	부품명	수량 A	수량 B	수량 C	수량 D	수량 E	I.C	비고
1	E5640-72911	냉각수플랜지		1					
2	E5500-72922	플랜지가스켓		1					
3	01754-50820	플랜지볼트		2					M8*P1.25
4	01513-50822	심음볼트		1					M8*1.25
5	01754-50870	플랜지볼트		1					M8*P1.25
6	02763-50080	플렌지너트		1					M8*P1.25
7	E5500-73342	냉각수되돌림호스		1					
8	15521-7334-1	튜브		1					
9	09318-88180	호스클램프		2					
10	E5800-73011	써모스탯조합		1					
11	E5500-73263	써모스탯커버		1					
12	E5500-73272	가스켓		1					
13	01754-50835	플랜지볼트		2					
14	E6810-16161	오일쿨러호스, 1		1					
15	09318-88180	호스클램프		1					
16	09318-88220	호스클램프		1					

----> 개정전의 부품이 개정후의 부품을 대체 할 수 있음 <---- 개정후의 부품이 개정전의 부품에 대체 할 수 있음
<-X-> 개정전과 후의 부품이 상호 호환성이 없음 <---> 개정전과 후의 부품이 상호 호환성이 있음
<-0-> 단품 상태로는 상호호환성이 없으나 관련 부품의 조합상태로는 호환성이 있음

4B243LXL-E200 교류발전기그룹

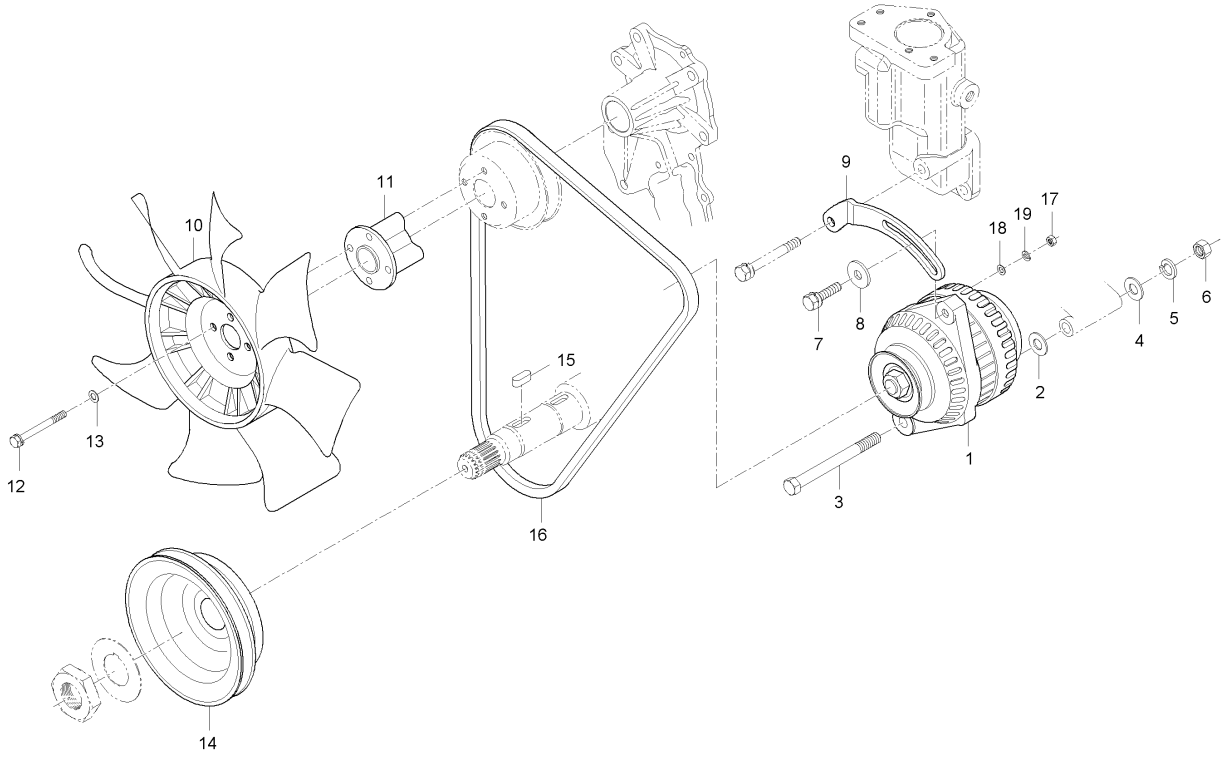

A : LX480L , B : LX485L

No.	부품번호	부품명	수량 A	B	C	D	E	I.C	비고
1	E7230-64012	교류발전기조합	1						
2	E5800-64102	간격판, 교류배터리	1						
3	01173-51005	볼트	1						
4	04013-50100	평와셔	1						
5	04512-50100	스프링와셔	1						
6	02176-50100	너트	1						
7	01123-50832	와셔붙임볼트	1						
8	04015-50080	평와셔	1						
9	E5800-64423	발전기지지대	1						
10	E6302-74111	냉각팬	1						
11	E6302-74152	팬칼라	1						
12	01023-50660	와셔붙임볼트	4						
12	01023-50665	와셔붙임볼트	4					<----	
13	04012-50060	평와셔	4						
13	04012-50060	평와셔	4					<----	
14	E6306-74282	팬구동풀리	1						
15	05712-00720	키	1						
16	E6305-72533	팬벨트	1						
17	02054-50050	너트	1						

----> 개정전의 부품이 개정후의 부품을 대체 할 수 있음
<---- 개정후의 부품이 개정전의 부품에 대체 할 수 있음
<-X-> 개정전과 후의 부품이 상호 호환성이 없음
<---> 개정전과 후의 부품이 상호 호환성이 있음
<-0-> 단품 상태로는 상호호환성이 없으나 관련 부품의 조합상태로는 호환성이 있음

4B243LXL-E200 교류발전기그룹

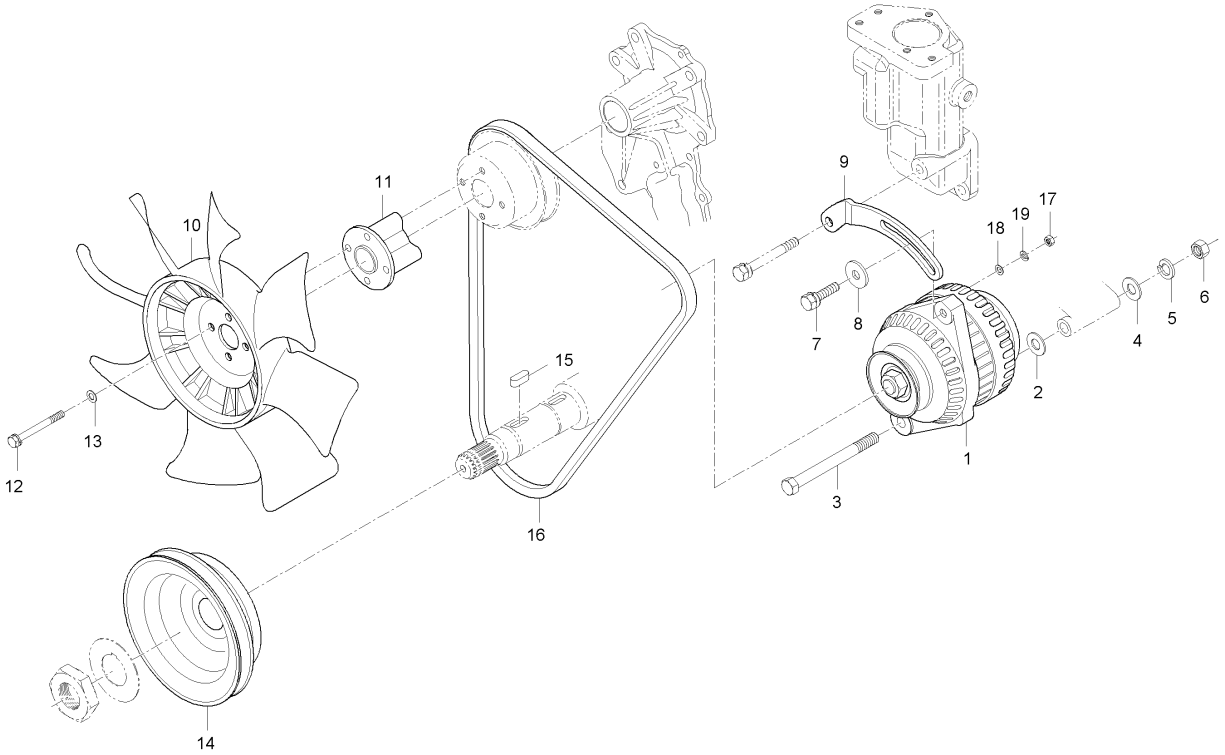

A : LX480L , B : LX485L

No.	부품번호	부품명	수량 A	B	C	D	E	I.C	비고
18	04012-50050	평와셔	1						
19	04512-50050	스프링와셔	1						

----> 개정전의 부품이 개정후의 부품을 대체 할 수 있음 <---- 개정후의 부품이 개정전의 부품에 대체 할 수 있음
<-X-> 개정전과 후의 부품이 상호 호환성이 없음 <---> 개정전과 후의 부품이 상호 호환성이 있음
<-0-> 단품 상태로는 상호호환성이 없으나 관련 부품의 조합상태로는 호환성이 있음

4B243LXL2-E200 교류발전기그룹

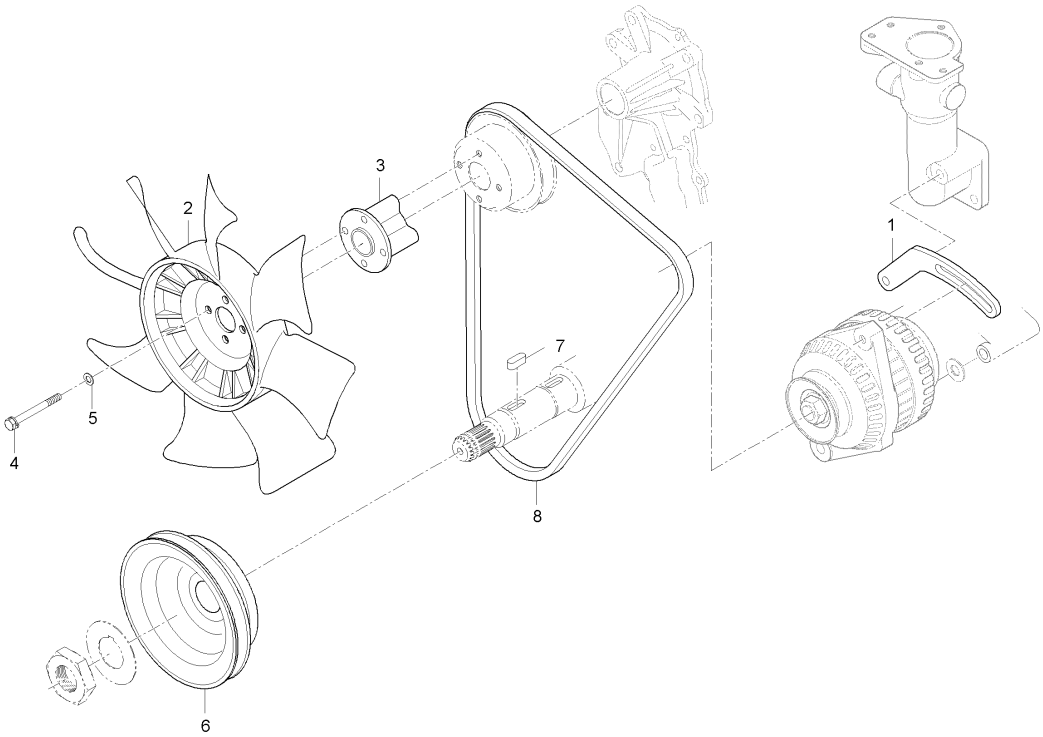

A : LX480L , B : LX485L

No.	부품번호	부품명	수량 A	수량 B	수량 C	수량 D	수량 E	I.C	비고
1	E5800-64423	발전기지지대		1					
2	E6302-74111	냉각팬		1					
3	E6851-74151	팬칼라		1					
4	01023-50645	와셔붙임볼트		4					
5	04012-50060	평와셔		4					M6
6	E6306-74282	팬구동풀리		1					
7	05712-00720	키		1					8*8*24
8	E6305-72533	팬벨트		1					

----> 개정전의 부품이 개정후의 부품을 대체 할 수 있음 <---- 개정후의 부품이 개정전의 부품에 대체 할 수 있음
<-X-> 개정전과 후의 부품이 상호 호환성이 없음 <---> 개정전과 후의 부품이 상호 호환성이 있음
<-0-> 단품 상태로는 상호호환성이 없으나 관련 부품의 조합상태로는 호환성이 있음

4A200-E220 매니폴드그룹

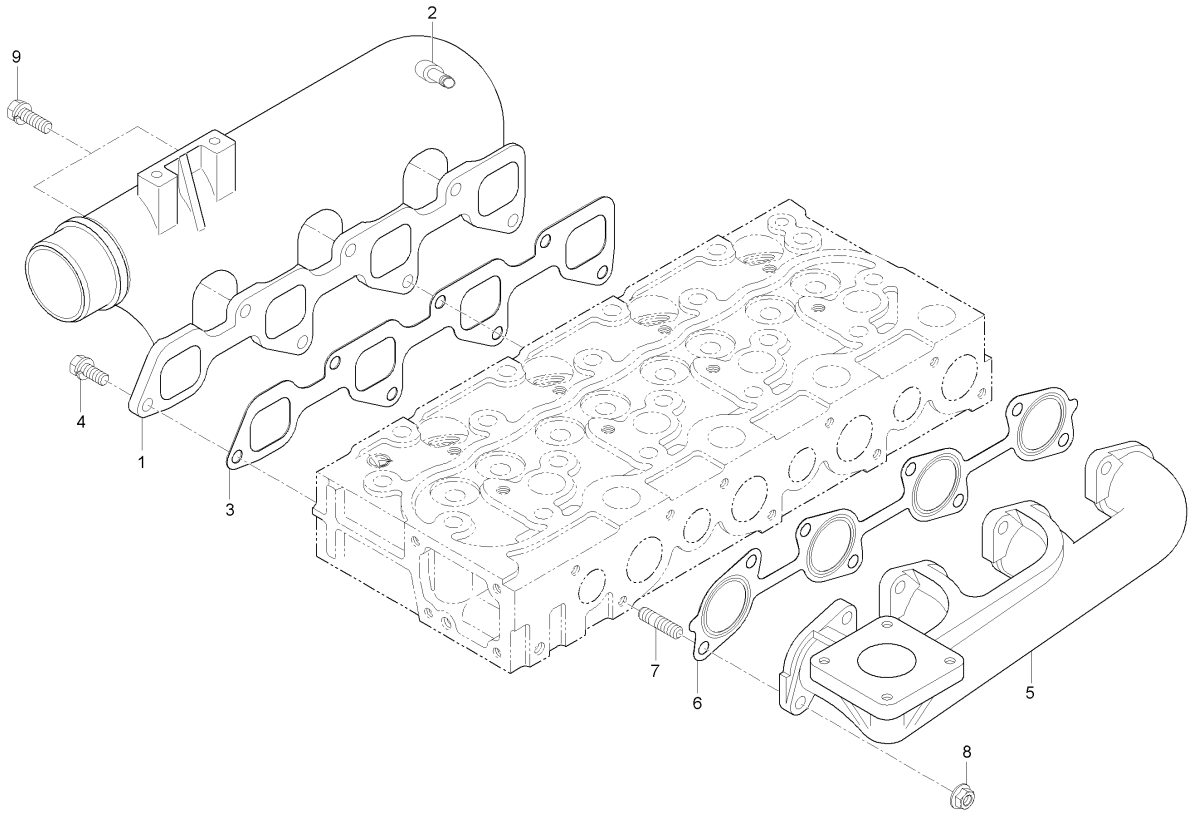

A : LX480L , B : LX485L

No.	부품번호	부품명	수량 A	수량 B	수량 C	수량 D	수량 E	I.C	비고
1	E6301-11764	흡기매니폴드	1					<-X->	
2	E6510-05552	공기빼기연결호스	1						
3	E6301-11823	흡기매니폴드가스켓	1						
4	01123-50822	와셔붙임볼트	5						
5	E6305-12313	배기매니폴드	1						
6	E6520-12352	배기매니폴드가스켓	1						
7	01513-50822	심음볼트	8						
8	02751-50080	플랜지너트	8						
9	01123-50825	와셔붙임볼트	2						

----> 개정전의 부품이 개정후의 부품을 대체 할 수 있음
<---- 개정후의 부품이 개정전의 부품에 대체 할 수 있음
<-X-> 개정전과 후의 부품이 상호 호환성이 없음
<---> 개정전과 후의 부품이 상호 호환성이 있음
<-0-> 단품 상태로는 상호호환성이 없으나 관련 부품의 조합상태로는 호환성이 있음

4B243LXL2-E220 매니폴드그룹

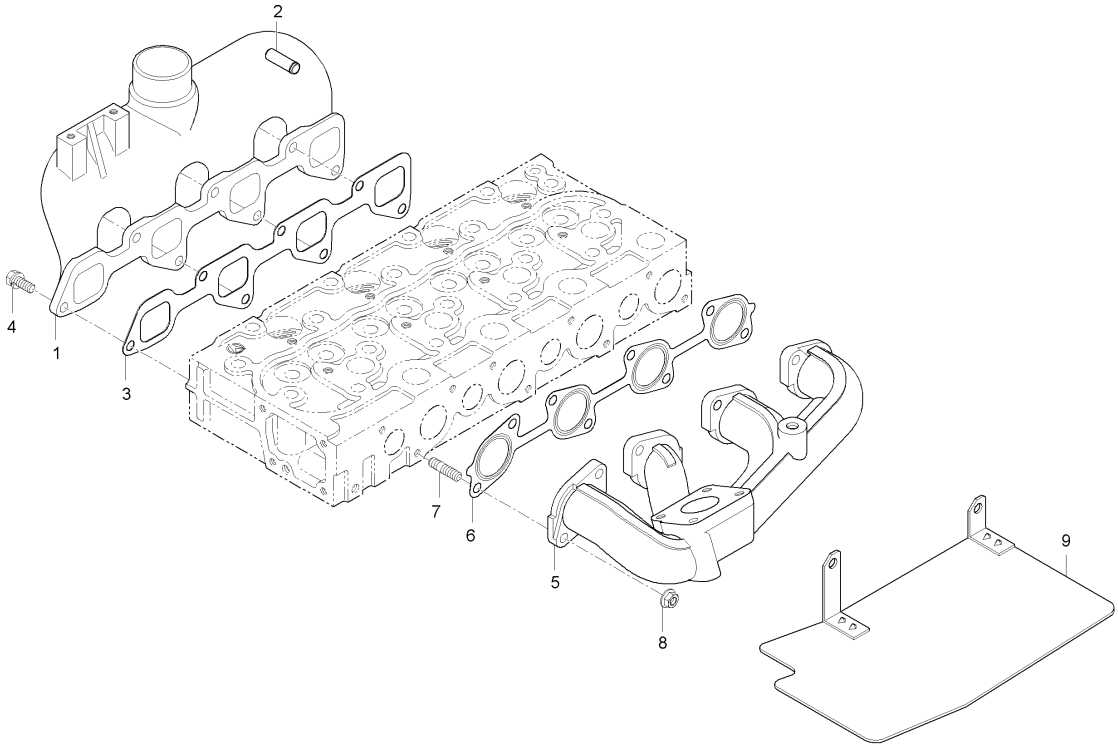

A : LX480L , B : LX485L

No.	부품번호	부품명	수량 A	수량 B	수량 C	수량 D	수량 E	I.C	비고
1	E6301-11764	흡기매니폴드		1					
2	E6510-05552	공기빼기연결호스		1					
3	E6301-11823	흡기매니폴드가스켓		1					
4	01123-50822	와셔붙임볼트		5					M8*P1.25
5	E6305-12313	배기매니폴드		1					
6	E6520-12352	배기매니폴드가스켓		1					
7	01513-50822	심음볼트		8					M8*1.25
8	02751-50080	플랜지너트		8					M8X1.25
9	E6500-13762	차열판		1					

----> 개정전의 부품이 개정후의 부품을 대체 할 수 있음
<---- 개정후의 부품이 개정전의 부품에 대체 할 수 있음
<-X-> 개정전과 후의 부품이 상호 호환성이 없음
<---> 개정전과 후의 부품이 상호 호환성이 있음
<-0-> 단품 상태로는 상호호환성이 없으나 관련 부품의 조합상태로는 호환성이 있음

D380L-T480A 앞차축지지대그룹

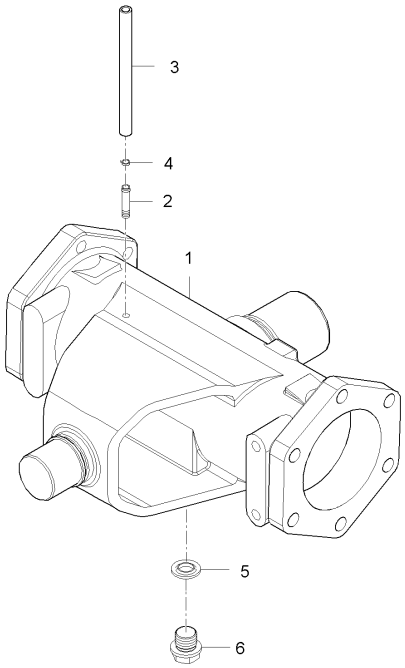

A : LX480L , B : LX485L

No.	부품번호	부품명	수량 A	수량 B	수량 C	수량 D	수량 E	I.C	비고
1	T4115-42144	앞차축지지		1					
2	T2630-42161	공기빼기연결관		1					
3	15301-7244-0	오버플로우튜브		1					
4	14911-4275-1	튜브클립		1					
5	06331-45010	플러그		1					M10*1.25
6	04717-01000	시일와셔		1					M10

----> 개정전의 부품이 개정후의 부품을 대체 할 수 있음 <---- 개정후의 부품이 개정전의 부품에 대체 할 수 있음
<-X-> 개정전과 후의 부품이 상호 호환성이 없음 <---> 개정전과 후의 부품이 상호 호환성이 있음
<-0-> 단품 상태로는 상호호환성이 없으나 관련 부품의 조합상태로는 호환성이 있음

LX480L-T480A 앞차축지지대그룹

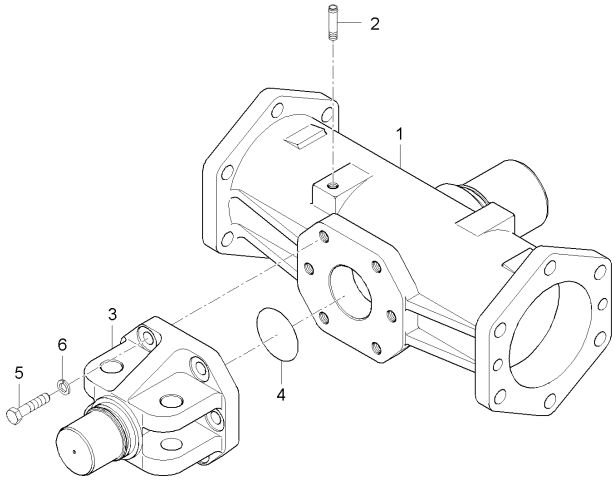

A : LX480L , B : LX485L

No.	부품번호	부품명	수량 A	B	C	D	E	I.C	비고
1	T2630-42146	앞차축지지	1						
2	T2630-42161	공기빼기연결관	1						
3	T2630-41654	센터핀	1						
4	04811-00490	오링	1						
5	01173-51235	볼트	6						
6	04512-50120	스프링와셔	6						

----> 개정전의 부품이 개정후의 부품을 대체 할 수 있음
<---- 개정후의 부품이 개정전의 부품에 대체 할 수 있음
<-X-> 개정전과 후의 부품이 상호 호환성이 없음
<---> 개정전과 후의 부품이 상호 호환성이 있음
<-0-> 단품 상태로는 상호호환성이 없으나 관련 부품의 조합상태로는 호환성이 있음

D380L-T500A 베벨피니언축그룹

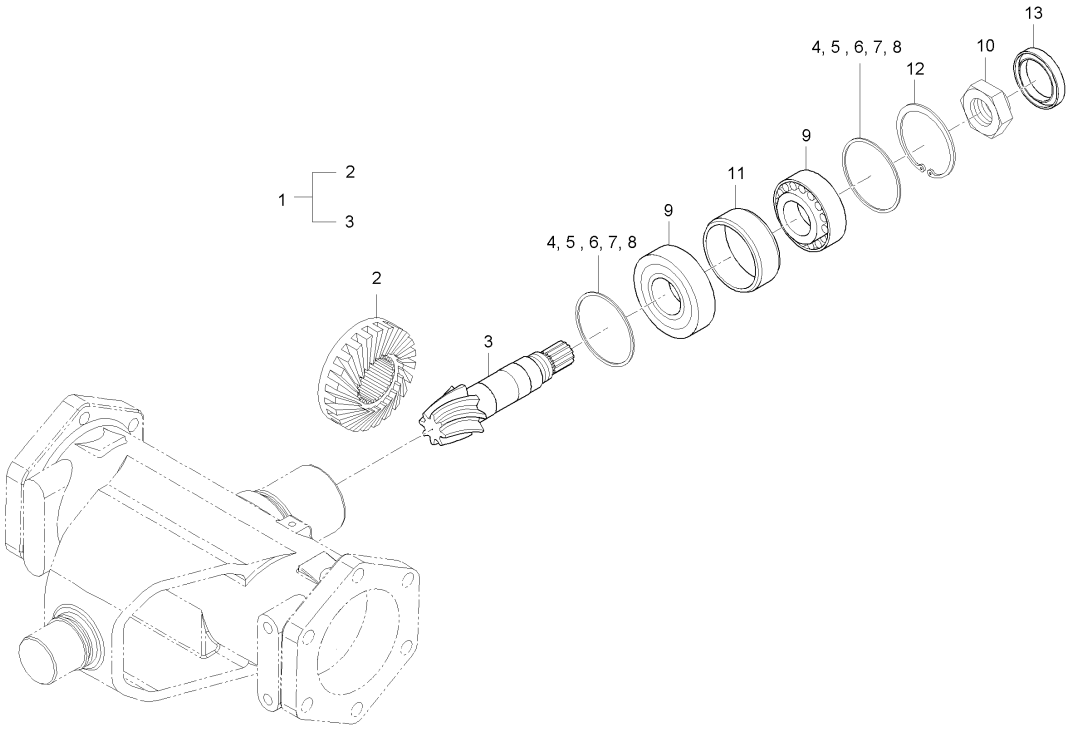

A : LX480L , B : LX485L

No.	부품번호	부품명	수량 A	B	C	D	E	I.C	비고
1	T2630-42201	스파이럴베벨기어조합	1						
2	T2630-42313	스파이럴베벨기어, 23	1						
3	T2630-42263	베벨피니언축, 9	1						
4	T2630-42451	조정간격판	2						
5	T2630-42461	조정간격판	2						
6	T2630-42471	조정간격판	2						
7	T2630-42481	조정간격판	2						
8	T2630-42491	조정간격판	2						
9	T2630-42271	테이퍼롤러베어링	2						
10	T4620-21591	너트, 28	1						
11	T2630-42751	간격통	1						
12	04611-00580	스냅링	1						
13	T2630-42291	오일시일	1						

----> 개정전의 부품이 개정후의 부품을 대체 할 수 있음 <---- 개정후의 부품이 개정전의 부품에 대체 할 수 있음
<-X-> 개정전과 후의 부품이 상호 호환성이 없음 <---> 개정전과 후의 부품이 상호 호환성이 있음
<-0-> 단품 상태로는 상호호환성이 없으나 관련 부품의 조합상태로는 호환성이 있음

LX470-T500A 베벨피니언축그룹

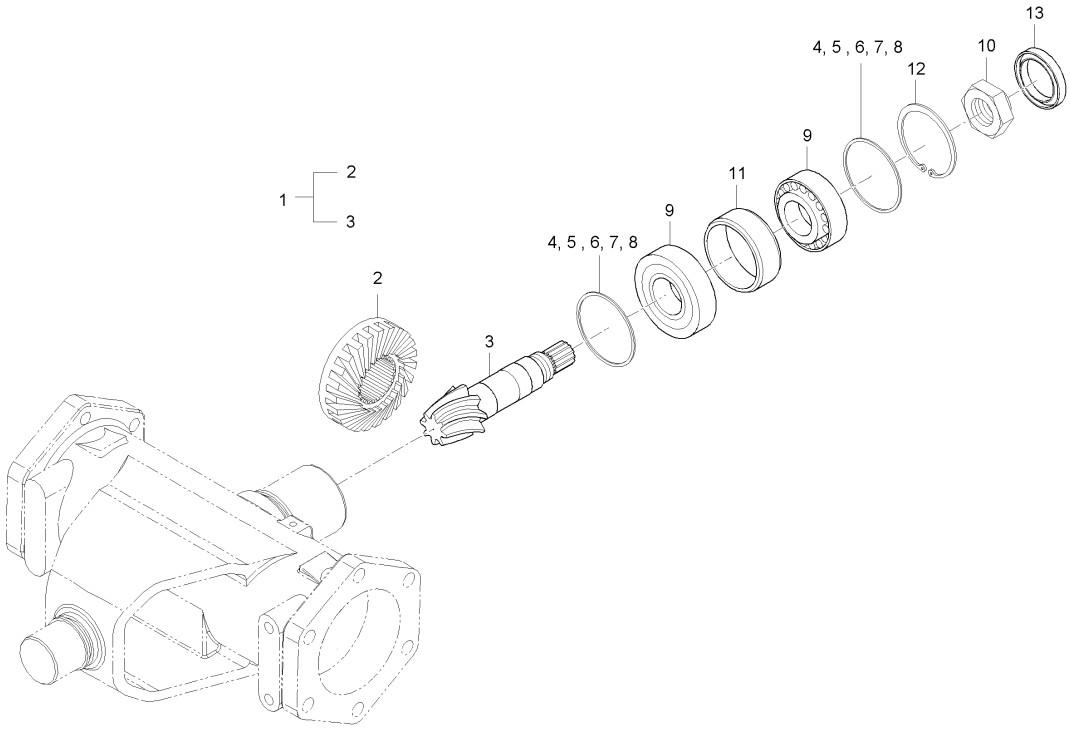

A : LX480L , B : LX485L

No.	부품번호	부품명	수량 A	수량 B	수량 C	수량 D	수량 E	I.C	비고
1	T2818-42201	스파이럴베벨기어조합		1					
2	T2818-42311	23스파이럴베벨기어		1					
3	T2818-42261	9베벨피니언축		1					
4	T2630-42451	조정간격판		2					
5	T2630-42461	조정간격판		2					
6	T2630-42471	조정간격판		2					
7	T2630-42481	조정간격판		2					
8	T2630-42491	조정간격판		2					
9	T2630-42271	테이퍼롤러베어링		2					
10	T4620-21591	너트, 28		1					
11	T2630-42751	간격통		1					
12	04611-00580	스냅링		1					58
13	T2630-42291	오일시일		1					

----> 개정전의 부품이 개정후의 부품을 대체 할 수 있음 <---- 개정후의 부품이 개정전의 부품에 대체 할 수 있음
<-X-> 개정전과 후의 부품이 상호 호환성이 없음 <---> 개정전과 후의 부품이 상호 호환성이 있음
<-0-> 단품 상태로는 상호호환성이 없으나 관련 부품의 조합상태로는 호환성이 있음

LX480L-T510A 베벨기어케이스그룹

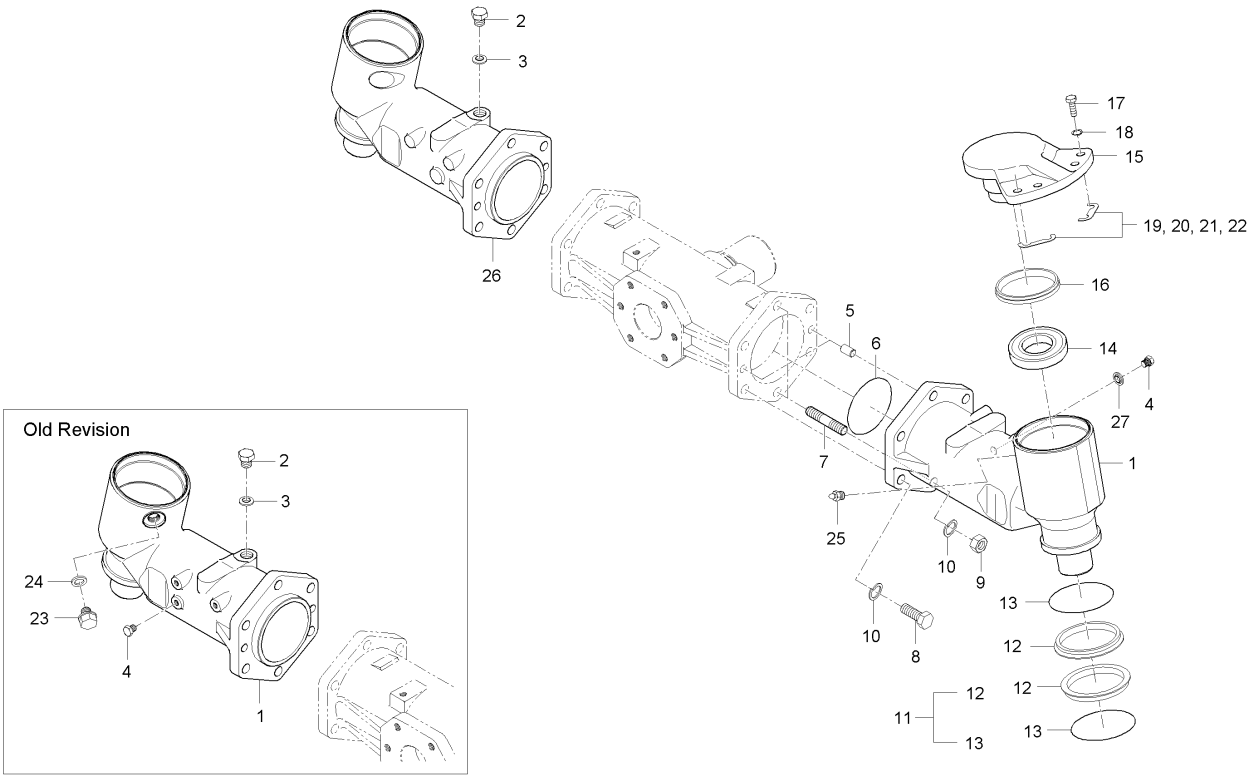

A : LX480L , B : LX485L

No.	부품번호	부품명	수량 A	B	C	D	E	I.C	비고
1	T4130-43312	베벨기어케이스	2 ~GT9100055						
1	T4130-43313	베벨기어케이스, 좌	1 GT9100056~					<-0->	
2	34150-1426-1	배유플러그	1						
3	04717-02150	시일와셔	1						
4	T4680-14211	오일게이지	2 ~GT9100055						
4	06331-45010	플러그	1 GT9100056~					<-0->	
5	37805-4350-1	평행핀	4						
6	04811-51050	오링	2						
7	01517-51440	심음볼트	4						
8	01173-51445	볼트	8						
9	02176-50140	너트	4						
10	04512-50140	스프링와셔	12						
11	T4818-43451	플로팅실	2						
12	T4818-43451001	시일링	2						
13	T4818-43451002	오링	2						
14	08121-06013	베어링	2						
15	T4130-43341	차축케이스지지대	2						
15	T4130-43342	차축케이스지지대	2					<--->	
16	T4130-43471	오일시일	2						

----> 개정전의 부품이 개정후의 부품을 대체 할 수 있음 <---- 개정후의 부품이 개정전의 부품에 대체 할 수 있음
<-X-> 개정전과 후의 부품이 상호 호환성이 없음 <---> 개정전과 후의 부품이 상호 호환성이 있음
<-0-> 단품 상태로는 상호호환성이 없으나 관련 부품의 조합상태로는 호환성이 있음

LX480L-T510A 베벨기어케이스그룹

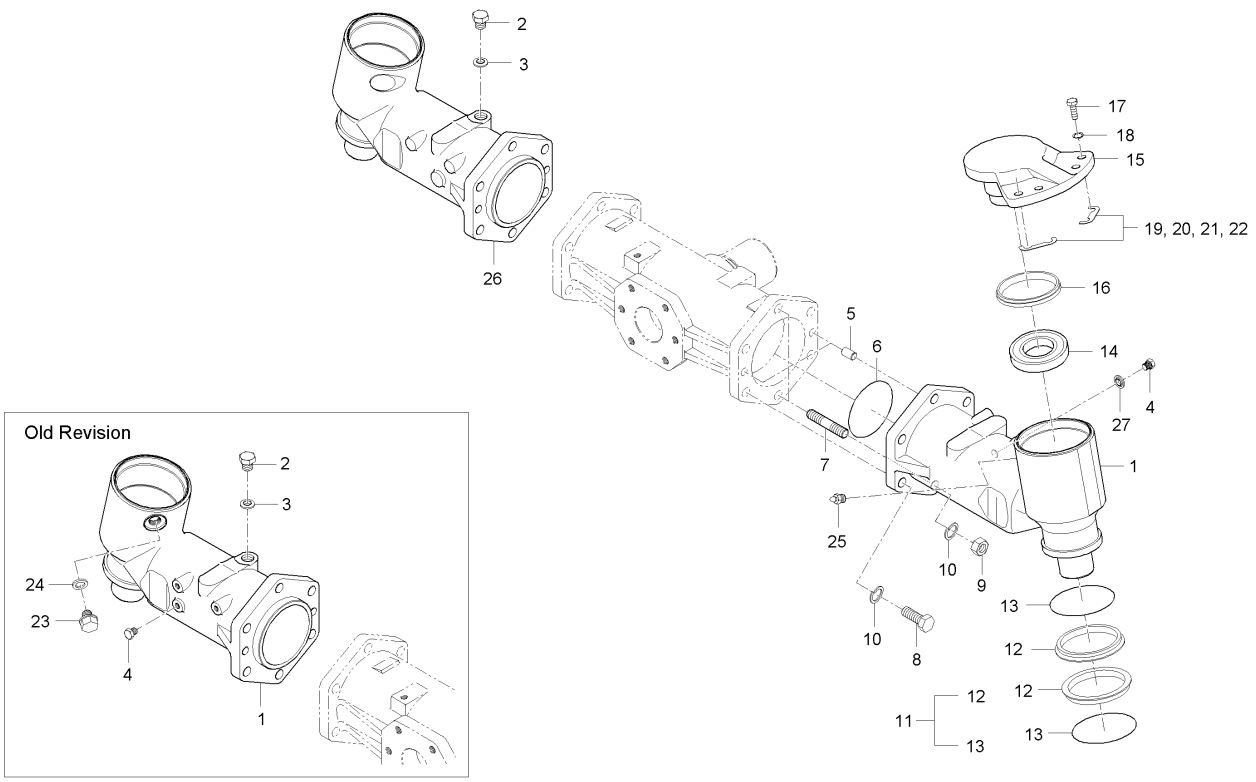

A : LX480L , B : LX485L

No.	부품번호	부품명	수량 A	B	C	D	E	I.C	비고
17	01173-51235	볼트	8						
18	04512-50120	스프링와셔	8						
19	T2630-43751	심, 0.5	2						
20	T2630-43761	심, 0.8	2						
21	T2630-43771	심, 0.1	2						
22	T2630-43781	심, 1.2	2						
23	06331-45014	플러그	1						
24	04717-01400	시일와셔	1						
25	06613-10010	그리스니플	2						
26	T4130-43331	베벨기어케이스, 우	1						
27	04717-01000	시일와셔	1						

----> 개정전의 부품이 개정후의 부품을 대체 할 수 있음 <---- 개정후의 부품이 개정전의 부품에 대체 할 수 있음
<-X-> 개정전과 후의 부품이 상호 호환성이 없음 <---> 개정전과 후의 부품이 상호 호환성이 있음
<-0-> 단품 상태로는 상호호환성이 없으나 관련 부품의 조합상태로는 호환성이 있음

LX480L-T520A 베벨기어축그룹

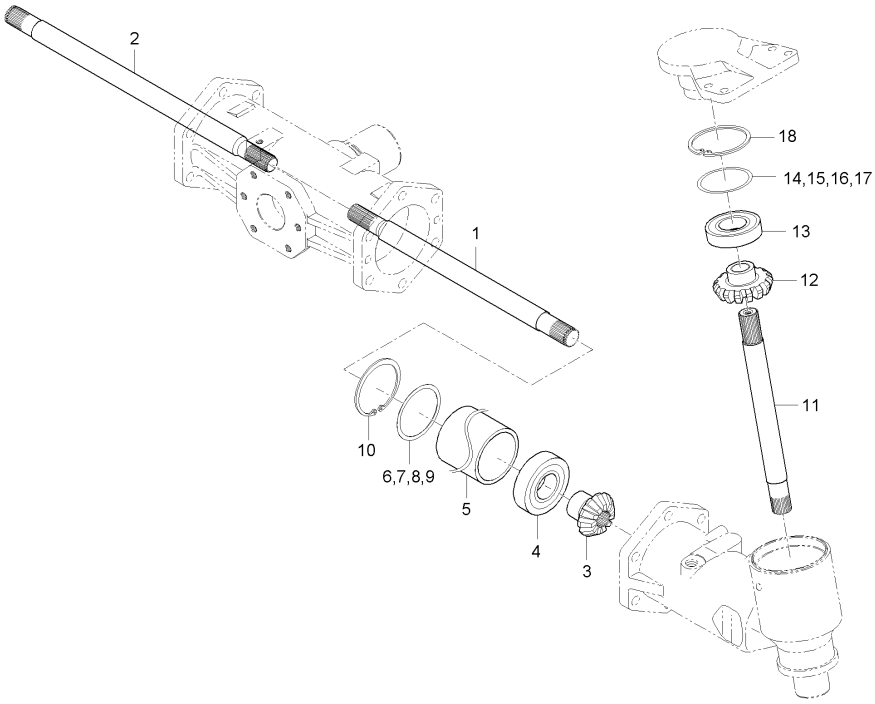

A : LX480L , B : LX485L

No.	부품번호	부품명	수량 A	수량 B	수량 C	수량 D	수량 E	I.C	비고
1	T2630-43212	차동기어축, 좌	1						
2	T2630-43222	차동기어축, 우	1						
3	T4125-43241	베벨기어, 11	2 ~HT9100045						
3	T4125-43242	베벨기어, 11	2 HT9100046~					<-0->	
4	08101-06307	볼베어링	2						
5	T2630-43291	간격통	2						
6	T4520-43031	심, 0.4	2						
7	T4520-43041	심, 0.8	2						
8	T4520-43051	심, 0.1	2						
9	T4520-43061	심, 1.2	2						
10	04611-00800	스냅링	2						
11	T2630-43414	베벨기어축	2						
12	T4125-43441	베벨기어, 17	2 ~HT9100045						
12	T4125-43442	베벨기어, 17	2 HT9100046~					<-0->	
13	08101-06013	볼베어링	2						
14	T4520-44041	심, 0.4	2						
15	T4520-44051	심, 0.8	2						
16	T4520-44061	심, 0.1	2						
17	T4520-44071	심, 1.2	2						

----> 개정전의 부품이 개정후의 부품을 대체 할 수 있음
<---- 개정후의 부품이 개정전의 부품에 대체 할 수 있음
<-X-> 개정전과 후의 부품이 상호 호환성이 없음
<---> 개정전과 후의 부품이 상호 호환성이 있음
<-0-> 단품 상태로는 상호호환성이 없으나 관련 부품의 조합상태로는 호환성이 있음

LX480L-T520A 베벨기어축그룹

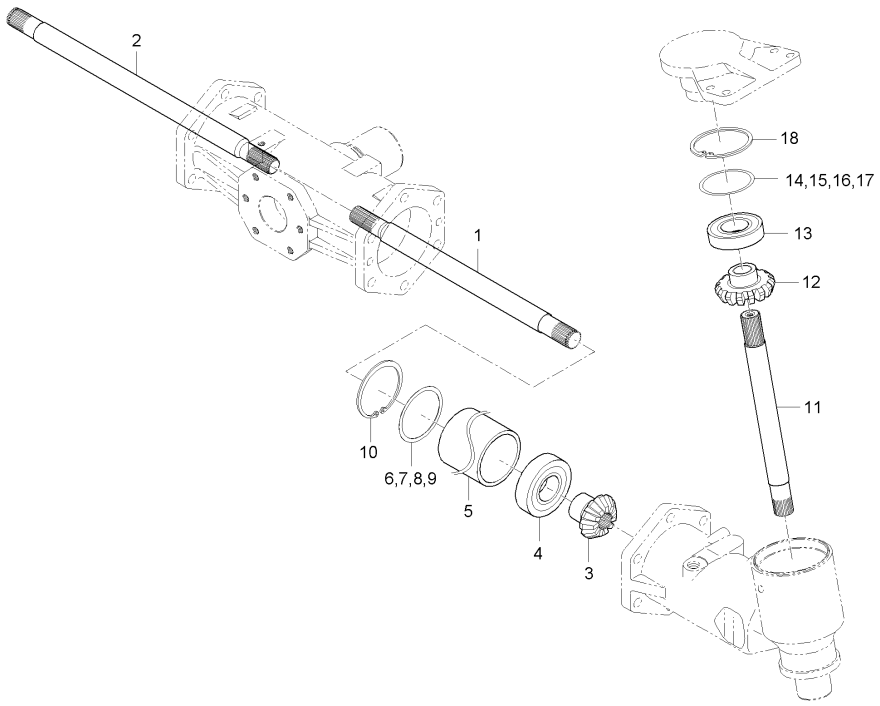

A : LX480L , B : LX485L

No.	부품번호	부품명	수량 A	B	C	D	E	I.C	비고
18	04611-01000	스냅링	2						

----> 개정전의 부품이 개정후의 부품을 대체 할 수 있음
<---- 개정후의 부품이 개정전의 부품에 대체 할 수 있음
<-X-> 개정전과 후의 부품이 상호 호환성이 없음
<---> 개정전과 후의 부품이 상호 호환성이 있음
<-0-> 단품 상태로는 상호호환성이 없으나 관련 부품의 조합상태로는 호환성이 있음

EX45H-T525A 앞차동장치그룹

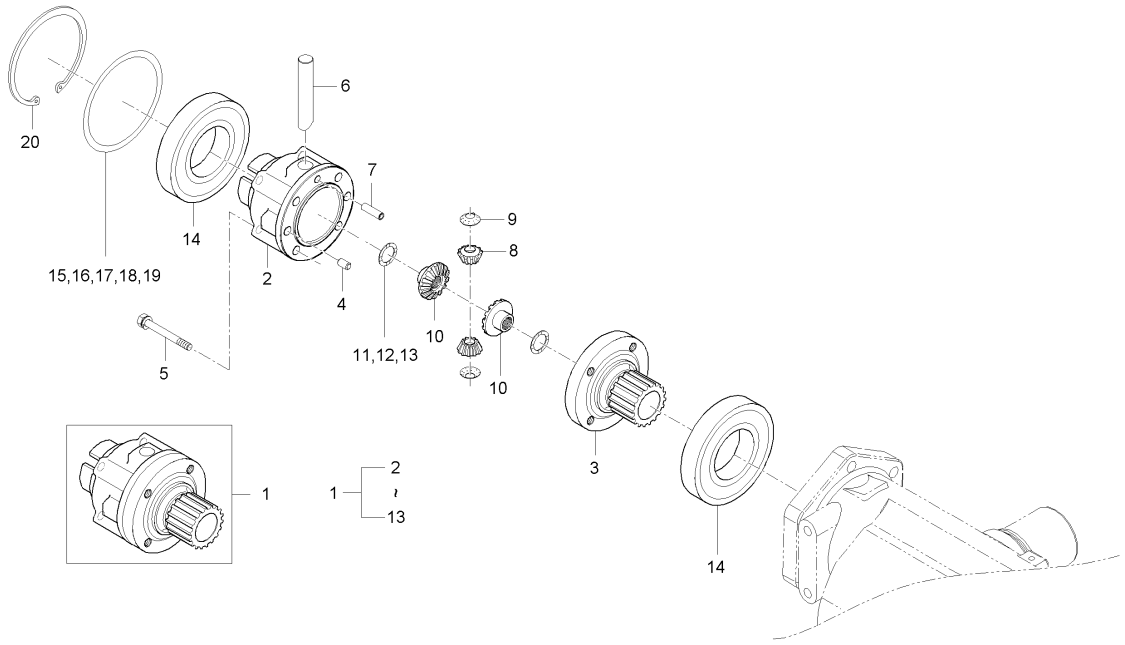

A : LX480L , B : LX485L

No.	부품번호	부품명	수량 A	B	C	D	E	I.C	비고
1	T4125-43101	차동장치조합, 앞	1						
2	T2630-43121	앞차동케이스	1						
3	T4125-42321	차동케이스커버	1						
4	05012-01018	평행핀	2						
5	01133-51075	와셔붙임볼트	4						
6	T2630-43111	차동피니언축	1						
7	T4520-43171	평행핀	1						
8	T4520-43131	차동피니언	2						
9	T4520-43151	차동피니언와셔	2						
10	T4520-43141	차동사이드기어	2						
11	T4520-43071	심, 0.8	2						
12	T4520-43081	심, 0.1	2						
13	T4520-43091	심, 1.2	2						
14	08101-06212	볼베어링	2						
15	T2630-43011	심, 0.8	1						
16	T2630-43021	심, 0.1	1						
17	T2630-43031	심, 1.2	1						
18	T2630-43041	심, 2.0	1						
19	T2630-43051	심, 2.3	1						

----> 개정전의 부품이 개정후의 부품을 대체 할 수 있음 <---- 개정후의 부품이 개정전의 부품에 대체 할 수 있음
<-X-> 개정전과 후의 부품이 상호 호환성이 없음 <---> 개정전과 후의 부품이 상호 호환성이 있음
<-0-> 단품 상태로는 상호호환성이 없으나 관련 부품의 조합상태로는 호환성이 있음

EX45H-T525A 앞차동장치그룹

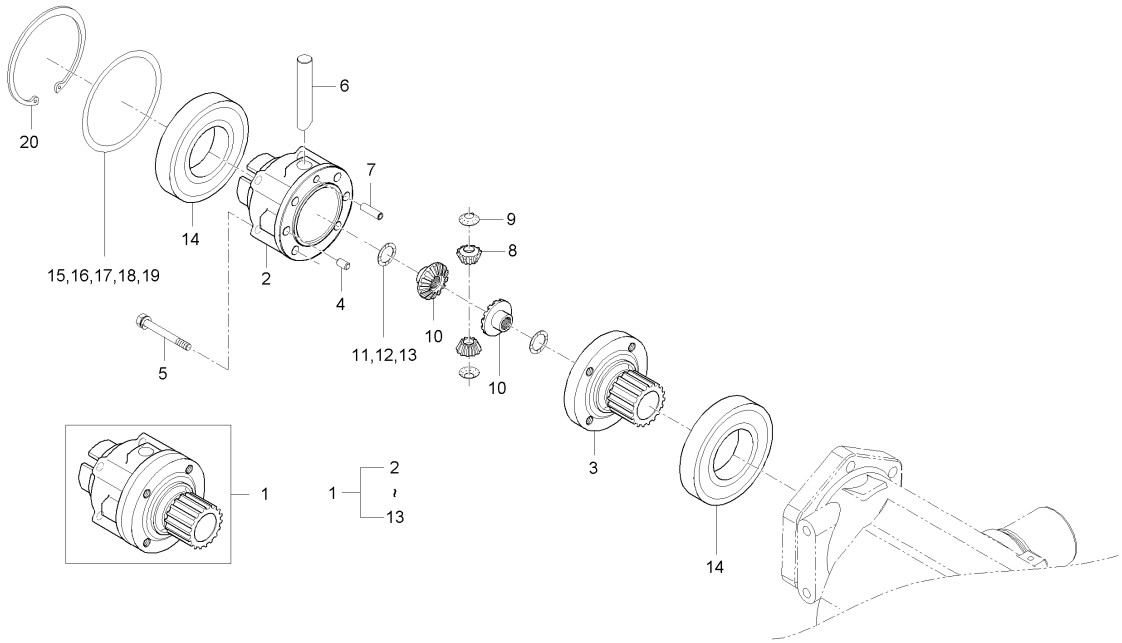

A : LX480L , B : LX485L

No.	부품번호	부품명	수량 A	B	C	D	E	I.C	비고
20	T2630-42981	스냅링	1						

----> 개정전의 부품이 개정후의 부품을 대체 할 수 있음
<---- 개정후의 부품이 개정전의 부품에 대체 할 수 있음
<-X-> 개정전과 후의 부품이 상호 호환성이 없음
<---> 개정전과 후의 부품이 상호 호환성이 있음
<-0-> 단품 상태로는 상호호환성이 없으나 관련 부품의 조합상태로는 호환성이 있음

LX470-T525A 앞차동장치그룹

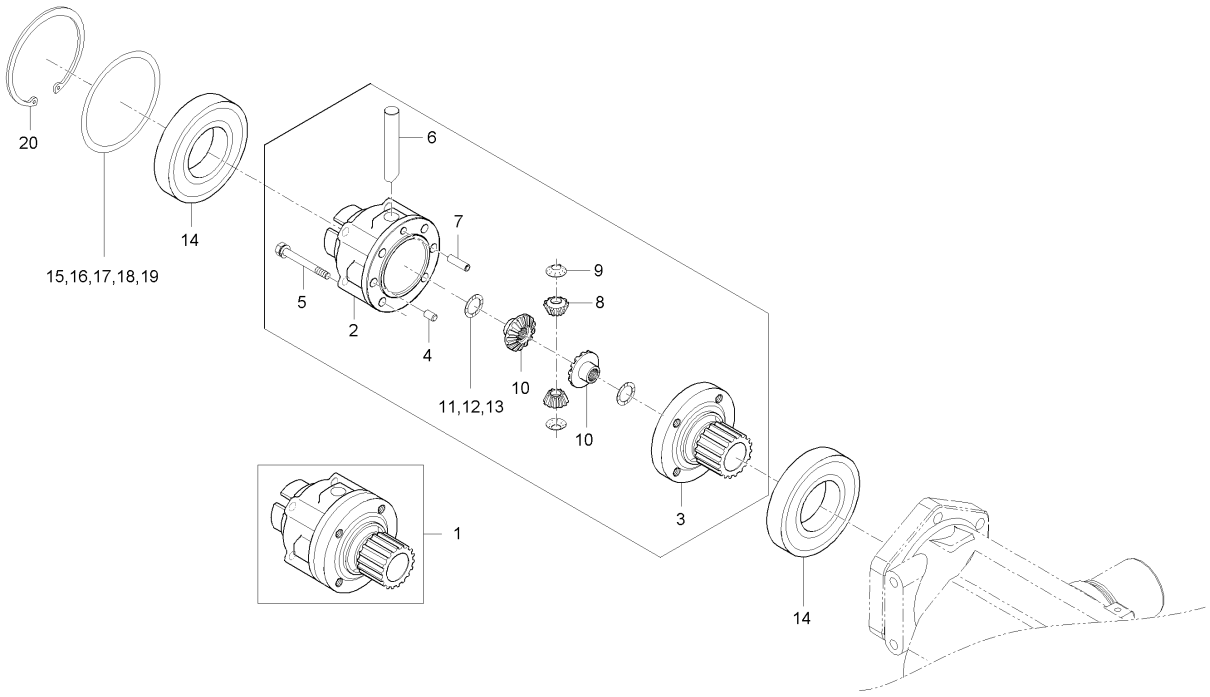

A : LX480L , B : LX485L

No.	부품번호	부품명	수량 A	수량 B	수량 C	수량 D	수량 E	I.C	비고
1	T4125-43101	차동장치조합, 앞		1					
2	T2630-43121	앞차동케이스		1					
3	T4125-42321	차동케이스커버		1					
4	05012-01018	평행핀		2					
5	01133-51075	와셔붙임볼트		4					
6	T2630-43111	차동피니언축		1					
7	T4520-43171	평행핀		1					
8	T4520-43131	차동피니언		2					
9	T4520-43151	차동피니언와셔		2					
10	T4520-43141	차동사이드기어		2					
11	T4520-43071	심, 0.8		2					
12	T4520-43081	심, 0.1		2					
13	T4520-43091	심, 1.2		2					
14	08101-06212	볼베어링		2					
15	T2630-43011	심, 0.8		1					
16	T2630-43021	심, 0.1		1					
17	T2630-43031	심, 1.2		1					
18	T2630-43041	심, 2.0		1					
19	T2630-43051	심, 2.3		1					

----> 개정전의 부품이 개정후의 부품을 대체 할 수 있음 <---- 개정후의 부품이 개정전의 부품에 대체 할 수 있음
<-X-> 개정전과 후의 부품이 상호 호환성이 없음 <---> 개정전과 후의 부품이 상호 호환성이 있음
<-0-> 단품 상태로는 상호호환성이 없으나 관련 부품의 조합상태로는 호환성이 있음

LX470-T525A 앞차동장치그룹

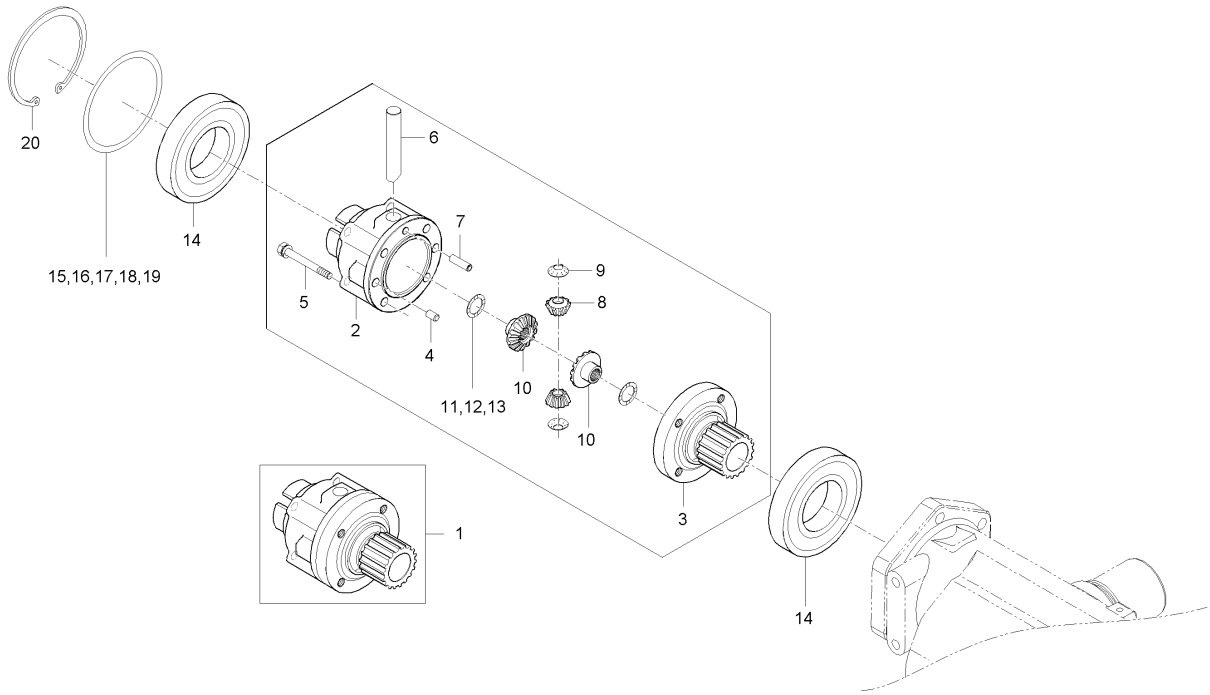

A : LX480L , B : LX485L

No.	부품번호	부품명	수량 A	수량 B	수량 C	수량 D	수량 E	I.C	비고
20	04611-01100	스냅링		1					

----> 개정전의 부품이 개정후의 부품을 대체 할 수 있음
<---- 개정후의 부품이 개정전의 부품에 대체 할 수 있음
<-X-> 개정전과 후의 부품이 상호 호환성이 없음
<---> 개정전과 후의 부품이 상호 호환성이 있음
<-0-> 단품 상태로는 상호호환성이 없으나 관련 부품의 조합상태로는 호환성이 있음

LX480L-T530A 앞차축케이스그룹

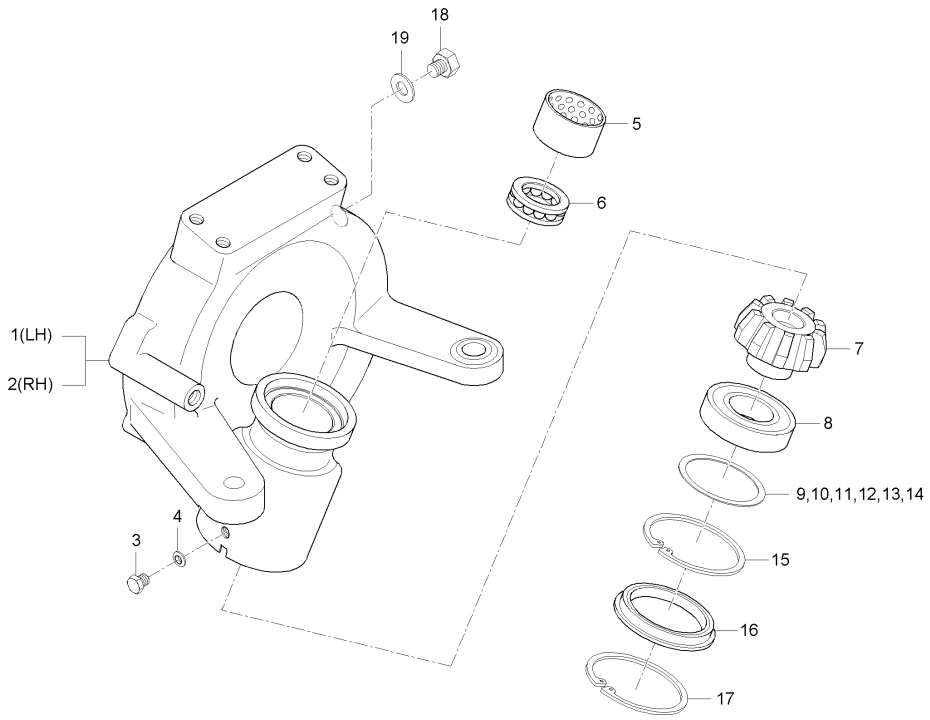

A : LX480L , B : LX485L

No.	부품번호	부품명	수량 A	B	C	D	E	I.C	비고
1	T2630-43637	앞차축케이스	1						
1	T2630-43638	앞차축케이스	1					<--->	
2	T2630-43647	앞차축케이스, 우	1						
2	T2630-43648	앞차축케이스, 우	1					<--->	
3	06331-35010	플러그	2						
4	04717-01000	시일와셔	2						
5	T2630-43601	부시, DX	2						
6	T4520-43381	스러스트볼베어링	2						
7	T4130-43521	베벨기어, 10	2						
8	08101-06208	볼베어링	2						
9	T4520-43011	심, 0.1	2						
10	T4520-43021	심, 0.2	2						
11	T4520-43031	심, 0.4	2						
12	T4520-43041	심, 0.8	2						
13	T4520-43051	심, 0.1	2						
14	T4520-43061	심, 1.2	2						
15	04611-00800	스냅링	2						
16	T4620-43541	플러그	2						
17	04611-00920	스냅링	2						

----> 개정전의 부품이 개정후의 부품을 대체 할 수 있음
<---- 개정후의 부품이 개정전의 부품에 대체 할 수 있음
<-X-> 개정전과 후의 부품이 상호 호환성이 없음
<---> 개정전과 후의 부품이 상호 호환성이 있음
<-0-> 단품 상태로는 상호호환성이 없으나 관련 부품의 조합상태로는 호환성이 있음

LX480L-T530A 앞차축케이스그룹

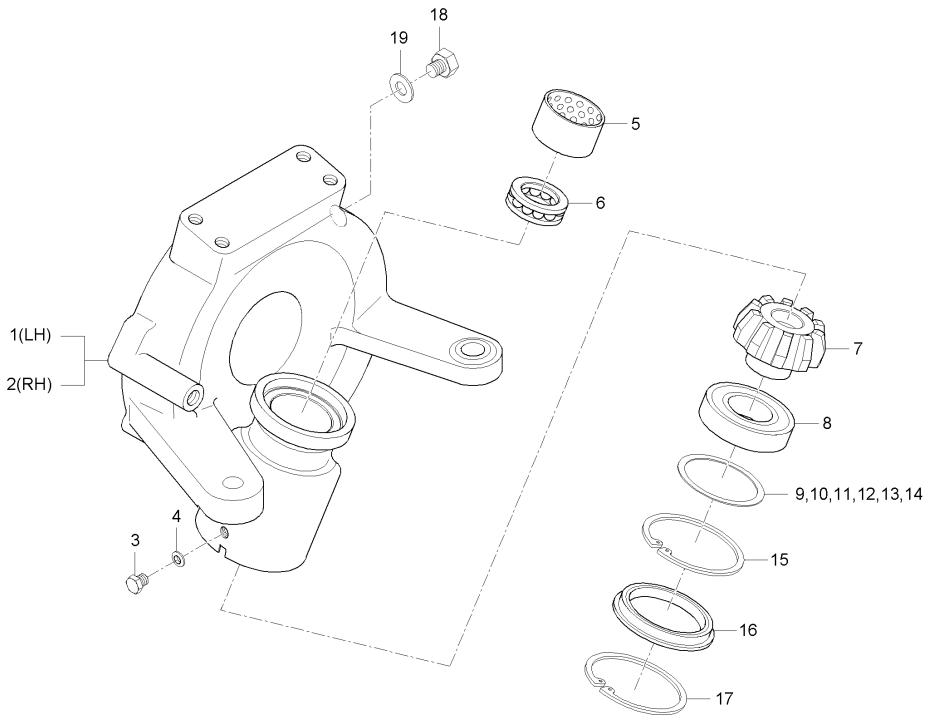

A : LX480L , B : LX485L

No.	부품번호	부품명	수량 A	B	C	D	E	I.C	비고
18	34150-1426-1	배유플러그	2						
19	04717-02150	시일와셔	2						

----> 개정전의 부품이 개정후의 부품을 대체 할 수 있음
<---- 개정후의 부품이 개정전의 부품에 대체 할 수 있음
<-X-> 개정전과 후의 부품이 상호 호환성이 없음
<---> 개정전과 후의 부품이 상호 호환성이 있음
<-0-> 단품 상태로는 상호호환성이 없으나 관련 부품의 조합상태로는 호환성이 있음

LX470-T540A 베벨기어케이스그룹

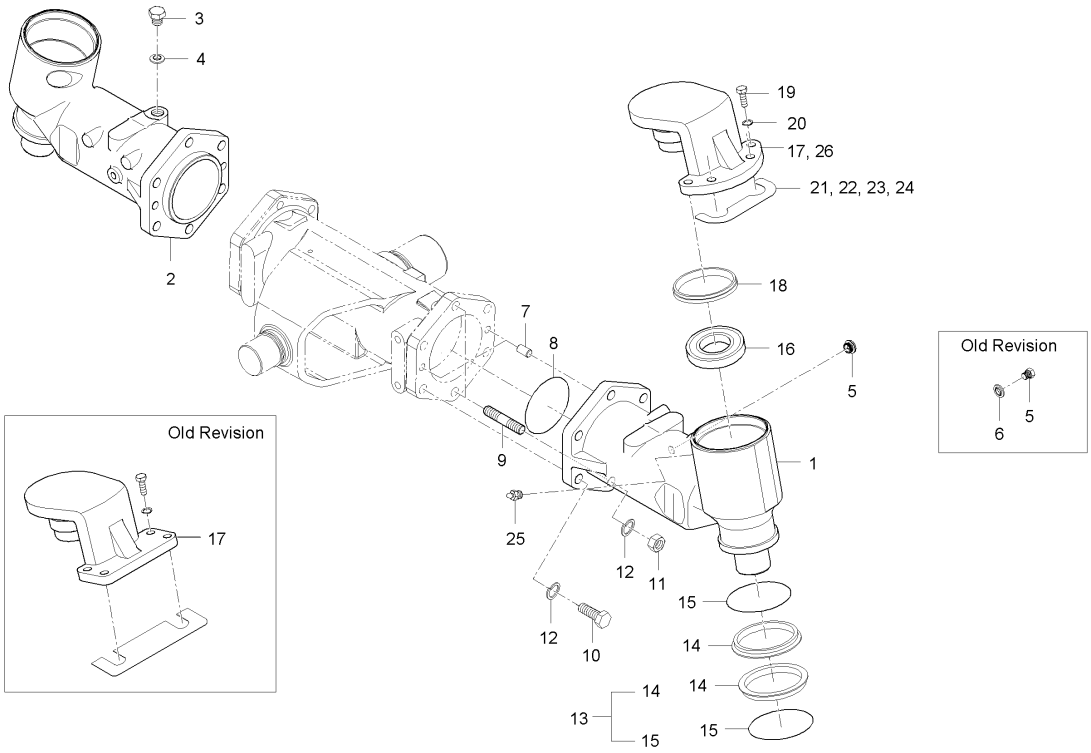

A : LX480L , B : LX485L

No.	부품번호	부품명	수량					I.C	비고
			A	B	C	D	E		
1	T4115-43311	베벨기어케이스, 좌		1					
2	T4115-43331	베벨기어케이스, 우		1					
3	34150-1426-1	배유플러그		1					
4	04717-02150	시일와셔		1					
5	T4158-14211	오일게이지		1					
6	04717-01000	시일와셔		1					M10
7	37805-4350-1	평행핀		4					
8	04811-51050	오링		2					
9	01517-51440	심음볼트		4					
10	01173-51445	볼트		8					M14*P1.5*45
11	02176-50140	너트		4					M14*P1.5
12	04512-50140	스프링와셔		12					
13	T4818-43451	플로팅실		2					
14	T4818-43451001	시일링		2					
15	T4818-43451002	오링		2					
16	08121-06013	베어링		2					#6013ZZ
17	T4115-43342	차축케이스지지대		1					
18	T4130-43471	오일시일		2					
19	01173-51235	볼트		8					M12P1.25*35

----> 개정전의 부품이 개정후의 부품을 대체 할 수 있음 <---- 개정후의 부품이 개정전의 부품에 대체 할 수 있음
<-X-> 개정전과 후의 부품이 상호 호환성이 없음 <---> 개정전과 후의 부품이 상호 호환성이 있음
<-0-> 단품 상태로는 상호호환성이 없으나 관련 부품의 조합상태로는 호환성이 있음

LX470-T540A 베벨기어케이스그룹

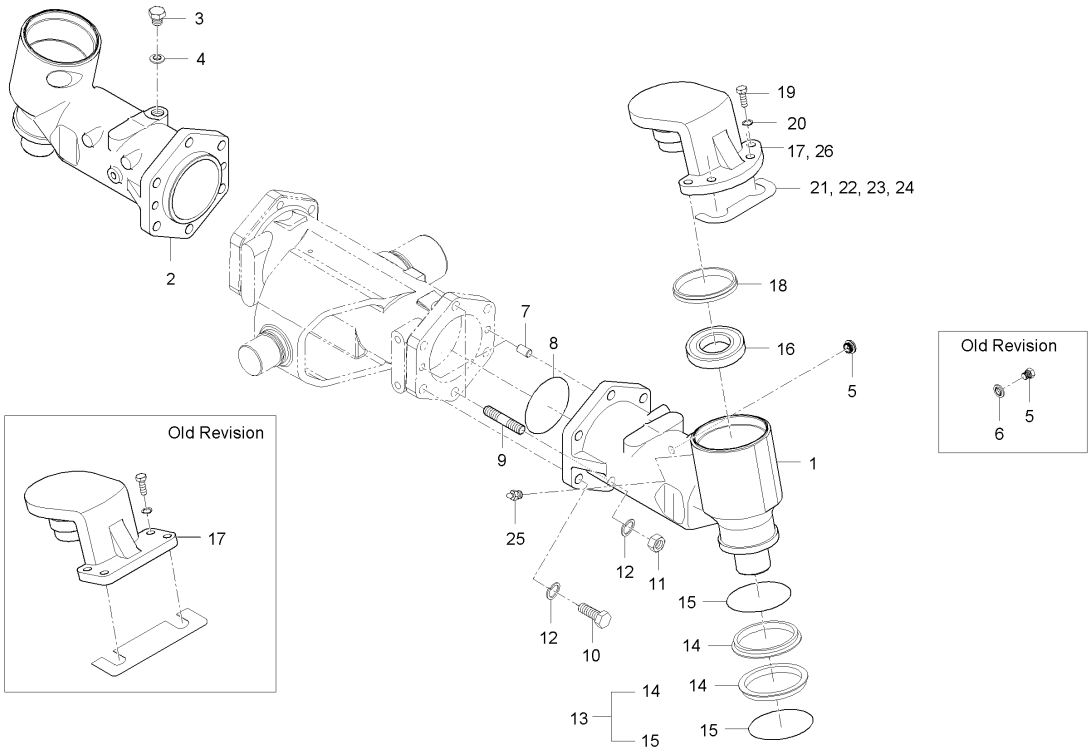

A : LX480L , B : LX485L

No.	부품번호	부품명	수량 A	수량 B	수량 C	수량 D	수량 E	I.C	비고
20	04512-50120	스프링와셔		8					M12
21	T2630-43751	심, 0.5		2					
22	T2630-43761	심, 0.8		2					
23	T2630-43771	심, 0.1		2					
24	T2630-43781	심, 1.2		2					
25	06613-10010	그리스니플		2					A-M6F
26	T4373-43341	차축케이스지지대		1					

----> 개정전의 부품이 개정후의 부품을 대체 할 수 있음 <---- 개정후의 부품이 개정전의 부품에 대체 할 수 있음
<-X-> 개정전과 후의 부품이 상호 호환성이 없음 <---> 개정전과 후의 부품이 상호 호환성이 있음
<-0-> 단품 상태로는 상호호환성이 없으나 관련 부품의 조합상태로는 호환성이 있음

LX480L-T540A 앞차축그룹

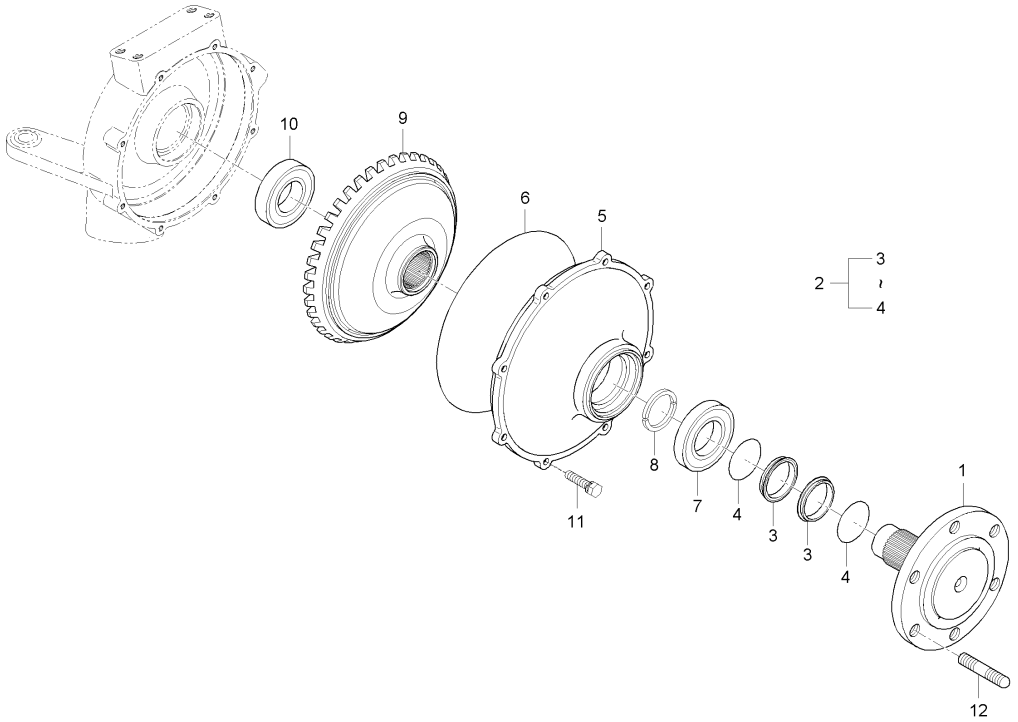

A : LX480L , B : LX485L

No.	부품번호	부품명	수량 A	B	C	D	E	I.C	비고
1	T4620-43712	앞차축	2						
1	T4620-43713	앞차축	2					<--->	
2	T4818-43451	플로팅실	2						
3	T4818-43451001	시일링	2						
4	T4818-43451002	오링	2						
5	T4682-43622	앞차축카바	2						
6	37805-4355-1	오링	2						
7	08101-06209	볼베어링	2						
8	T4340-43681	스냅링	4						
9	T4130-43721	베벨기어, 42	2						
10	08101-06208	볼베어링	2						
11	01123-50835	와셔붙임볼트	16						
12	T4240-27712	심음볼트	4						
12	01517-51632	심음볼트	4					<----	

----> 개정전의 부품이 개정후의 부품을 대체 할 수 있음
<---- 개정후의 부품이 개정전의 부품에 대체 할 수 있음
<-X-> 개정전과 후의 부품이 상호 호환성이 없음
<---> 개정전과 후의 부품이 상호 호환성이 있음
<-0-> 단품 상태로는 상호호환성이 없으나 관련 부품의 조합상태로는 호환성이 있음

LX470-T555A 베벨기어축그룹

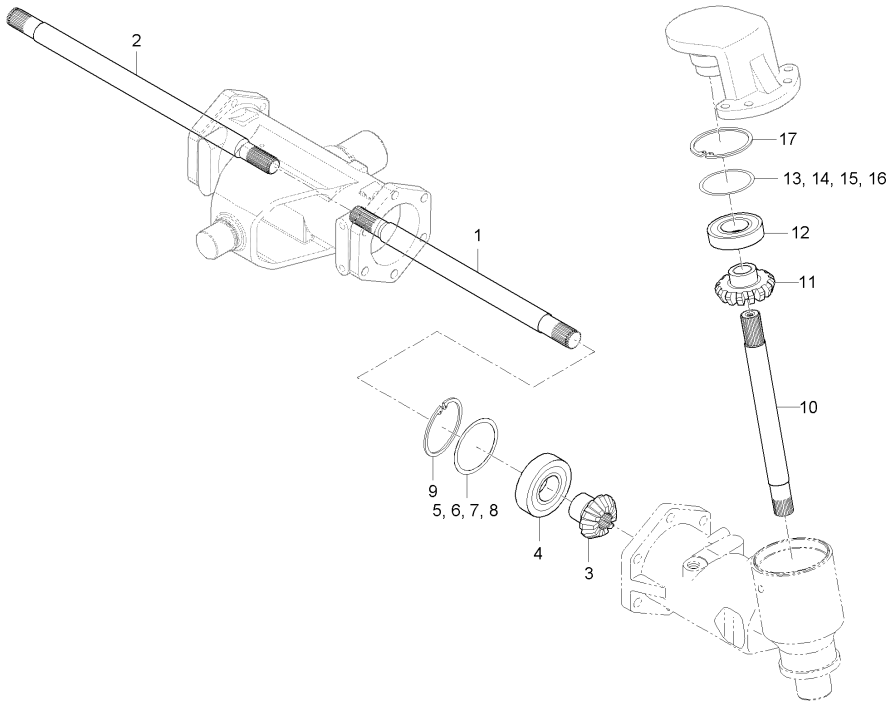

A : LX480L , B : LX485L

No.	부품번호	부품명	수량 A	수량 B	수량 C	수량 D	수량 E	I.C	비고
1	T2630-43212	차동기어축, 좌		1					
2	T2630-43222	차동기어축, 우		1					
3	T2818-43241	11베벨기어		2					
4	08101-06307	볼베어링		2					#6307
5	T4520-43031	심, 0.4		2					
6	T4520-43041	심, 0.8		2					
7	T4520-43051	심, 0.1		2					
8	T4520-43061	심, 1.2		2					
9	04611-00800	스냅링		2					
10	T2620-43415	베벨기어축		2					
11	T2818-43441	17베벨기어		2					
12	08101-06013	볼베어링		2					#6013
13	T4520-44041	심, 0.4		2					
14	T4520-44051	심, 0.8		2					
15	T4520-44061	심, 0.1		2					
16	T4520-44071	심, 1.2		2					
17	04611-01000	스냅링		2					

----> 개정전의 부품이 개정후의 부품을 대체 할 수 있음
<---- 개정후의 부품이 개정전의 부품에 대체 할 수 있음
<-X-> 개정전과 후의 부품이 상호 호환성이 없음
<---> 개정전과 후의 부품이 상호 호환성이 있음
<-0-> 단품 상태로는 상호호환성이 없으나 관련 부품의 조합상태로는 호환성이 있음

D380L-T560A 추진축그룹

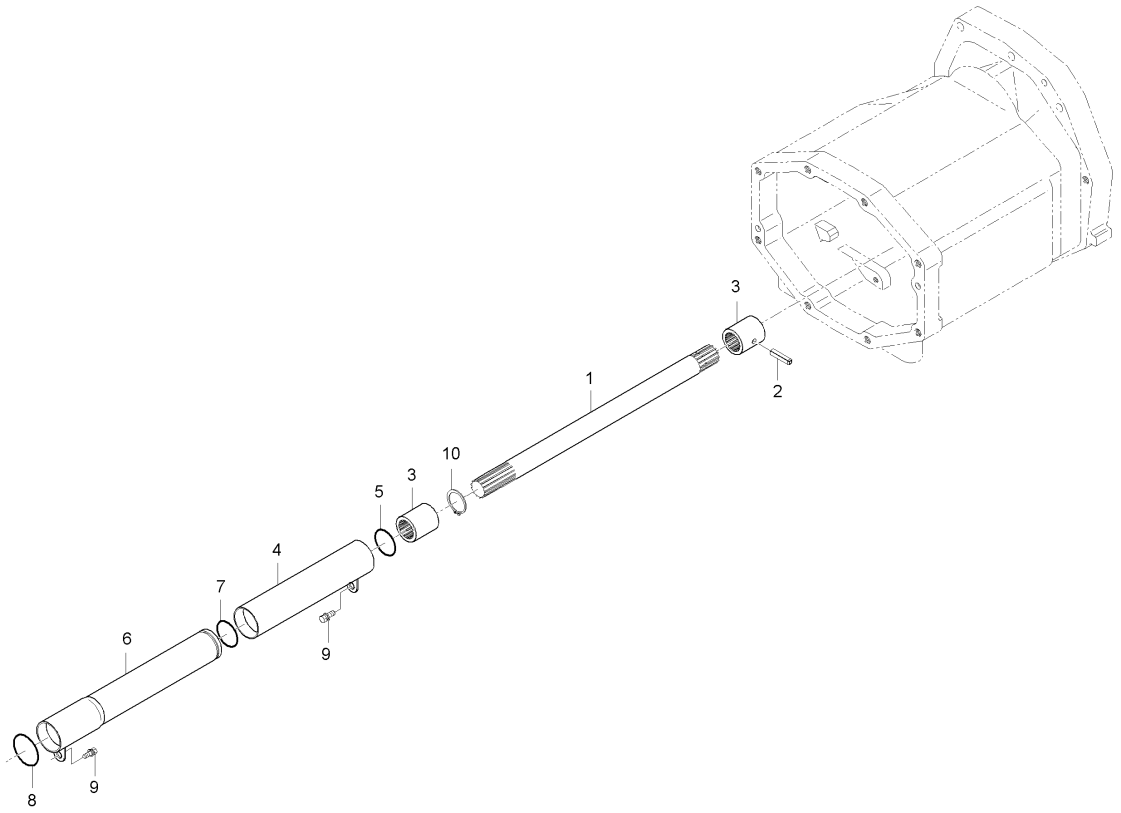

A : LX480L , B : LX485L

No.	부품번호	부품명	수량 A	수량 B	수량 C	수량 D	수량 E	I.C	비고
1	T2630-44581	추진축, 2	1	1					
2	05411-00635	스프링핀	1	1					DIA5*36
3	T4620-44592	커플링	2	2					
4	T2610-44591	추진축커버, 1	1 ~HT9100345						
4	T2610-44591BB	추진축커버, 1	1 JT9100001~					<-X->	
4	T4681-44611ED	추진축커버1	1	1				<--->	
5	04811-06420	오링	1	1					
6	T2630-44601	추진축커버, 2	1 ~HT9100345						
6	T2630-44601BB	추진축커버, 2	1 JT9100001~	1				<-X->	
7	04811-06350	오링	1	1					
8	04811-00420	오링	1	1					
9	01123-50816	와셔붙임볼트	2	2					M8*P1.25
10	04612-00250	스냅링	1	1					

----> 개정전의 부품이 개정후의 부품을 대체 할 수 있음 <---- 개정후의 부품이 개정전의 부품에 대체 할 수 있음
<-X-> 개정전과 후의 부품이 상호 호환성이 없음 <---> 개정전과 후의 부품이 상호 호환성이 있음
<-0-> 단품 상태로는 상호호환성이 없으나 관련 부품의 조합상태로는 호환성이 있음

LX470-T565A 앞차축케이스그룹

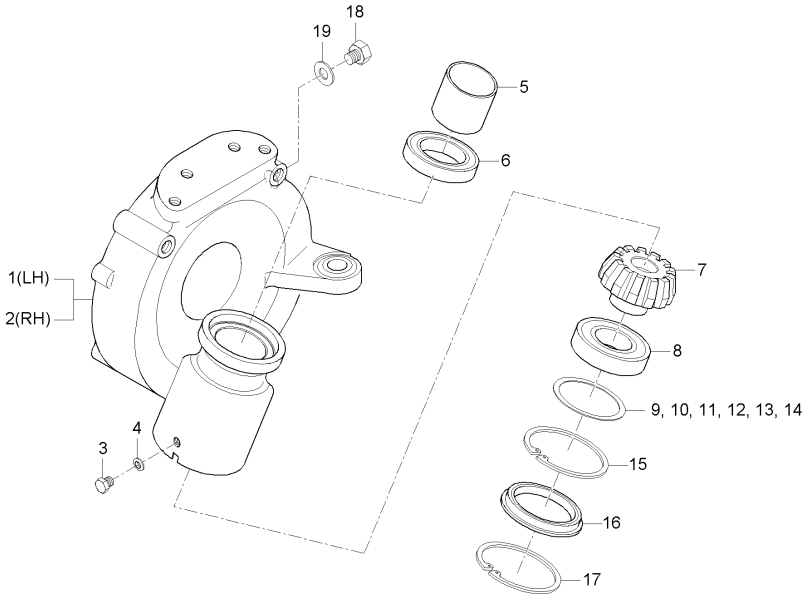

A : LX480L , B : LX485L

No.	부품번호	부품명	수량 A	수량 B	수량 C	수량 D	수량 E	I.C	비고
1	T4115-43631	앞차축케이스, 좌		1					
2	T4115-43641	앞차축케이스, 우		1					
3	06331-45010	플러그		2					M10*1.25
4	04717-01000	시일와셔		2					M10
5	T2630-43601	부시, DX		2					
6	T4520-43381	스러스트볼베어링		2					
7	T2818-43521	10베벨기어		2					
8	08101-06208	볼베어링		2					#6208
9	T4520-43011	심, 0.1		2					
10	T4520-43021	심, 0.2		2					
11	T4520-43031	심, 0.4		2					
12	T4520-43041	심, 0.8		2					
13	T4520-43051	심, 0.1		2					
14	T4520-43061	심, 1.2		2					
15	04611-00800	스냅링		2					
16	T4620-43541	플러그		2					
17	04611-00920	스냅링		2					
18	34150-1426-1	배유플러그		2					
19	04717-02150	시일와셔		2					

----> 개정전의 부품이 개정후의 부품을 대체 할 수 있음
<---- 개정후의 부품이 개정전의 부품에 대체 할 수 있음
<-X-> 개정전과 후의 부품이 상호 호환성이 없음
<---> 개정전과 후의 부품이 상호 호환성이 있음
<-0-> 단품 상태로는 상호호환성이 없으나 관련 부품의 조합상태로는 호환성이 있음

LX430-T575A 앞차축그룹

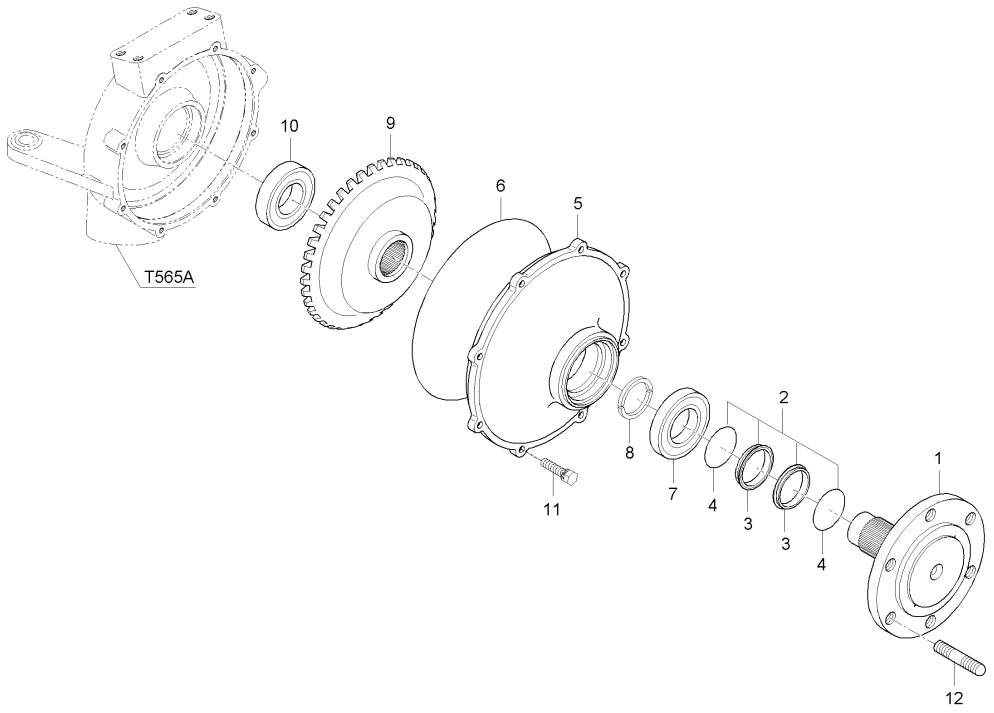

A : LX480L , B : LX485L

No.	부품번호	부품명	수량 A	수량 B	수량 C	수량 D	수량 E	I.C	비고
1	T4620-43713	앞차축		2					
2	T4818-43451	플로팅실		2					
3	T4818-43451001	시일링		4					
4	T4818-43451002	오링		4					
5	T4682-43622	앞차축카바		2					
6	37805-4355-1	오링		2					
7	08101-06209	볼베어링		2					#6209
8	T4340-43681	스냅링		4					
9	T2818-43721	40베벨기어		2					
10	08101-06208	볼베어링		2					#6208
11	01123-50835	와셔붙임볼트		16					M8X1.25
12	01517-51632	심음볼트		4					M16*1.5*32

----> 개정전의 부품이 개정후의 부품을 대체 할 수 있음 <---- 개정후의 부품이 개정전의 부품에 대체 할 수 있음
<-X-> 개정전과 후의 부품이 상호 호환성이 없음 <---> 개정전과 후의 부품이 상호 호환성이 있음
<-0-> 단품 상태로는 상호호환성이 없으나 관련 부품의 조합상태로는 호환성이 있음

D360-T100A 클러치그룹

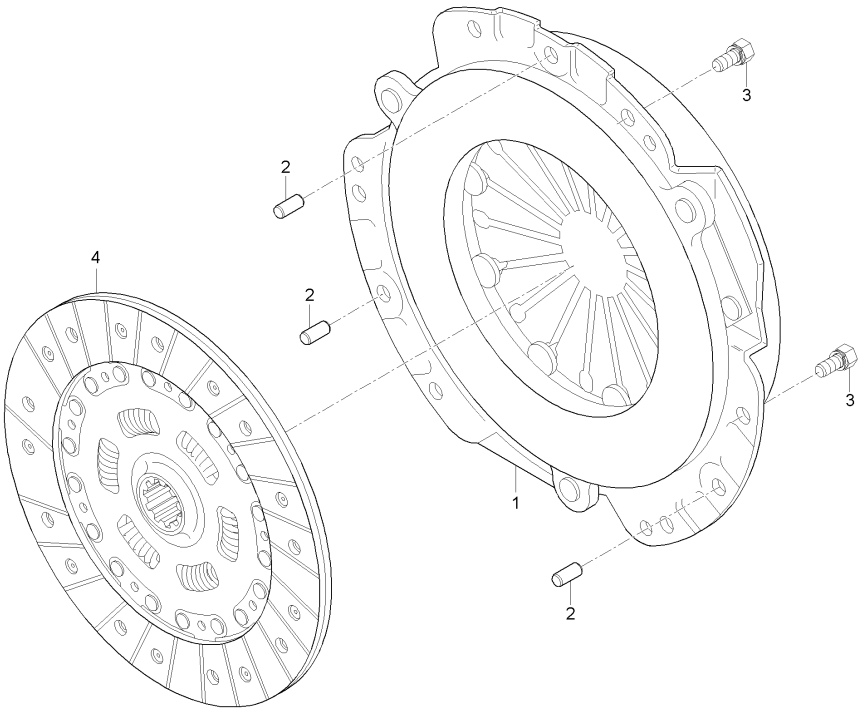

A : LX480L , B : LX485L

No.	부품번호	부품명	수량 A	수량 B	수량 C	수량 D	수량 E	I.C	비고
1	T4620-14501	클러치커버조합	1						
1	T4620-14502	클러치커버조합	1					<----	
1	T4620-14503	클러치커버조합	1	1				<----	
2	05012-00822	평행핀	3	3					
3	01123-50816	와셔붙임볼트	9	9					M8*P1.25
4	T2610-14303	클러치디스크조합	1	1					

----> 개정전의 부품이 개정후의 부품을 대체 할 수 있음
<---- 개정후의 부품이 개정전의 부품에 대체 할 수 있음
<-X-> 개정전과 후의 부품이 상호 호환성이 없음
<---> 개정전과 후의 부품이 상호 호환성이 있음
<-0-> 단품 상태로는 상호호환성이 없으나 관련 부품의 조합상태로는 호환성이 있음

D360-T110A 클러치레버그룹

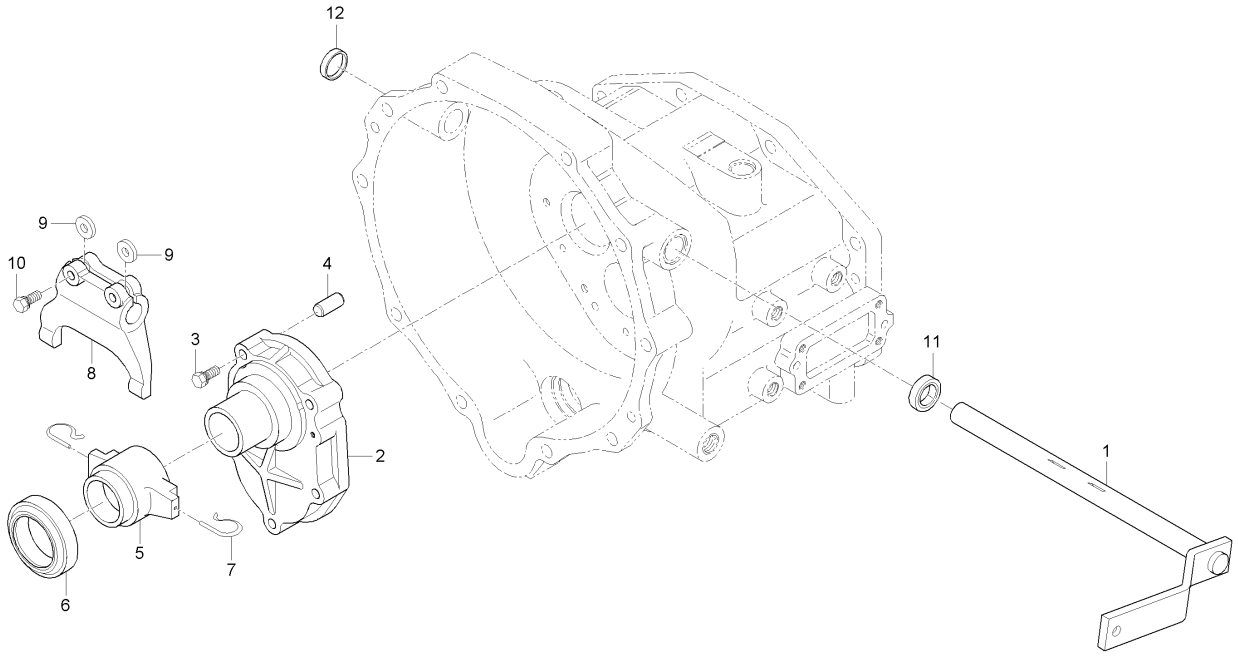

A : LX480L , B : LX485L

No.	부품번호	부품명	수량 A	B	C	D	E	I.C	비고
1	T2610-14711	주클러치레버	1	1					
1	T2610-14714	주클러치레버	1	1				<--->	
2	T2610-14751	추진축케이스	1	1					
3	01123-50845	와셔붙임볼트	5	5					M8*P1.25
4	05012-00818	평행핀	2	2					
5	T2610-14811	클러치릴리스허브	1	1					
5	T2610-14812	클러치릴리스허브	1	1				<--->	
6	T2610-14831	릴리스베어링	1	1					
7	T2610-14852	포크잡이	2	2					
8	T2610-14721	클러치릴리스포크	1	1					
9	T2280-14781	포크키	2	2					
10	01123-50825	와셔붙임볼트	2	2					M8*P1.25
11	09500-20328	오일시일	1	1					
12	T4520-14872	시일캡	1	1					

----> 개정전의 부품이 개정후의 부품을 대체 할 수 있음
<---- 개정후의 부품이 개정전의 부품에 대체 할 수 있음
<-X-> 개정전과 후의 부품이 상호 호환성이 없음
<---> 개정전과 후의 부품이 상호 호환성이 있음
<-0-> 단품 상태로는 상호호환성이 없으나 관련 부품의 조합상태로는 호환성이 있음

LX480L-T130A 클러치하우징그룹1

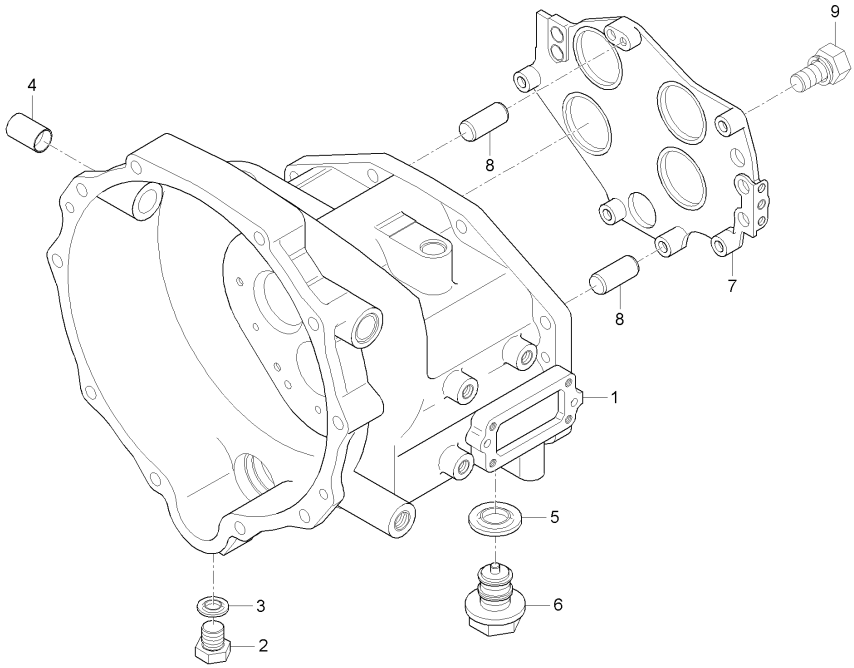

A : LX480L , B : LX485L

No.	부품번호	부품명	수량 A	B	C	D	E	I.C	비고
1	T2610-14116	클러치하우징	1						
1	T2610-14117	클러치하우징	1					<--->	
2	06331-35010	플러그	1						
3	04717-01000	시일와셔	1						
4	08511-02025	부시	2						
5	04717-02650	시일와셔	1						
6	T4260-14271	자석플러그	1						
6	T4125-14261	자석플러그	1					<--->	
7	T2660-21411	베어링커버	1						
7	T2660-21412	베어링커버	1					<--->	
8	05012-00818	평행핀	2						
9	01133-51040	와셔붙임볼트	5						
9	01133-51045	와셔붙임볼트	5					<----	

----> 개정전의 부품이 개정후의 부품을 대체 할 수 있음
<---- 개정후의 부품이 개정전의 부품에 대체 할 수 있음
<-X-> 개정전과 후의 부품이 상호 호환성이 없음
<---> 개정전과 후의 부품이 상호 호환성이 있음
<-0-> 단품 상태로는 상호호환성이 없으나 관련 부품의 조합상태로는 호환성이 있음

MX480L-T130A 클러치하우징1그룹

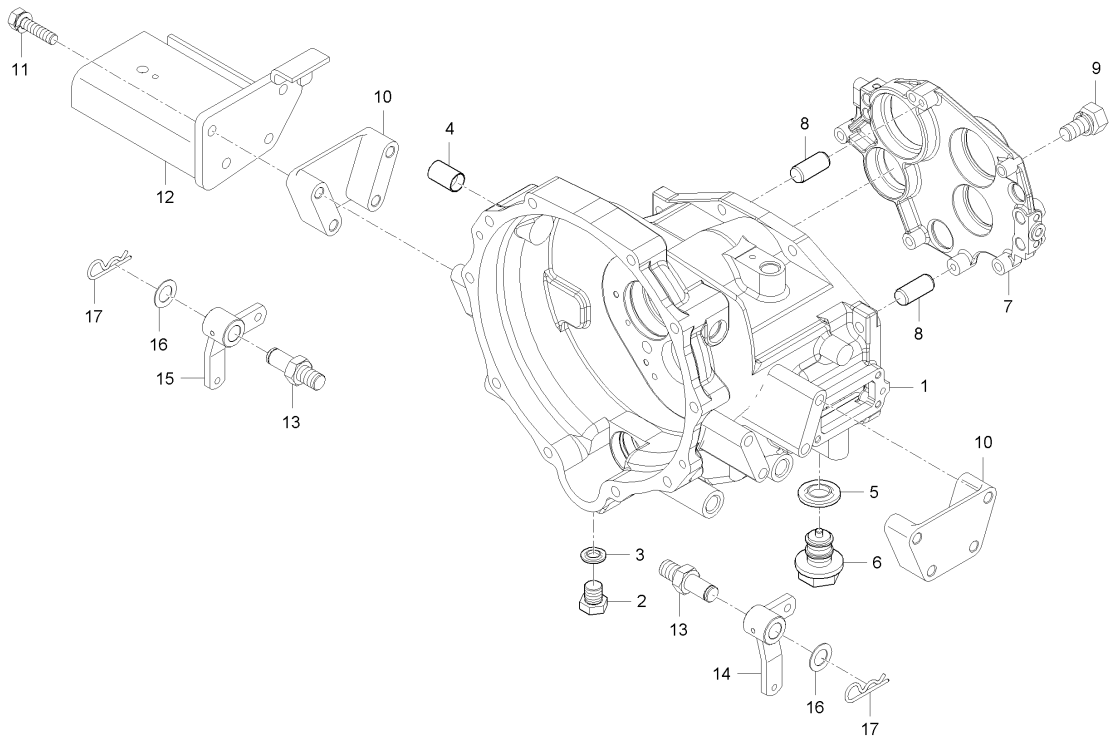

A : LX480L , B : LX485L

No.	부품번호	부품명	수량 A	수량 B	수량 C	수량 D	수량 E	I.C	비고
1	T5410-14112	클러치하우징		1					
2	06331-35010	플러그		1					M6*P1.0
3	04717-01000	시일와셔		1					M10
4	08511-02025	부시		2					MB2025DU
5	04717-02650	시일와셔		1					
6	T4125-14261	자석플러그		1					
7	T5410-21412	베어링카버		1					
8	05012-00818	평행핀		2					
9	01133-51045	와셔붙임볼트		5					
10	T5410-14131	간격통		2					
11	01133-51270	와셔붙임볼트		4					M12*1.25
12	T5410-70032	발판지지대, 우		1					
13	T2610-55802	브레이크축, 좌		2					
14	T5410-55781	브레이크레버, 좌		1					
15	T5410-55791	브레이크레버, 우		1					
16	04011-50200	평와셔		2					
17	04612-50200	스냅링		2					

----> 개정전의 부품이 개정후의 부품을 대체 할 수 있음 <---- 개정후의 부품이 개정전의 부품에 대체 할 수 있음
<-X-> 개정전과 후의 부품이 상호 호환성이 없음 <---> 개정전과 후의 부품이 상호 호환성이 있음
<-0-> 단품 상태로는 상호호환성이 없으나 관련 부품의 조합상태로는 호환성이 있음

LX480L-T140A 클러치하우징그룹2

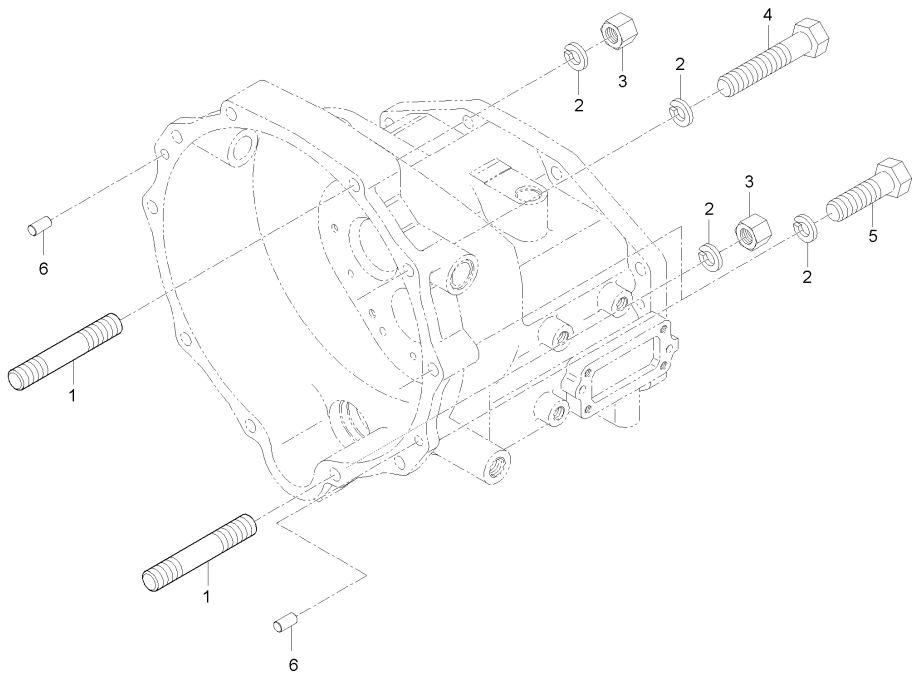

A : LX480L , B : LX485L

No.	부품번호	부품명	수량 A	수량 B	수량 C	수량 D	수량 E	I.C	비고
1	01574-51265	심음볼트	4	4					M12*1.25*65
2	04512-50120	스프링와셔	10						
2	04512-50120	스프링와셔	6 ~HT9100345					<--->	
2	04512-50120	스프링와셔	4 JT9100001~	4				<-0->	M12
3	02176-50120	너트	4	4					M12*1.25
4	01173-51295	볼트	2 ~HT9100345						
4	01133-51295	와셔붙임볼트	2 JT9100001~	2				<-0->	M12XP1.25
5	01176-51265	볼트	4						
5	01177-51265	와셔붙임볼트	4	4				<--->	M12XP1.25(9T /스프링
6	05012-01020	평행핀	2	2					

----> 개정전의 부품이 개정후의 부품을 대체 할 수 있음
<---- 개정후의 부품이 개정전의 부품에 대체 할 수 있음
<-X-> 개정전과 후의 부품이 상호 호환성이 없음
<---> 개정전과 후의 부품이 상호 호환성이 있음
<-0-> 단품 상태로는 상호호환성이 없으나 관련 부품의 조합상태로는 호환성이 있음

LX480L-T150A 중간케이스그룹

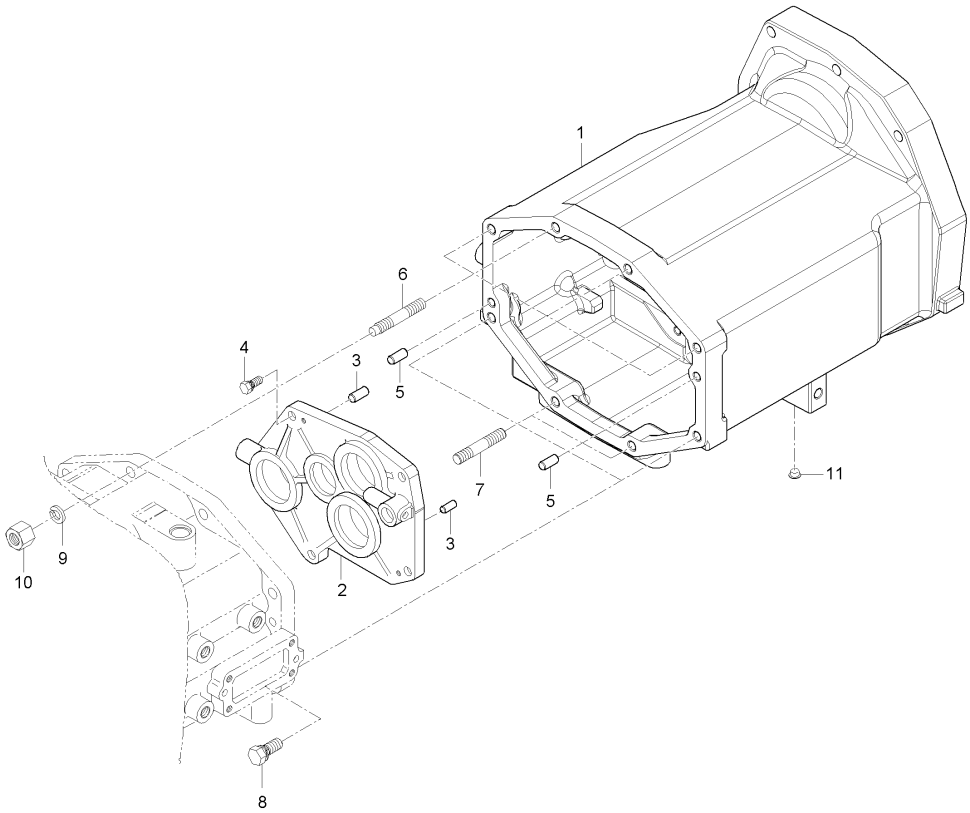

A : LX480L , B : LX485L

No.	부품번호	부품명	수량 A	B	C	D	E	I.C	비고
1	T2660-21151	중간케이스	1 ~HT9100065						
1	T2660-21152	중간케이스	1 HT9100066~					<-0->	
2	T2610-22703	베어링커버	1						
3	05012-00816	평행핀	2						
4	01133-51035	와셔붙임볼트	4						
5	05012-01018	평행핀	2						
6	T4620-21481	심음볼트	4						
7	01574-51250	심음볼트	2						
8	01133-51240	와셔붙임볼트	2						
9	04512-50120	스프링와셔	6						
10	T4240-14081	너트	6						
11	32210-2758-1	플러그	2						

----> 개정전의 부품이 개정후의 부품을 대체 할 수 있음 <---- 개정후의 부품이 개정전의 부품에 대체 할 수 있음
<-X-> 개정전과 후의 부품이 상호 호환성이 없음 <---> 개정전과 후의 부품이 상호 호환성이 있음
<-0-> 단품 상태로는 상호호환성이 없으나 관련 부품의 조합상태로는 호환성이 있음

MX480L-T150A 중간케이스그룹

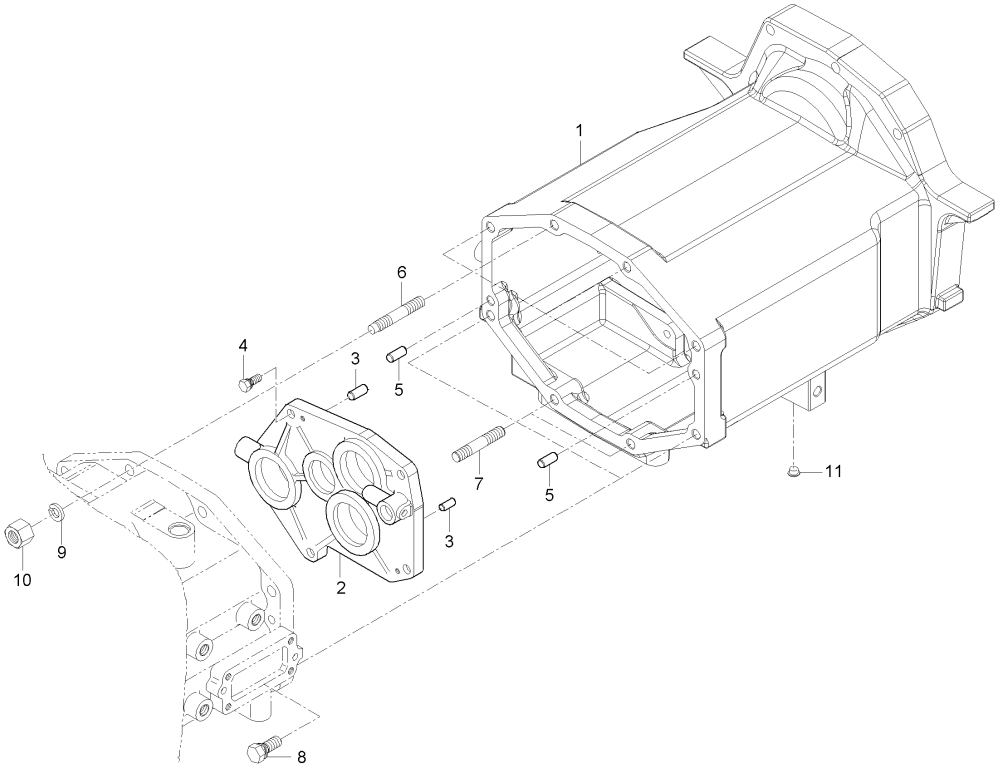

A : LX480L , B : LX485L

No.	부품번호	부품명	수량 A	수량 B	수량 C	수량 D	수량 E	I.C	비고
1	T5410-21152	중간케이스		1					
2	T2630-22703	베어링커버		1					
3	05012-00816	평행핀		2					8*16
4	01133-51035	와셔붙임볼트		5					M10X1.25
5	05012-01018	평행핀		2					
6	T4620-21481	심음볼트		4					
7	01574-51250	심음볼트		2					
8	01133-51240	와셔붙임볼트		2					
9	04512-50120	스프링와셔		6					M12
10	T4240-14081	너트		6					
11	32210-2758-1	플러그		2					

----> 개정전의 부품이 개정후의 부품을 대체 할 수 있음 <---- 개정후의 부품이 개정전의 부품에 대체 할 수 있음
<-X-> 개정전과 후의 부품이 상호 호환성이 없음 <---> 개정전과 후의 부품이 상호 호환성이 있음
<-0-> 단품 상태로는 상호호환성이 없으나 관련 부품의 조합상태로는 호환성이 있음

LX480L-T160A 트랜스밋션케이스그룹

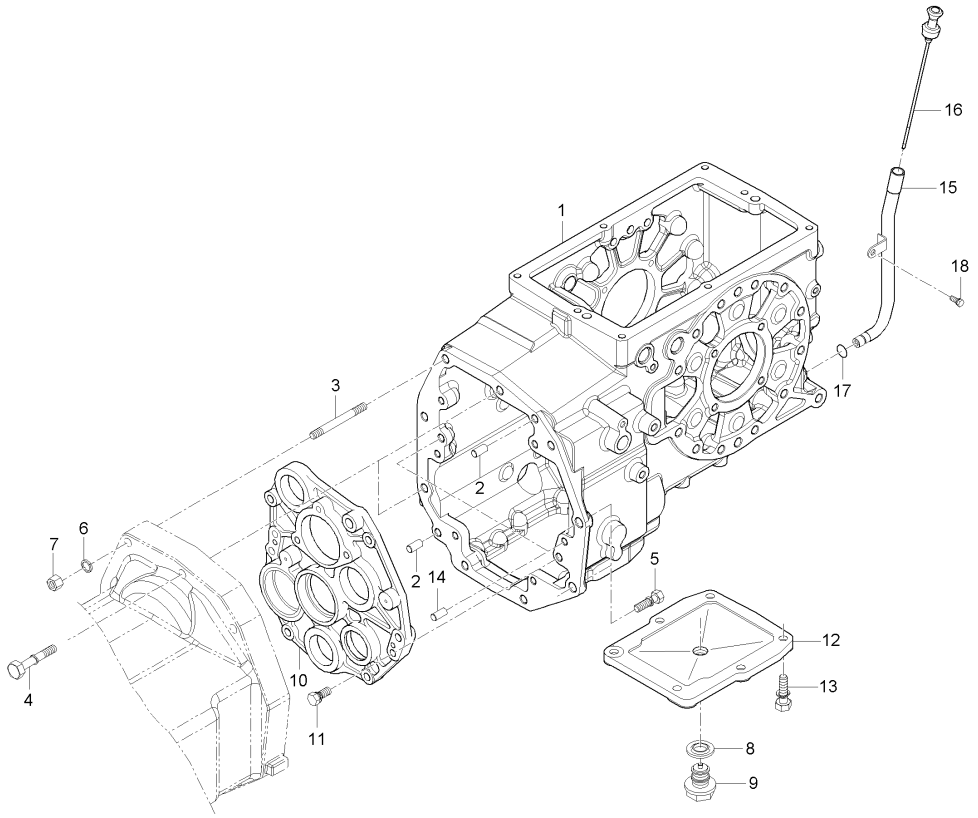

A : LX480L , B : LX485L

No.	부품번호	부품명	수량 A	B	C	D	E	I.C	비고
1	T2660-21112	트랜스미션케이스	1 ~HT9100065						
1	T2660-21113	트랜스미션케이스	1 HT9100066~					<-0->	
2	05012-01018	평행핀	2						
3	01574-51260	심음볼트	5						
4	01133-51260	와셔붙임볼트	2						
5	01133-51235	와셔붙임볼트	2						
6	04512-50120	스프링와셔	5						
7	02176-50120	너트	5						
8	04717-02650	시일와셔	1						
9	P5370-16131	자석플러그	1						
9	T4125-14261	자석플러그	1					<--->	
10	T2660-21121	베어링커버	1						
10	T2660-21122	베어링커버	1					<--->	
10	T2660-21123	베어링커버	1					<--->	
11	01133-51035	와셔붙임볼트	6						
12	T2610-24382	커버	1						
13	01133-51030	와셔붙임볼트	6						
14	05012-01018	평행핀	2						
15	T2610-25452	오일게이지안내	1						

----> 개정전의 부품이 개정후의 부품을 대체 할 수 있음 <---- 개정후의 부품이 개정전의 부품에 대체 할 수 있음
<-X-> 개정전과 후의 부품이 상호 호환성이 없음 <---> 개정전과 후의 부품이 상호 호환성이 있음
<-0-> 단품 상태로는 상호호환성이 없으나 관련 부품의 조합상태로는 호환성이 있음

LX480L-T160A 트랜스밋션케이스그룹

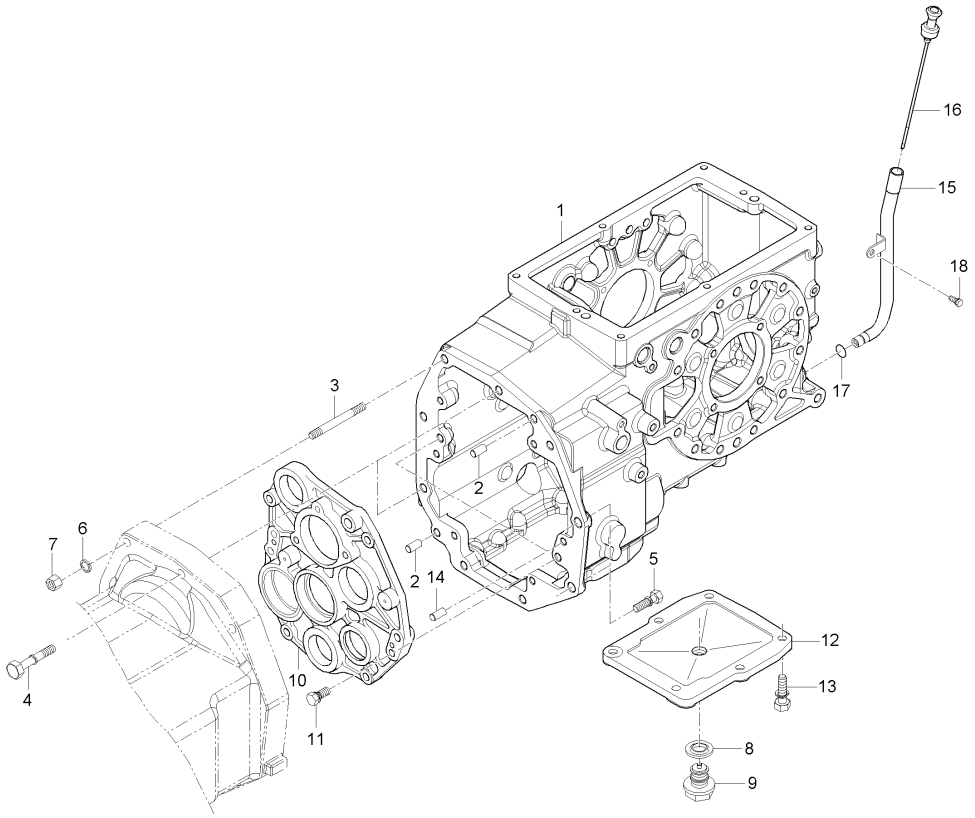

A : LX480L , B : LX485L

No.	부품번호	부품명	수량 A	B	C	D	E	I.C	비고
16	T4810-25904OE	오일게이지	1						
17	04811-10110	오링	1						
18	01023-50612	와셔붙임볼트	1						

----> 개정전의 부품이 개정후의 부품을 대체 할 수 있음
<---- 개정후의 부품이 개정전의 부품에 대체 할 수 있음
<-X-> 개정전과 후의 부품이 상호 호환성이 없음
<---> 개정전과 후의 부품이 상호 호환성이 있음
<-0-> 단품 상태로는 상호호환성이 없으나 관련 부품의 조합상태로는 호환성이 있음

MX480L-T160A 트랜스밋션케이스그룹

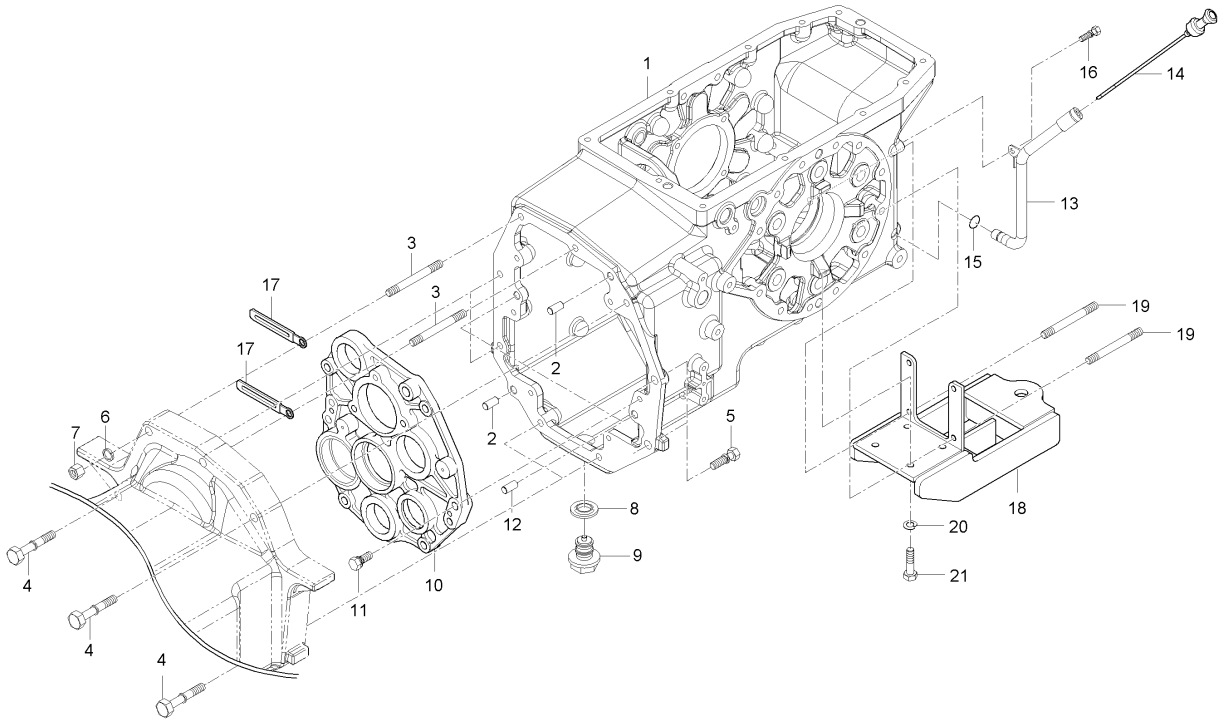

A : LX480L , B : LX485L

No.	부품번호	부품명	수량 A	수량 B	수량 C	수량 D	수량 E	I.C	비고
1	T5410-21112	트랜스밋션케이스		1					
2	05012-01018	평행핀		2					
3	01574-51260	심음볼트		2					M12*1.25*60
4	01133-51260	와셔붙임볼트		5					M12*1.25
5	01133-51235	와셔붙임볼트		2					M12*P1.25
6	04512-50120	스프링와셔		5					M12
7	02176-50120	너트		5					M12*1.25
8	04717-02650	시일와셔		1					
9	T4125-14261	자석플러그		1					
10	T2660-21123	베어링커버		1					
11	01133-51035	와셔붙임볼트		6					M10X1.25
12	05012-01018	평행핀		2					
13	T5410-25451	오일게이지안내		1					
14	T4810-25904OE	오일게이지		1					
15	04811-10110	오링		1					
16	01023-50612	와셔붙임볼트		1					M6*P1.0
17	32240-3446-1	배선클램프		2					
18	T5410-85012	히치		1					
19	01574-51235	심음볼트		2					M12*1.25*30

----> 개정전의 부품이 개정후의 부품을 대체 할 수 있음 <---- 개정후의 부품이 개정전의 부품에 대체 할 수 있음
<-X-> 개정전과 후의 부품이 상호 호환성이 없음 <---> 개정전과 후의 부품이 상호 호환성이 있음
<-0-> 단품 상태로는 상호호환성이 없으나 관련 부품의 조합상태로는 호환성이 있음

MX480L-T160A 트랜스밋션케이스그룹

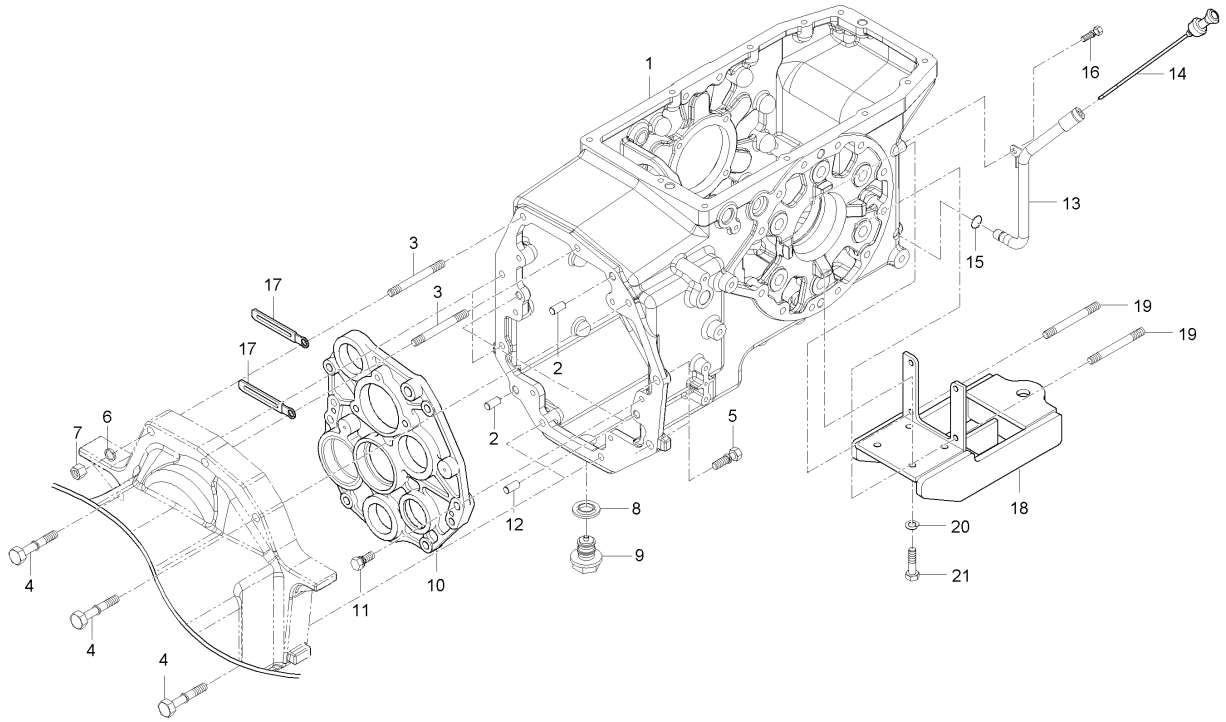

A : LX480L , B : LX485L

No.	부품번호	부품명	수량 A	수량 B	수량 C	수량 D	수량 E	I.C	비고
20	04512-50140	스프링와셔		4					
21	01173-51435	볼트		4					M14*1.5*35

----> 개정전의 부품이 개정후의 부품을 대체 할 수 있음 <---- 개정후의 부품이 개정전의 부품에 대체 할 수 있음
<-X-> 개정전과 후의 부품이 상호 호환성이 없음 <---> 개정전과 후의 부품이 상호 호환성이 있음
<-0-> 단품 상태로는 상호호환성이 없으나 관련 부품의 조합상태로는 호환성이 있음

LX480L-T170A 주축그룹

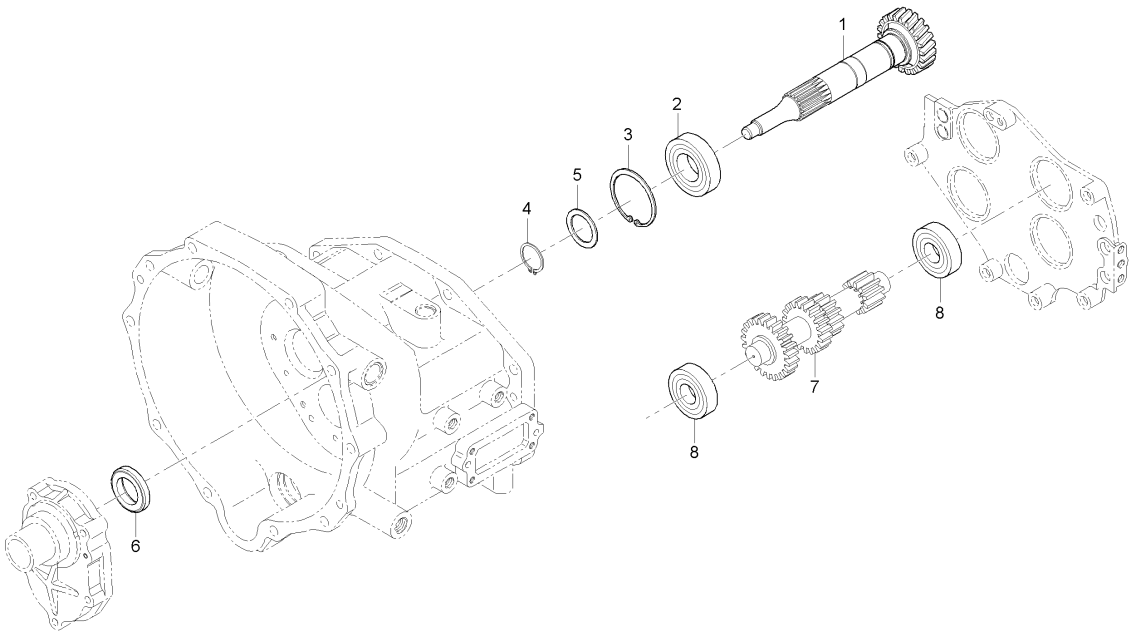

A : LX480L , B : LX485L

No.	부품번호	부품명	수량					I.C	비고
			A	B	C	D	E		
1	T2660-25211	기어축, 22	1						
2	08101-06207	볼베어링	1						
3	04611-00720	스냅링	1						
4	04612-00350	스냅링	1						
5	T2615-25681	간격판	1						
6	09500-35528	오일시일	1						
7	T2660-21531	주축기어	1						
8	T2610-22661	볼베어링	2						

----> 개정전의 부품이 개정후의 부품을 대체 할 수 있음 <---- 개정후의 부품이 개정전의 부품에 대체 할 수 있음
<-X-> 개정전과 후의 부품이 상호 호환성이 없음 <---> 개정전과 후의 부품이 상호 호환성이 있음
<-0-> 단품 상태로는 상호호환성이 없으나 관련 부품의 조합상태로는 호환성이 있음

MX480L-T170A 주축그룹

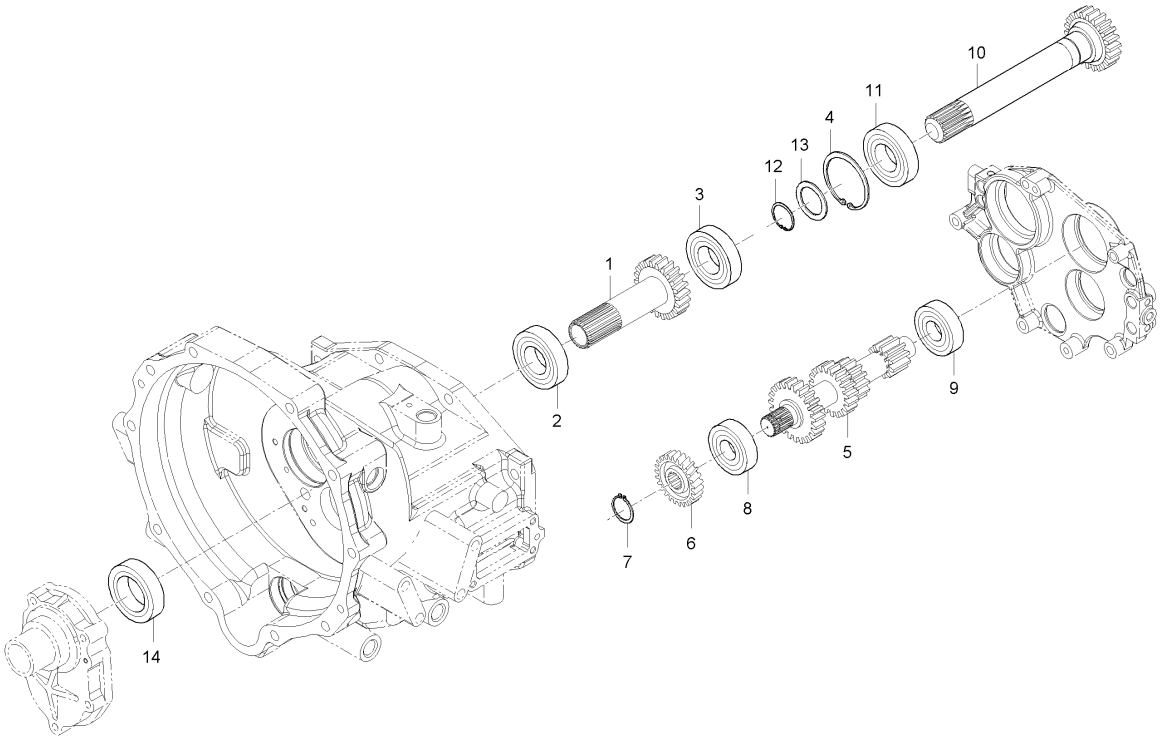

A : LX480L , B : LX485L

No.	부품번호	부품명	수량 A	수량 B	수량 C	수량 D	수량 E	I.C	비고
1	T5410-21511	26기어축		1					
2	08101-06207	볼베어링		1					#6207
3	08101-06908	볼베어링		1					#6908
4	04611-00620	멈춤링		1					
5	T5410-21531	주축기어		1					
6	T5410-21521	25기어		1					
7	04612-00250	스냅링		1					
8	08101-06306	볼베어링		1					#6306
9	T2610-22661	볼베어링		2					
10	T5410-25211	17기어축		1					
11	T2440-21361	오일시일		1					
12	04612-00250	스냅링		1					
13	34150-2156-1	간격판		1					
14	09500-35528	오일시일		1					TC35*52*8

----> 개정전의 부품이 개정후의 부품을 대체 할 수 있음
<---- 개정후의 부품이 개정전의 부품에 대체 할 수 있음
<-X-> 개정전과 후의 부품이 상호 호환성이 없음
<---> 개정전과 후의 부품이 상호 호환성이 있음
<-0-> 단품 상태로는 상호호환성이 없으나 관련 부품의 조합상태로는 호환성이 있음

LX480L-T180A 카운터축그룹

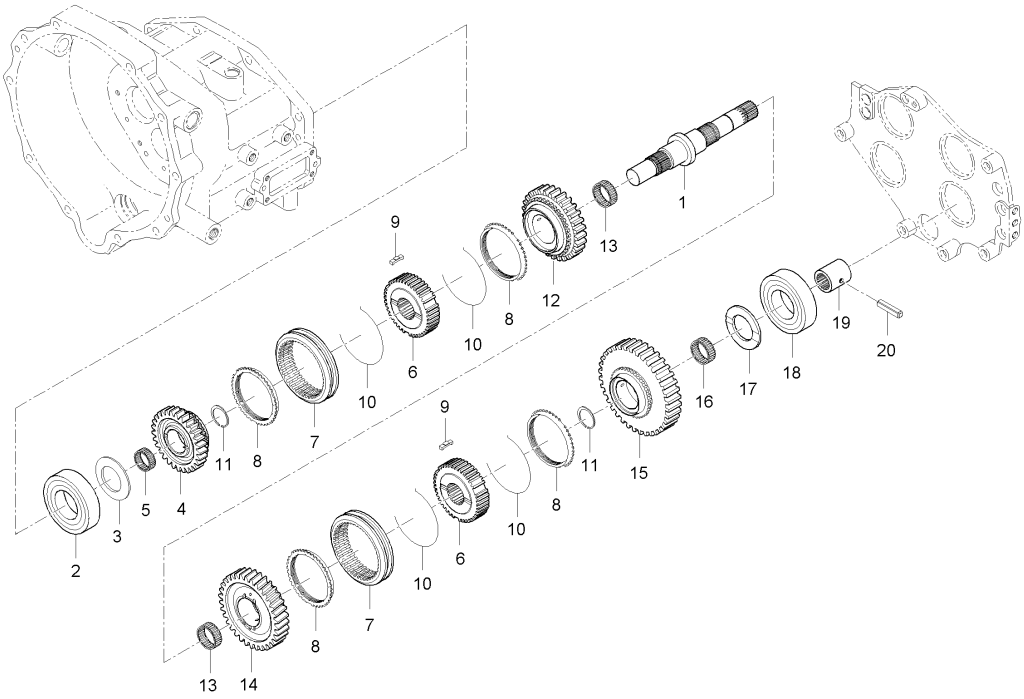

A : LX480L , B : LX485L

No.	부품번호	부품명	수량 A	B	C	D	E	I.C	비고
1	T4115-21612	카운터축	1						
2	08101-06305	볼베어링	1						
3	T2305-21762	스러스트간격판	1						
4	T2660-21711	기어, 24	1						
5	08822-83317	니들베어링	1						
6	T4115-21771	싱크로허브	2						
7	T2610-21754	시프트	2						
8	T4240-21792	싱크로나이저링	4						
9	T2610-21812	싱크로나이저키	6						
10	38360-2178-1	스프링	4						
11	38430-2554-1	스냅링	2						
12	T2660-21721	기어, 29	1						
13	08823-54027	니들베어링	2						
14	T2660-21731	기어, 33	1						
15	T2660-21741	기어, 36	1						
16	08822-83327	니들베어링	1						
17	T4110-46241	스러스트간격판	1						
18	T2610-22661	볼베어링	1						
19	37805-4452-1	커플링	1						

----> 개정전의 부품이 개정후의 부품을 대체 할 수 있음 <---- 개정후의 부품이 개정전의 부품에 대체 할 수 있음
<-X-> 개정전과 후의 부품이 상호 호환성이 없음 <---> 개정전과 후의 부품이 상호 호환성이 있음
<-0-> 단품 상태로는 상호호환성이 없으나 관련 부품의 조합상태로는 호환성이 있음

LX480L-T180A 카운터축그룹

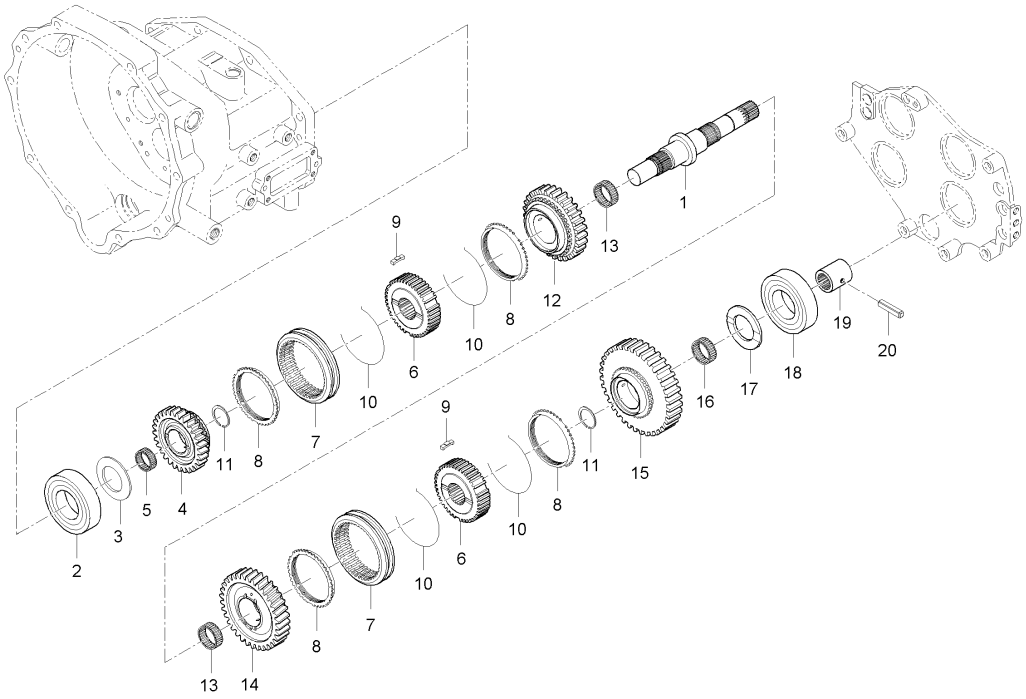

A : LX480L , B : LX485L

No.	부품번호	부품명	수량 A	B	C	D	E	I.C	비고
20	05411-00635	스프링핀	1						

----> 개정전의 부품이 개정후의 부품을 대체 할 수 있음
<---- 개정후의 부품이 개정전의 부품에 대체 할 수 있음
<-X-> 개정전과 후의 부품이 상호 호환성이 없음
<---> 개정전과 후의 부품이 상호 호환성이 있음
<-0-> 단품 상태로는 상호호환성이 없으나 관련 부품의 조합상태로는 호환성이 있음

MX480L-T180A 카운터축그룹

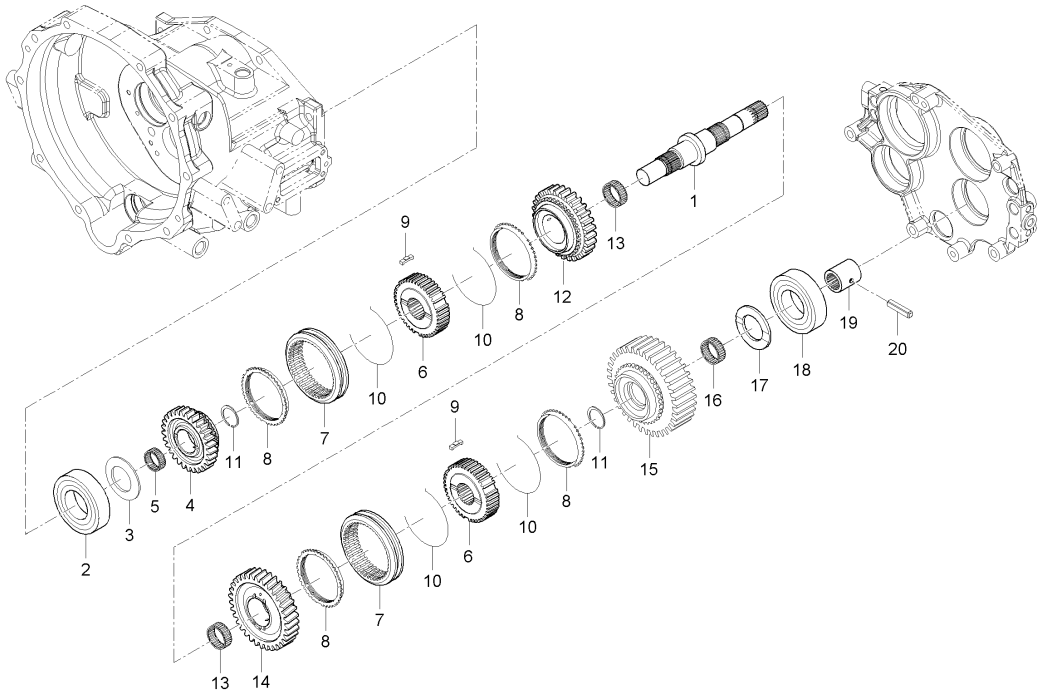

A : LX480L , B : LX485L

No.	부품번호	부품명	수량 A	수량 B	수량 C	수량 D	수량 E	I.C	비고
1	T4115-21612	카운터축		1					
2	08101-06305	볼베어링		1					#6305
3	T2305-21762	스러스트간격판		1					
4	T2660-21711	기어, 24		1					
5	08822-83317	니들베어링		1					
6	T4115-21771	싱크로허브		2					
7	T2610-21754	시프트		2					
8	T4240-21792	싱크로나이저링		4					
9	T2610-21812	싱크로나이저키		6					
10	38360-2178-1	스프링		4					
11	38430-2554-1	스냅링		2					
12	T2660-21721	기어, 29		1					
13	08823-54027	니들베어링		2					NTN,K354027
14	T2660-21731	기어, 33		1					
15	T5410-21741	36기어		1					
16	08822-83327	니들베어링		1					
17	T4110-46241	스러스트간격판		1					
18	T2610-22661	볼베어링		1					
19	37805-4452-1	커플링		1					

----> 개정전의 부품이 개정후의 부품을 대체 할 수 있음 <---- 개정후의 부품이 개정전의 부품에 대체 할 수 있음
<-X-> 개정전과 후의 부품이 상호 호환성이 없음 <---> 개정전과 후의 부품이 상호 호환성이 있음
<-0-> 단품 상태로는 상호호환성이 없으나 관련 부품의 조합상태로는 호환성이 있음

MX480L-T180A 카운터축그룹

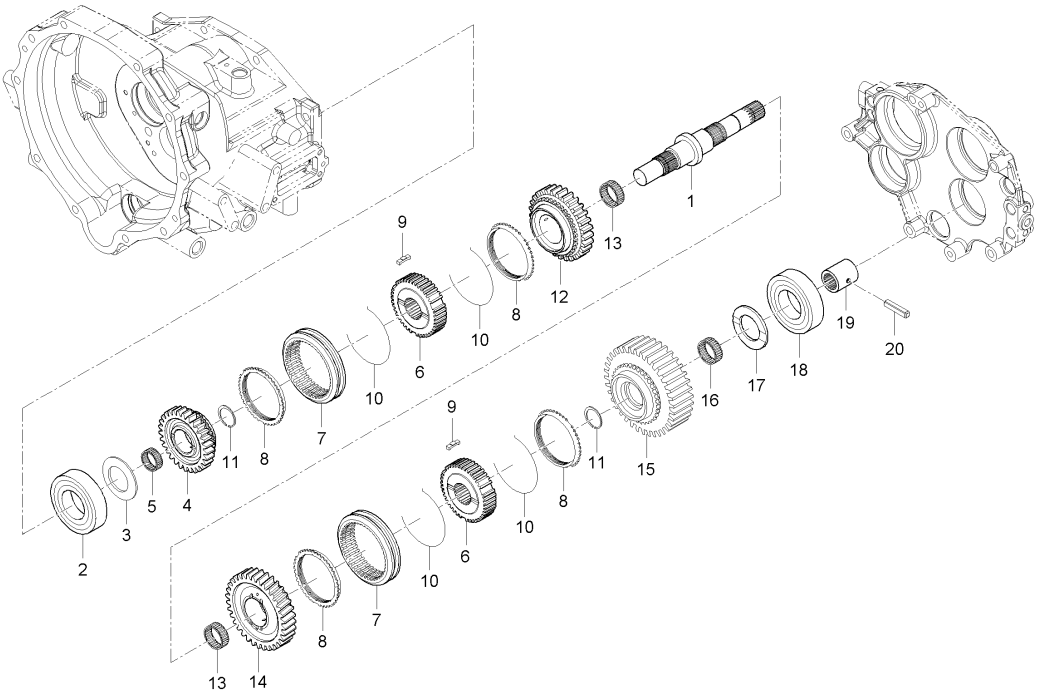

A : LX480L , B : LX485L

No.	부품번호	부품명	수량 A	수량 B	수량 C	수량 D	수량 E	I.C	비고
20	05411-00635	스프링핀		1					DIA5*36

----> 개정전의 부품이 개정후의 부품을 대체 할 수 있음
<---- 개정후의 부품이 개정전의 부품에 대체 할 수 있음
<-X-> 개정전과 후의 부품이 상호 호환성이 없음
<---> 개정전과 후의 부품이 상호 호환성이 있음
<-0-> 단품 상태로는 상호호환성이 없으나 관련 부품의 조합상태로는 호환성이 있음

LX480L-T190A 셔틀축그룹

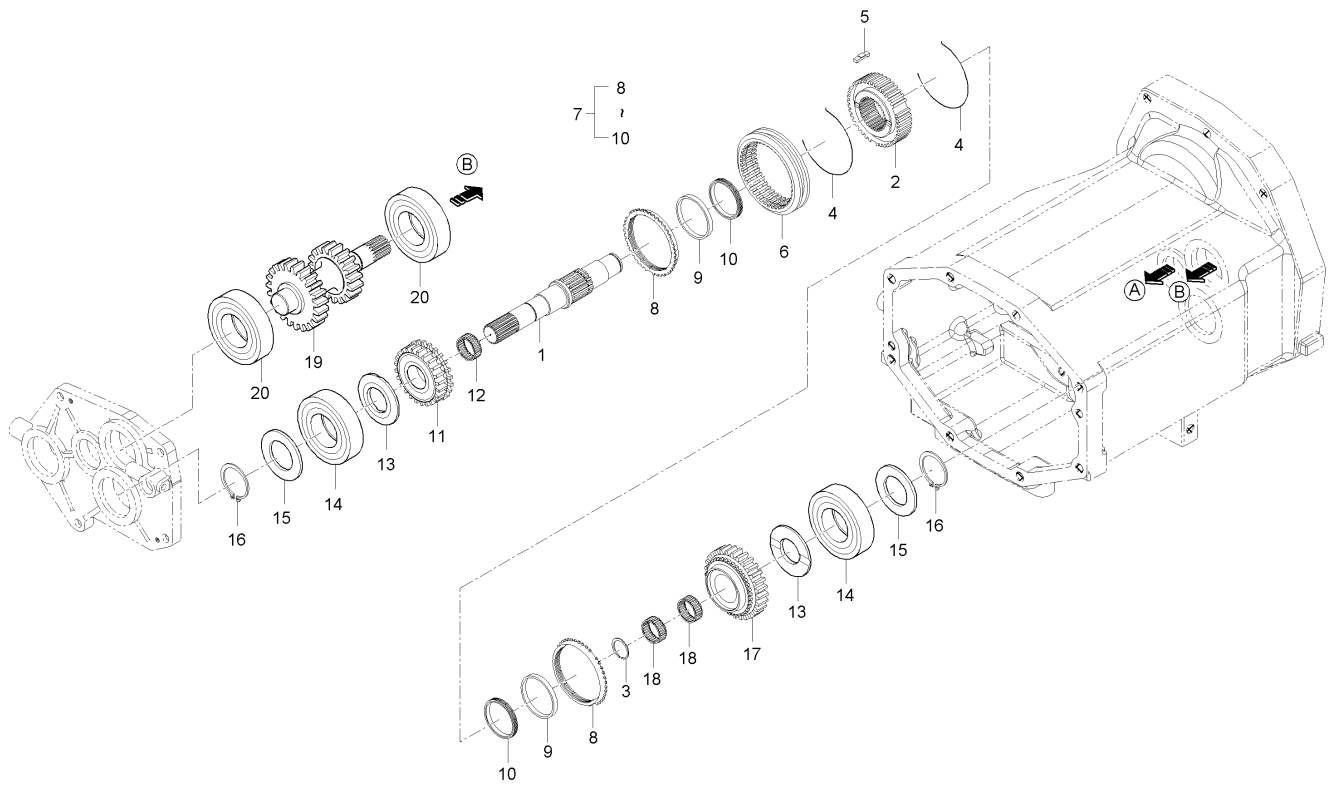

A : LX480L , B : LX485L

No.	부품번호	부품명	수량 A	수량 B	수량 C	수량 D	수량 E	I.C	비고
1	T2660-22631	셔틀축	1	1					
2	T2610-22812	스플라인허브	1	1					
3	T2610-22821	스냅링	1	1					
4	38360-2178-1	스프링	2	2					
5	T2610-21812	싱크로나이저키	3	3					
6	T2610-22833	시프트	1	1					
7	T2610-22851	싱크로나이저조합	2	2					
8	T2660-22611	기어, 19	1	1					
9	08822-83327	니들베어링	1	1					
10	38430-2176-2	스러스트간격판	2	2					
11	T2610-22661	볼베어링	2	2					
12	34150-2156-1	간격판	2	2					
13	04612-00250	스냅링	2	2					
14	T2660-22621	기어, 16	1	1					
15	08822-83518	니들베어링	2	2					
16	T2660-22641	기어, 23X21	1	1					
17	T2610-22661	볼베어링	2	2					
18	T2660-22721	기어, 18	1	1					
19	08101-06204	볼베어링	1	1					#6204

----> 개정전의 부품이 개정후의 부품을 대체 할 수 있음 <---- 개정후의 부품이 개정전의 부품에 대체 할 수 있음
<-X-> 개정전과 후의 부품이 상호 호환성이 없음 <---> 개정전과 후의 부품이 상호 호환성이 있음
<-0-> 단품 상태로는 상호호환성이 없으나 관련 부품의 조합상태로는 호환성이 있음

LX480L-T190A 셔틀축그룹

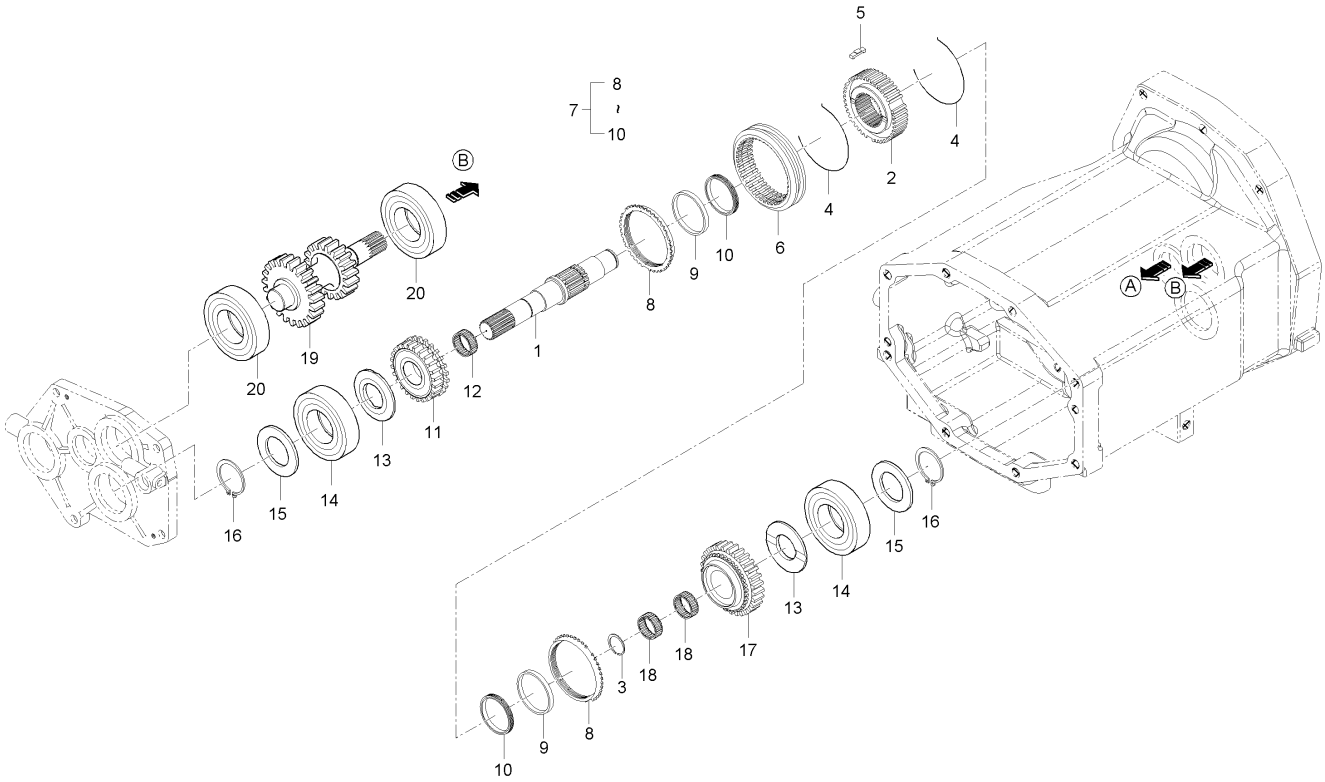

A : LX480L , B : LX485L

No.	부품번호	부품명	수량 A	수량 B	수량 C	수량 D	수량 E	I.C	비고
20	66415-3934-1	볼베어링	1	1					

----> 개정전의 부품이 개정후의 부품을 대체 할 수 있음
<---- 개정후의 부품이 개정전의 부품에 대체 할 수 있음
<-X-> 개정전과 후의 부품이 상호 호환성이 없음
<---> 개정전과 후의 부품이 상호 호환성이 있음
<-0-> 단품 상태로는 상호호환성이 없으나 관련 부품의 조합상태로는 호환성이 있음

LX480L-T200A PT0카운터축그룹

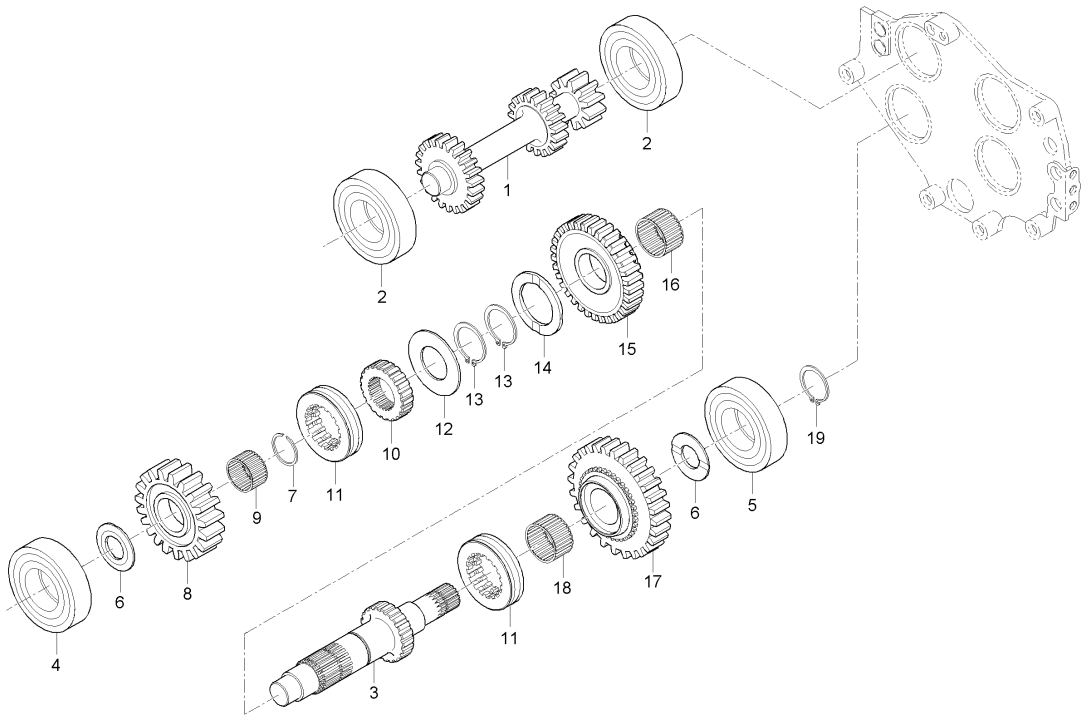

A : LX480L , B : LX485L

No.	부품번호	부품명	수량 A	B	C	D	E	I.C	비고
1	T2660-25221	기어축, 23X18X15	1						
2	T2610-22661	볼베어링	2						
3	T2660-25232	PT0카운터축	1 ~HT9100125						
3	T2660-25233	PT0카운터축	1 HT9100126~					<-0->	
4	08101-06305	볼베어링	1						
5	T2610-22661	볼베어링	1						
6	T2305-21762	스러스트간격판	2						
7	T4810-25771	스냅링	1						
8	T2660-25181	기어, 29	1						
9	08823-03520	니들베어링	1						
10	T2610-25241	스플라인보스	1						
11	38430-2175-1	시프트	2						
12	T2610-25191	간격판	1						
13	04612-00350	스냅링	2						
14	T4810-24541	스러스트간격판	1						
15	T2660-25131	기어, 34	1						
16	08823-54027	니들베어링	1						
17	T2660-25141	평기어, 37	1						
18	08823-03526	니들베어링	1						

----> 개정전의 부품이 개정후의 부품을 대체 할 수 있음 <---- 개정후의 부품이 개정전의 부품에 대체 할 수 있음
<-X-> 개정전과 후의 부품이 상호 호환성이 없음 <---> 개정전과 후의 부품이 상호 호환성이 있음
<-0-> 단품 상태로는 상호호환성이 없으나 관련 부품의 조합상태로는 호환성이 있음

LX480L-T200A PT0카운터축그룹

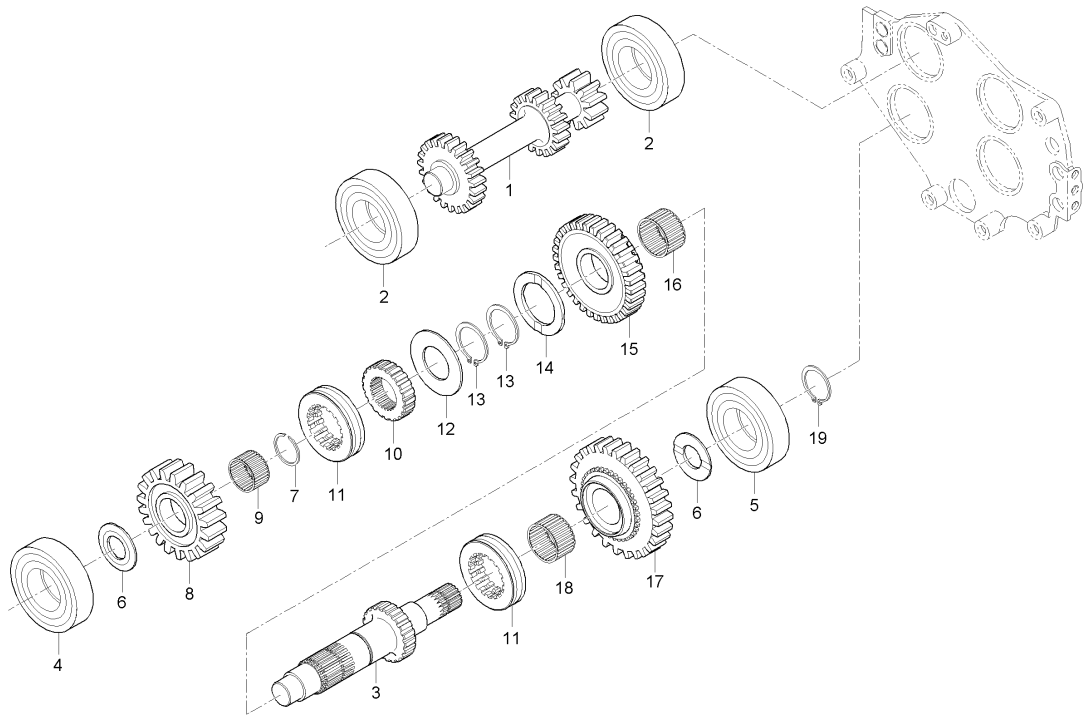

A : LX480L , B : LX485L

No.	부품번호	부품명	수량 A	B	C	D	E	I.C	비고
19	04612-00250	스냅링	1						

----> 개정전의 부품이 개정후의 부품을 대체 할 수 있음
<---- 개정후의 부품이 개정전의 부품에 대체 할 수 있음
<-X-> 개정전과 후의 부품이 상호 호환성이 없음
<---> 개정전과 후의 부품이 상호 호환성이 있음
<-0-> 단품 상태로는 상호호환성이 없으나 관련 부품의 조합상태로는 호환성이 있음

MX480L-T200A PT0카운터축그룹

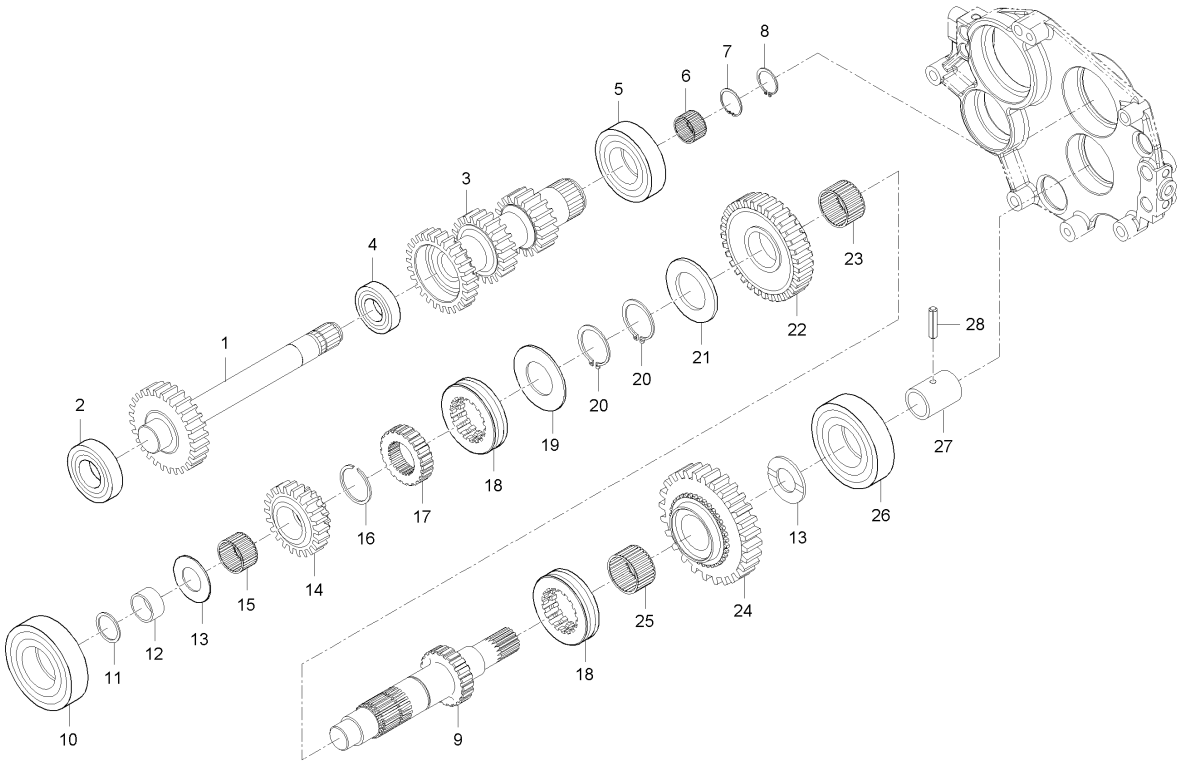

A : LX480L , B : LX485L

No.	부품번호	부품명	수량 A	수량 B	수량 C	수량 D	수량 E	I.C	비고
1	T5410-25201	28기어축		1					
2	38260-2216-1	볼베어링		1					
3	T5410-25221	27-22-19기어축		1					
4	08101-06206	볼베어링		1					#6206
5	08101-06208	볼베어링		1					#6208
6	08822-53020	니들베어링		1					NTN K253020S
7	T2305-21891	스냅링		1					
8	04612-00250	스냅링		1					
9	T2630-25233	카운터축		1					
10	08101-06305	볼베어링		1					#6305
11	34150-2156-1	간격판		1					
12	T2610-23781	간격통		1					
13	T2305-21762	스러스트간격판		2					
14	T2630-25183	기어, 22		1					
15	08823-03520	니들베어링		1					KT303520
16	T4810-25771	스냅링		1					
17	T2610-25241	스플라인보스		1					
18	38430-2175-1	시프트		2					
19	T2610-25191	간격판		1					

----> 개정전의 부품이 개정후의 부품을 대체 할 수 있음 <---- 개정후의 부품이 개정전의 부품에 대체 할 수 있음
<-X-> 개정전과 후의 부품이 상호 호환성이 없음 <---> 개정전과 후의 부품이 상호 호환성이 있음
<-0-> 단품 상태로는 상호호환성이 없으나 관련 부품의 조합상태로는 호환성이 있음

MX480L-T200A PT0카운터축그룹

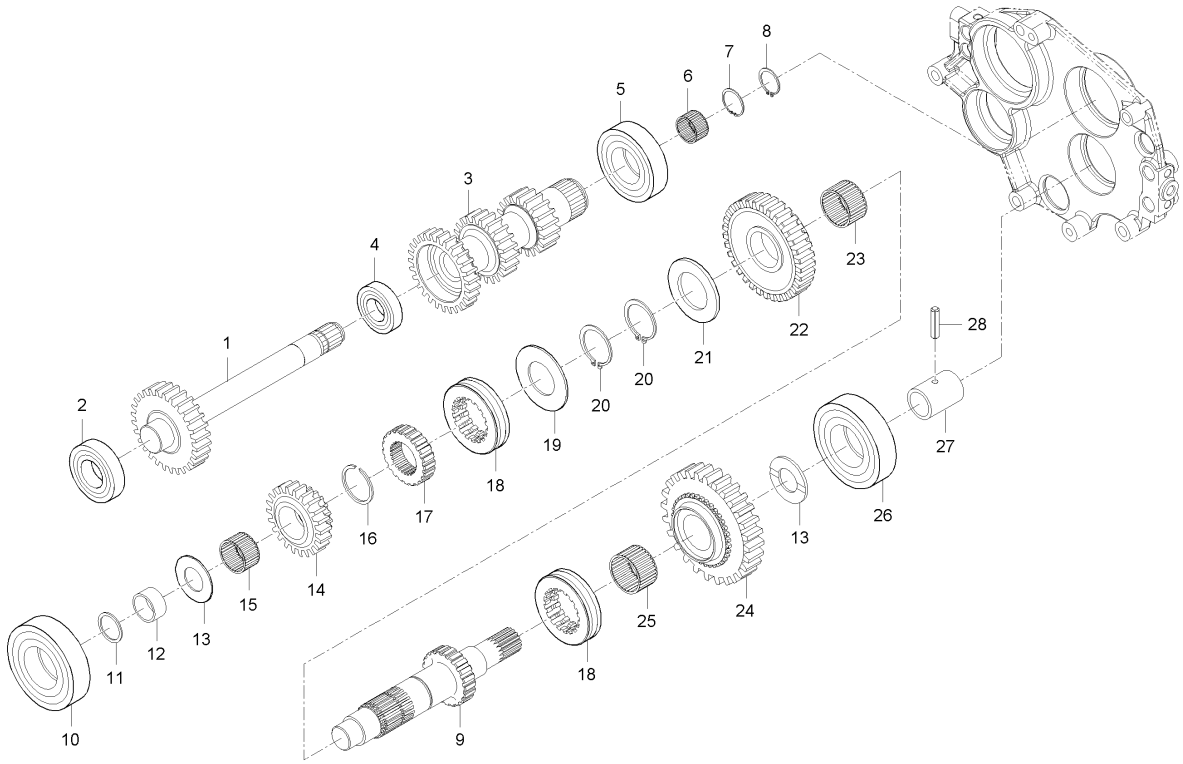

A : LX480L , B : LX485L

No.	부품번호	부품명	수량 A	수량 B	수량 C	수량 D	수량 E	I.C	비고
20	04612-00350	스냅링		2					
21	T4810-24541	스러스트간격판		1					
22	T2630-25133	기어, 27		1					
23	08823-54027	니들베어링		1					NTN,K354027
24	T2630-25143	평기어, 30		1					
25	08823-03526	니들베어링		1					K30*35*26ZW
26	T2610-22661	볼베어링		1					
27	37805-4452-1	커플링		1					
28	05411-00635	스프링핀		1					DIA5*36

----> 개정전의 부품이 개정후의 부품을 대체 할 수 있음
<---- 개정후의 부품이 개정전의 부품에 대체 할 수 있음
<-X-> 개정전과 후의 부품이 상호 호환성이 없음
<---> 개정전과 후의 부품이 상호 호환성이 있음
<-0-> 단품 상태로는 상호호환성이 없으나 관련 부품의 조합상태로는 호환성이 있음

D380L-T210A PT0클러치그룹

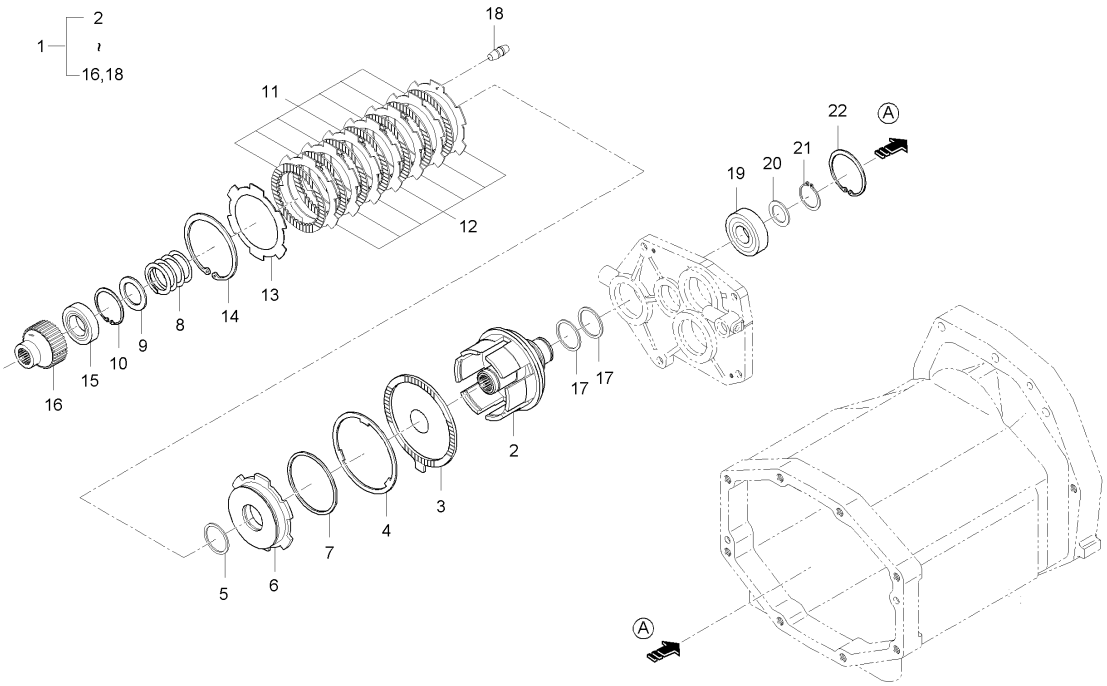

A : LX480L , B : LX485L

No.	부품번호	부품명	수량 A	수량 B	수량 C	수량 D	수량 E	I.C	비고
1	T2630-25602	PT0클러치조합		1					
2	T2630-25613	클러치몸체		1					
3	T2615-25711	브레이크판		1					
4	T2615-25721	되돌림판		1					
5	T2615-25661	피스톤링		1					
6	T2615-25651	피스톤		1					
7	T2615-25671	피스톤링		1					
8	T2615-25732	스프링		1					
9	T2615-25681	간격판		1					
10	04612-00350	스냅링		1					
11	T2615-25771	클러치디스크		6					
12	T2615-25782	클러치판		6					
13	T2630-25741	압력판		1					
14	04611-00920	스냅링		1					
15	08101-06807	볼베어링		1					#6807
16	T2630-25761	스플라인허브		1					
17	T2615-25621	시일링		2					
18	T2615-25791	간격고무		9					
19	08101-06207	볼베어링		1					#6207

----> 개정전의 부품이 개정후의 부품을 대체 할 수 있음 <---- 개정후의 부품이 개정전의 부품에 대체 할 수 있음
<-X-> 개정전과 후의 부품이 상호 호환성이 없음 <---> 개정전과 후의 부품이 상호 호환성이 있음
<-0-> 단품 상태로는 상호호환성이 없으나 관련 부품의 조합상태로는 호환성이 있음

D380L-T210A PT0클러치그룹

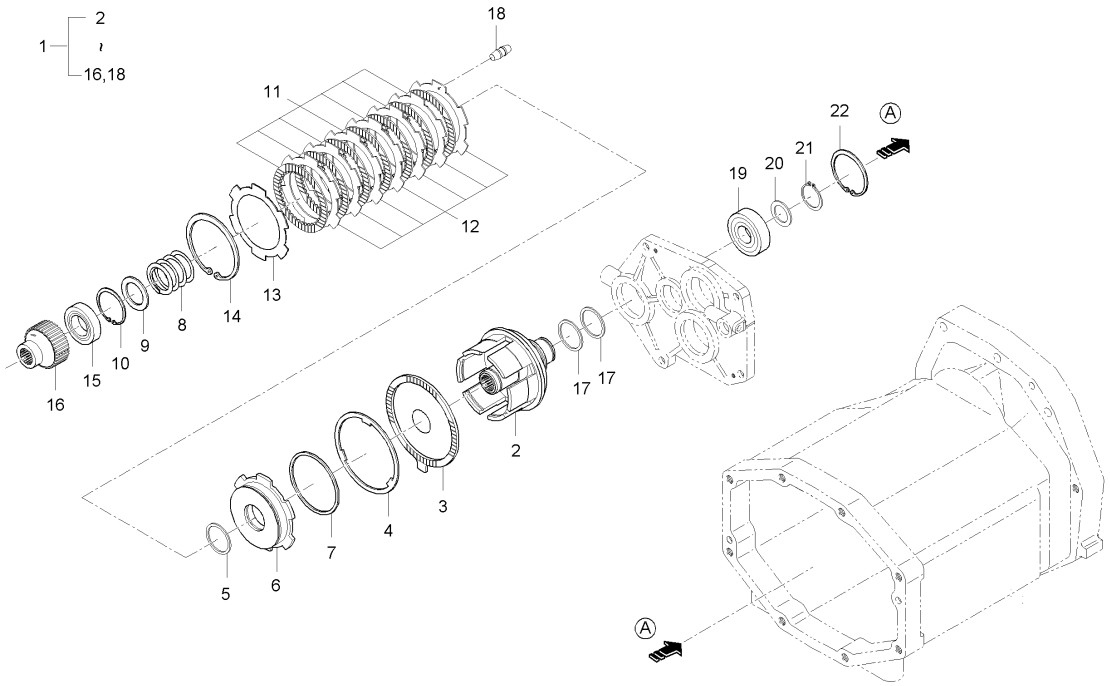

A : LX480L , B : LX485L

No.	부품번호	부품명	수량 A	수량 B	수량 C	수량 D	수량 E	I.C	비고
20	T2615-25681	간격판		1					
21	T2615-25691	스냅링		1					
22	04611-00720	스냅링		1					DIA72

----> 개정전의 부품이 개정후의 부품을 대체 할 수 있음
<---- 개정후의 부품이 개정전의 부품에 대체 할 수 있음
<-X-> 개정전과 후의 부품이 상호 호환성이 없음
<---> 개정전과 후의 부품이 상호 호환성이 있음
<-0-> 단품 상태로는 상호호환성이 없으나 관련 부품의 조합상태로는 호환성이 있음

LX480L-T210A 부변속포크그룹

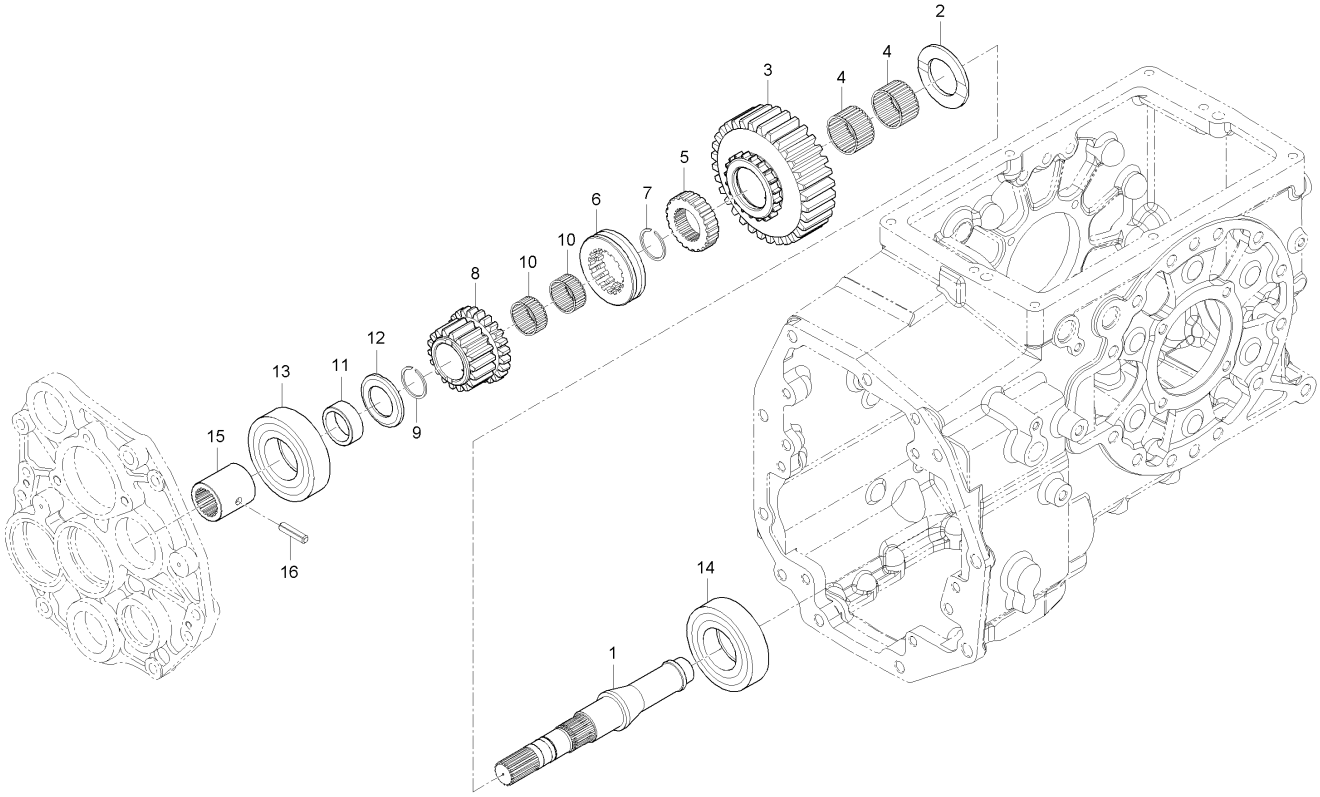

A : LX480L , B : LX485L

No.	부품번호	부품명	수량 A	수량 B	수량 C	수량 D	수량 E	I.C	비고
1	T2660-23611	부변속축	1	1					
2	T2610-23621	스러스트간격판	1	1					
3	T2660-23631	평기어, 32	1	1					
4	08823-23717	니들베어링	2	2					
5	T2610-23761	스플라인보스	1	1					
6	T2610-23751	시프트	1	1					
7	T2610-14541	스냅링	1	1					
8	T2660-23651	평기어, 18	1	1					
9	37150-2179-1	스냅링	1	1					
10	08822-53013	니들베어링	2	2					
11	T2610-23781	간격통	1	1					
12	37150-2176-1	스러스트간격판	1	1					
13	08101-06305	볼베어링	1	1					#6305
14	T2610-24131	볼베어링	1	1					
15	37805-4452-1	커플링	1	1					
16	05411-00635	스프링핀	1	1					DIA5*36

----> 개정전의 부품이 개정후의 부품을 대체 할 수 있음
<---- 개정후의 부품이 개정전의 부품에 대체 할 수 있음
<-X-> 개정전과 후의 부품이 상호 호환성이 없음
<---> 개정전과 후의 부품이 상호 호환성이 있음
<-0-> 단품 상태로는 상호호환성이 없으나 관련 부품의 조합상태로는 호환성이 있음

DK40-T215A PT0클러치그룹

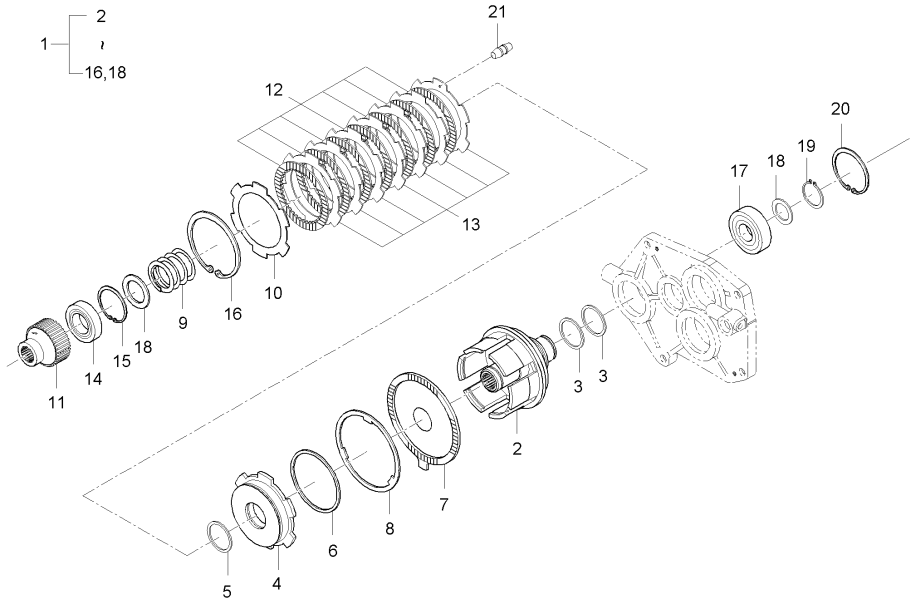

A : LX480L , B : LX485L

No.	부품번호	부품명	수량 A	B	C	D	E	I.C	비고
1	T2615-25604	PT0클러치조합	1						
2	T2615-25614	클러치몸체	1						
3	T2615-25621	시일링	2						
4	T2615-25651	피스톤	1						
5	T2615-25661	피스톤링	1						
6	T2615-25671	피스톤링	1						
7	T2615-25711	브레이크판	1						
8	T2615-25721	되돌림판	1						
9	T2615-25732	스프링	1						
10	T2615-25742	압력판	1						
11	T2615-25761	스플라인허브	1						
12	T2615-25771	클러치디스크	7						
13	T2615-25782	클러치판	7						
14	08101-06807	볼베어링	1						
15	04612-00350	스냅링	1						
16	04611-00920	스냅링	1						
17	08101-06207	볼베어링	1						
18	T2615-25681	간격판	1						
19	T2615-25691	스냅링	1						

----> 개정전의 부품이 개정후의 부품을 대체 할 수 있음
<---- 개정후의 부품이 개정전의 부품에 대체 할 수 있음
<-X-> 개정전과 후의 부품이 상호 호환성이 없음
<---> 개정전과 후의 부품이 상호 호환성이 있음
<-0-> 단품 상태로는 상호호환성이 없으나 관련 부품의 조합상태로는 호환성이 있음

DK40-T215A PT0클러치그룹

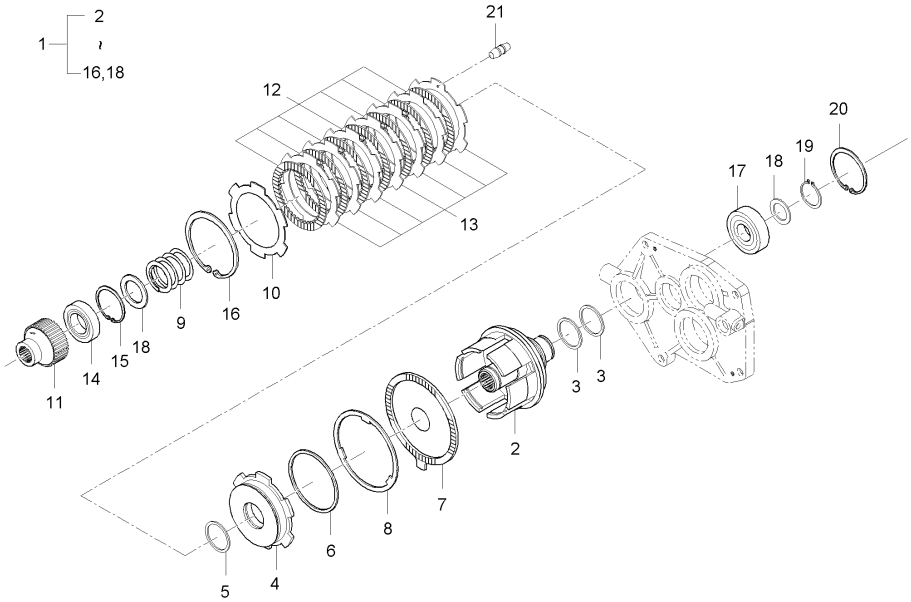

A : LX480L , B : LX485L

No.	부품번호	부품명	수량 A	B	C	D	E	I.C	비고
20	04611-00720	스냅링	1						
21	T2615-25791	간격고무	12						

----> 개정전의 부품이 개정후의 부품을 대체 할 수 있음 <---- 개정후의 부품이 개정전의 부품에 대체 할 수 있음
<-X-> 개정전과 후의 부품이 상호 호환성이 없음 <---> 개정전과 후의 부품이 상호 호환성이 있음
<-0-> 단품 상태로는 상호호환성이 없으나 관련 부품의 조합상태로는 호환성이 있음

LX480L-T230A PTO축그룹

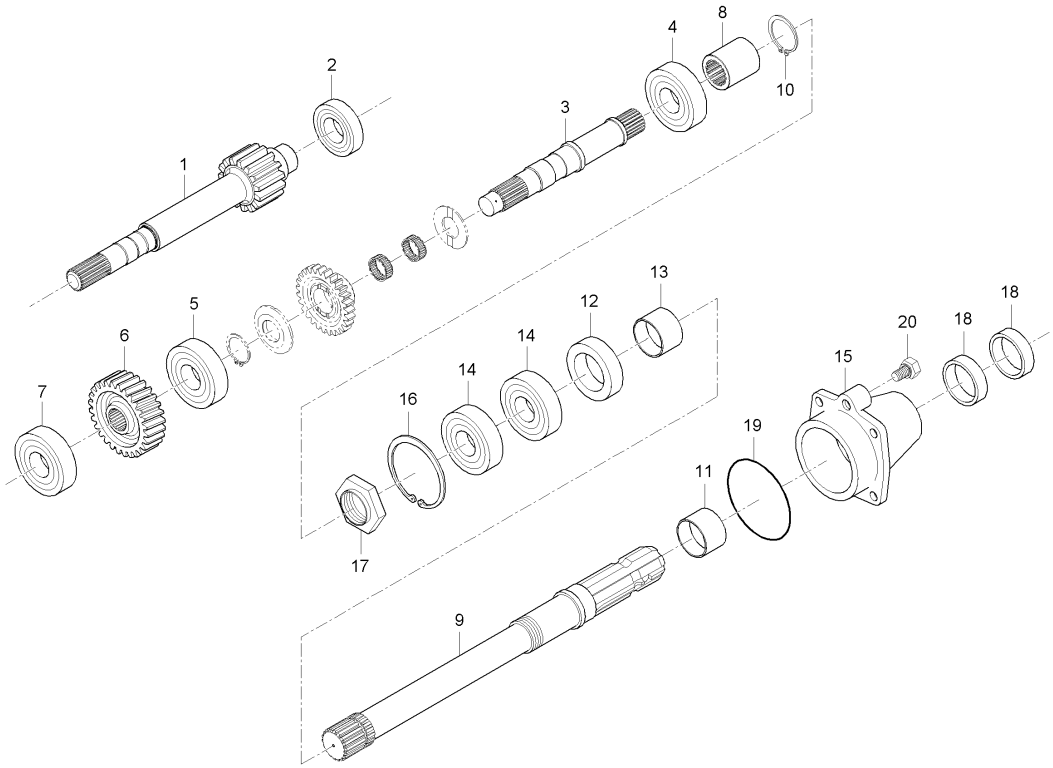

A : LX480L , B : LX485L

No.	부품번호	부품명	수량 A	B	C	D	E	I.C	비고
1	T2660-25251	PTO기어축, 15	1						
2	38260-2216-1	볼베어링	1						
3	T2660-25261	PTO구동축	1						
4	08101-06006	볼베어링	1						
5	08101-06206	볼베어링	1						
6	T2660-25271	기어, 27	1						
7	08101-06305	볼베어링	1						
8	T2610-25281	커플링	1						
9	T2610-25313	PTO축	1						
10	04612-00300	스냅링	1						
11	T4260-25392	슬리브	1						
12	T4240-25361	오일시일	1						
13	35340-2535-1	오일시일간격판	1						
14	T4240-25331	볼베어링	2						
15	T4260-25411	베어링케이스	1						
16	04611-00650	스냅링	1						
17	35340-2532-1	너트	1						
18	T4260-13161	오일시일	2						
19	04811-50800	오링	1						

----> 개정전의 부품이 개정후의 부품을 대체 할 수 있음
<---- 개정후의 부품이 개정전의 부품에 대체 할 수 있음
<-X-> 개정전과 후의 부품이 상호 호환성이 없음
<---> 개정전과 후의 부품이 상호 호환성이 있음
<-0-> 단품 상태로는 상호호환성이 없으나 관련 부품의 조합상태로는 호환성이 있음

LX480L-T230A PT0축그룹

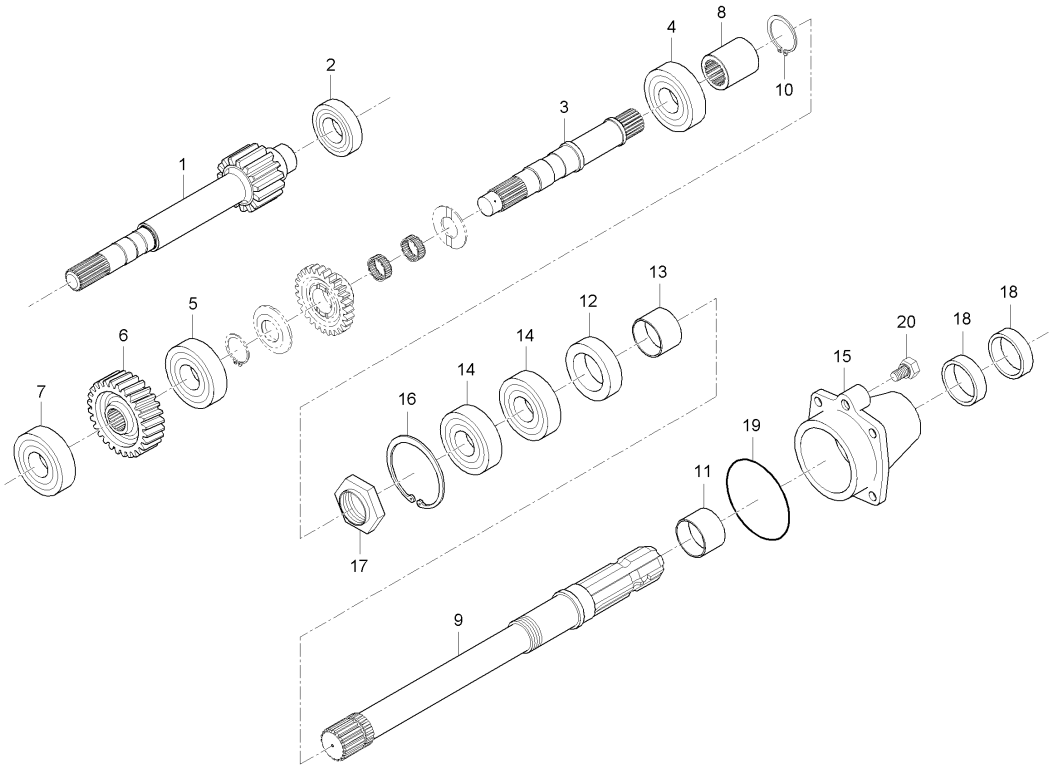

A : LX480L , B : LX485L

No.	부품번호	부품명	수량 A	B	C	D	E	I.C	비고
20	01123-50832	와셔붙임볼트	4						

----> 개정전의 부품이 개정후의 부품을 대체 할 수 있음 <---- 개정후의 부품이 개정전의 부품에 대체 할 수 있음
<-X-> 개정전과 후의 부품이 상호 호환성이 없음 <---> 개정전과 후의 부품이 상호 호환성이 있음
<-0-> 단품 상태로는 상호호환성이 없으나 관련 부품의 조합상태로는 호환성이 있음

MX480L-T230A PT0축그룹

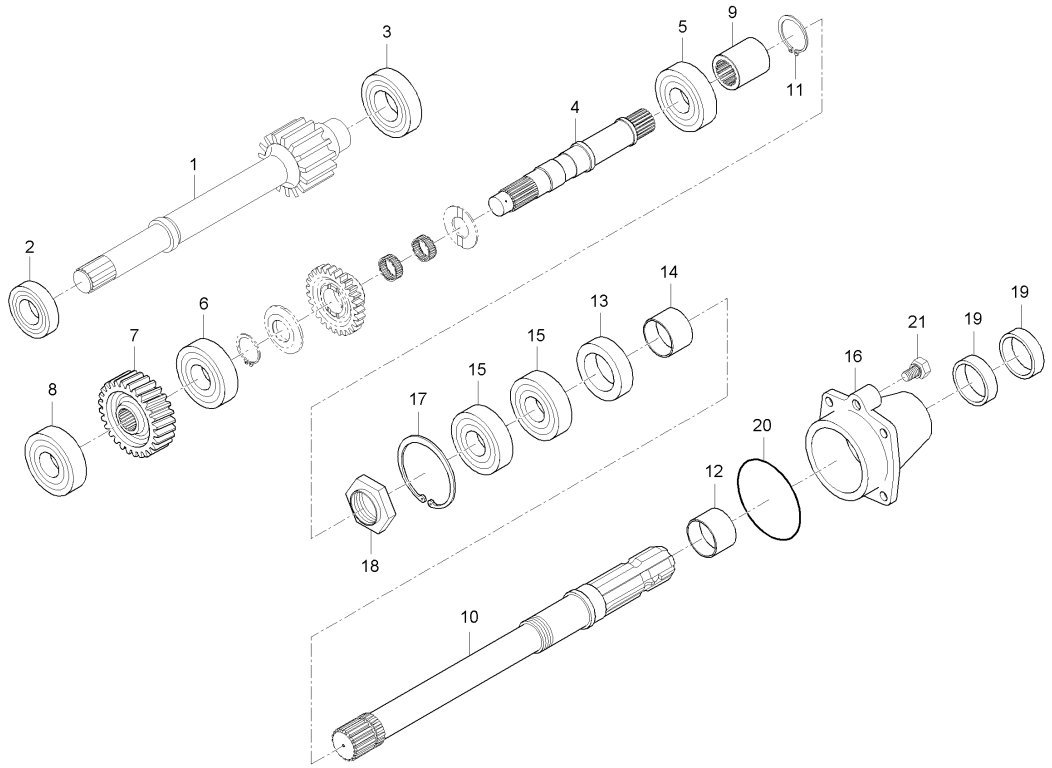

A : LX480L , B : LX485L

No.	부품번호	부품명	수량 A	수량 B	수량 C	수량 D	수량 E	I.C	비고
1	T5410-25251	15기어축(PT0)		1					
2	08101-06305	볼베어링		1					#6305
3	38260-2216-1	볼베어링		1					
4	T2660-25261	PT0구동축		1					
5	08101-06006	볼베어링		1					#6006
6	08101-06206	볼베어링		1					#6206
7	T2660-25271	기어, 27		1					
8	08101-06305	볼베어링		1					#6305
9	T2610-25281	커플링		1					
10	T5410-25311	PT0축		1					
11	04612-00300	스냅링		1					
12	T4260-25392	슬리브		1					
13	T4240-25361	오일시일		1					
14	35340-2535-1	오일시일간격판		1					
15	T4240-25331	볼베어링		2					
16	T4260-25411	베어링케이스		1					
17	04611-00650	스냅링		1					
18	35340-2532-1	너트		1					
19	T4260-13161	오일시일		2					

----> 개정전의 부품이 개정후의 부품을 대체 할 수 있음 <---- 개정후의 부품이 개정전의 부품에 대체 할 수 있음
<-X-> 개정전과 후의 부품이 상호 호환성이 없음 <---> 개정전과 후의 부품이 상호 호환성이 있음
<-0-> 단품 상태로는 상호호환성이 없으나 관련 부품의 조합상태로는 호환성이 있음

MX480L-T230A PT0축그룹

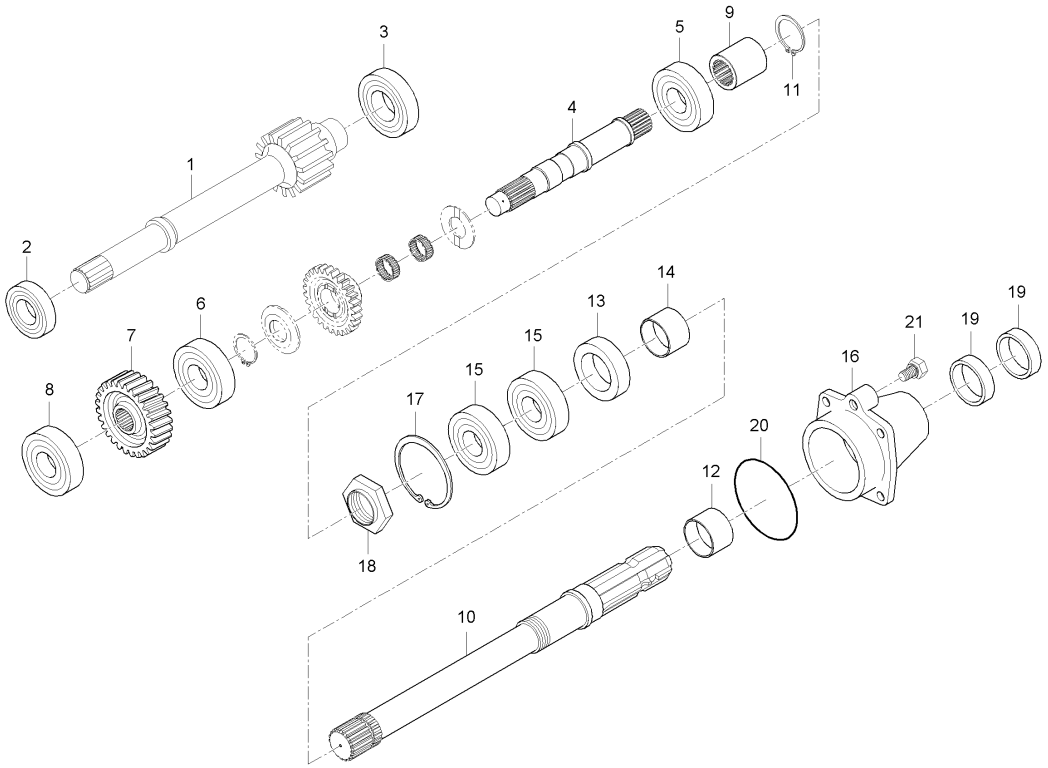

A : LX480L , B : LX485L

No.	부품번호	부품명	수량 A	수량 B	수량 C	수량 D	수량 E	I.C	비고
20	04811-50800	오링		1					
21	01123-50832	와셔붙임볼트		4					HEX12*43

----> 개정전의 부품이 개정후의 부품을 대체 할 수 있음 <---- 개정후의 부품이 개정전의 부품에 대체 할 수 있음
<-X-> 개정전과 후의 부품이 상호 호환성이 없음 <---> 개정전과 후의 부품이 상호 호환성이 있음
<-0-> 단품 상태로는 상호호환성이 없으나 관련 부품의 조합상태로는 호환성이 있음

LX480L-T240A 스파이럴베벨기어그룹

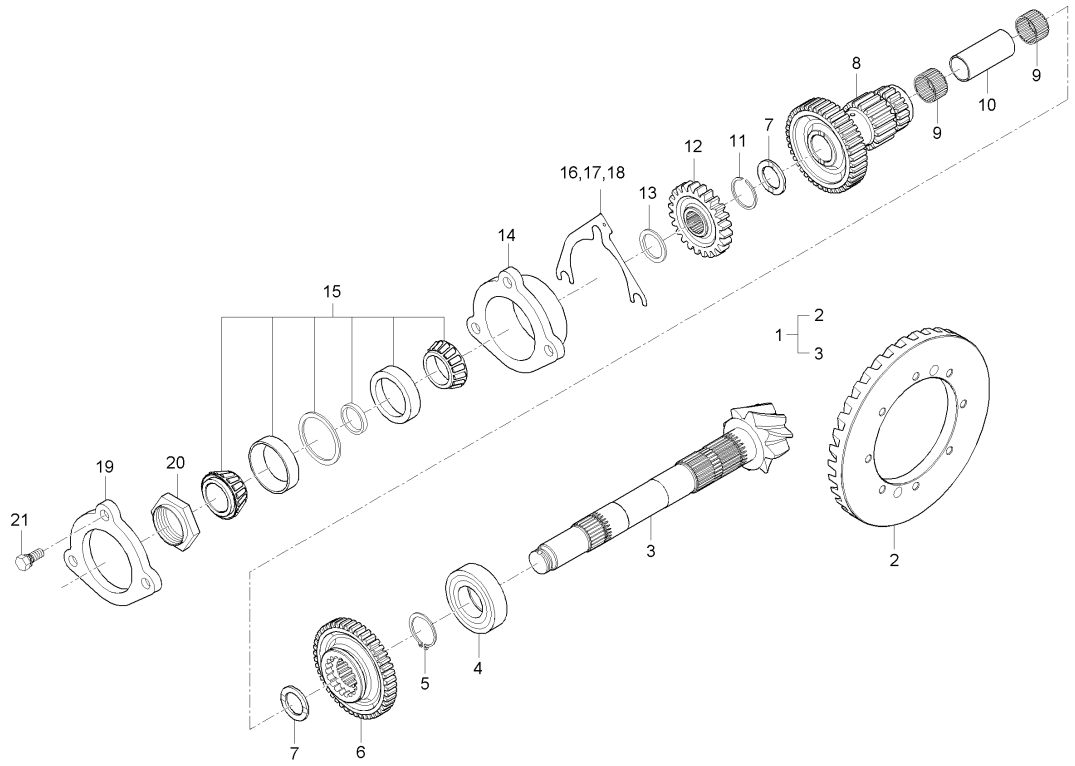

A : LX480L , B : LX485L

No.	부품번호	부품명	수량 A	수량 B	수량 C	수량 D	수량 E	I.C	비고
1	T2660-26111	스파이럴베벨기어조합	1	1					
2	T2610-26121	스파이럴베벨기어	1	1					
3	T2660-22111	스파이럴베벨피니언	1	1					
4	T2610-23811	롤러베어링	1	1					
5	04612-00350	스냅링	1	1					
6	T2610-23731	기어, 46	1	1					
7	T2610-23681	스러스트간격판	2	2					
8	T2660-23671	기어축, 42X17X18	1	1					
9	08822-83326	니들베어링	2	2					K28X33X26ZW
10	T2660-23691	간격통	1	1					
11	T2610-14541	스냅링	1	1					
12	T4125-44531	평기어, 24	1	1					
13	K2400-19371	간격판	1	1					
14	T2610-23821	베어링케이스	1						
14	T2610-23822	베어링케이스	1					<--->	
14	T2610-23823	베어링케이스	1	1				<----	
15	38240-2214-1	테이퍼롤러베어링	1	1					
16	T2610-23831	심, 0.1	2	2					
17	T2610-23841	심, 0.2	2	2					

----> 개정전의 부품이 개정후의 부품을 대체 할 수 있음
<---- 개정후의 부품이 개정전의 부품에 대체 할 수 있음
<-X-> 개정전과 후의 부품이 상호 호환성이 없음
<---> 개정전과 후의 부품이 상호 호환성이 있음
<-0-> 단품 상태로는 상호호환성이 없으나 관련 부품의 조합상태로는 호환성이 있음

LX480L-T240A 스파이럴베벨기어그룹

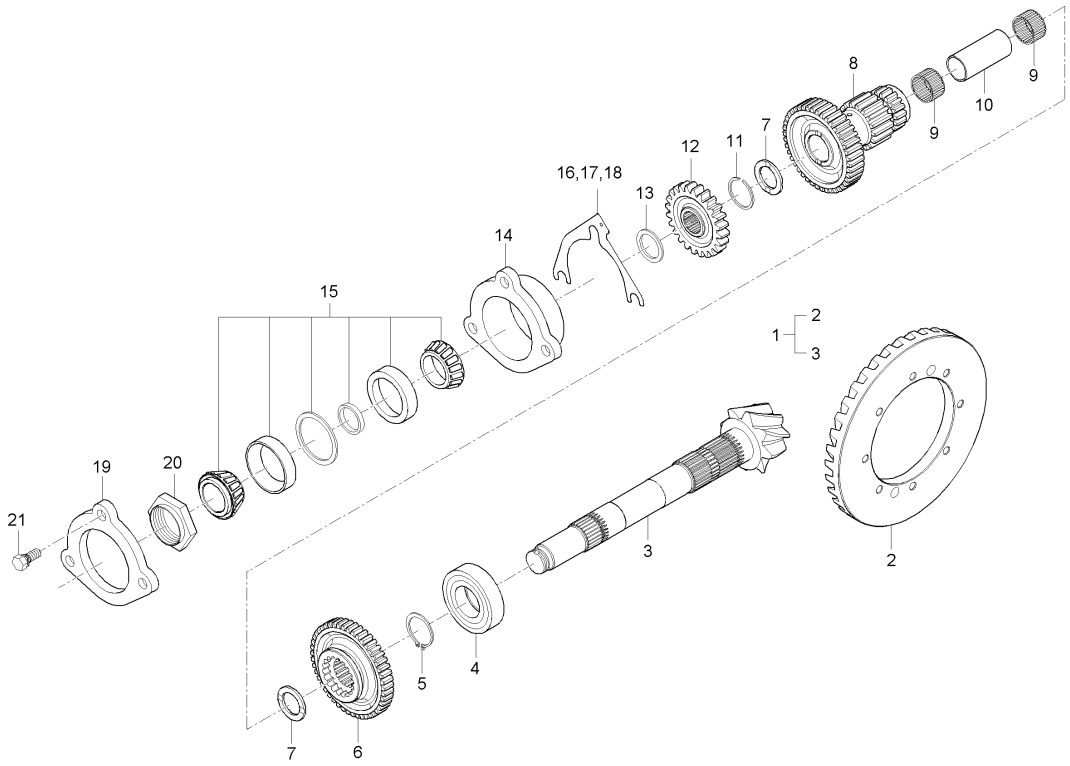

A : LX480L , B : LX485L

No.	부품번호	부품명	수량 A	수량 B	수량 C	수량 D	수량 E	I.C	비고
18	T2610-23851	심, 0.5	2	2					
19	T2610-23881	베어링커버	1						
19	T2610-23882	베어링카바	1	1				<----	
20	31220-2234-2	너트	1	1					
21	01133-51040	와셔붙임볼트	3						
21	01674-51042	오일팬볼트	3	3				<----	

----> 개정전의 부품이 개정후의 부품을 대체 할 수 있음 <---- 개정후의 부품이 개정전의 부품에 대체 할 수 있음
<-X-> 개정전과 후의 부품이 상호 호환성이 없음 <---> 개정전과 후의 부품이 상호 호환성이 있음
<-0-> 단품 상태로는 상호호환성이 없으나 관련 부품의 조합상태로는 호환성이 있음

LX480L-T250A 초저속축그룹

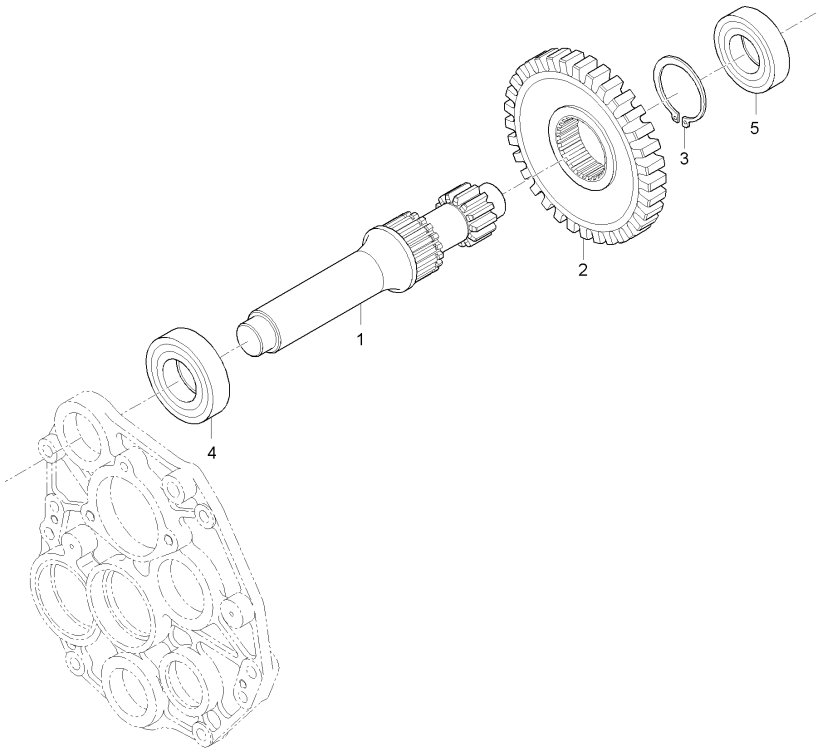

A : LX480L , B : LX485L

No.	부품번호	부품명	수량 A	수량 B	수량 C	수량 D	수량 E	I.C	비고
1	T2660-23711	기어축, 13	1	1					
2	T2610-23721	평기어, 41	1	1					
3	04612-00450	스냅링	1	1					
4	08101-06205	볼베어링	1	1					#6205
5	08101-06305	볼베어링	1	1					#6305

----> 개정전의 부품이 개정후의 부품을 대체 할 수 있음
<---- 개정후의 부품이 개정전의 부품에 대체 할 수 있음
<-X-> 개정전과 후의 부품이 상호 호환성이 없음
<---> 개정전과 후의 부품이 상호 호환성이 있음
<-0-> 단품 상태로는 상호호환성이 없으나 관련 부품의 조합상태로는 호환성이 있음

LX480L-T260A 전륜구동축그룹

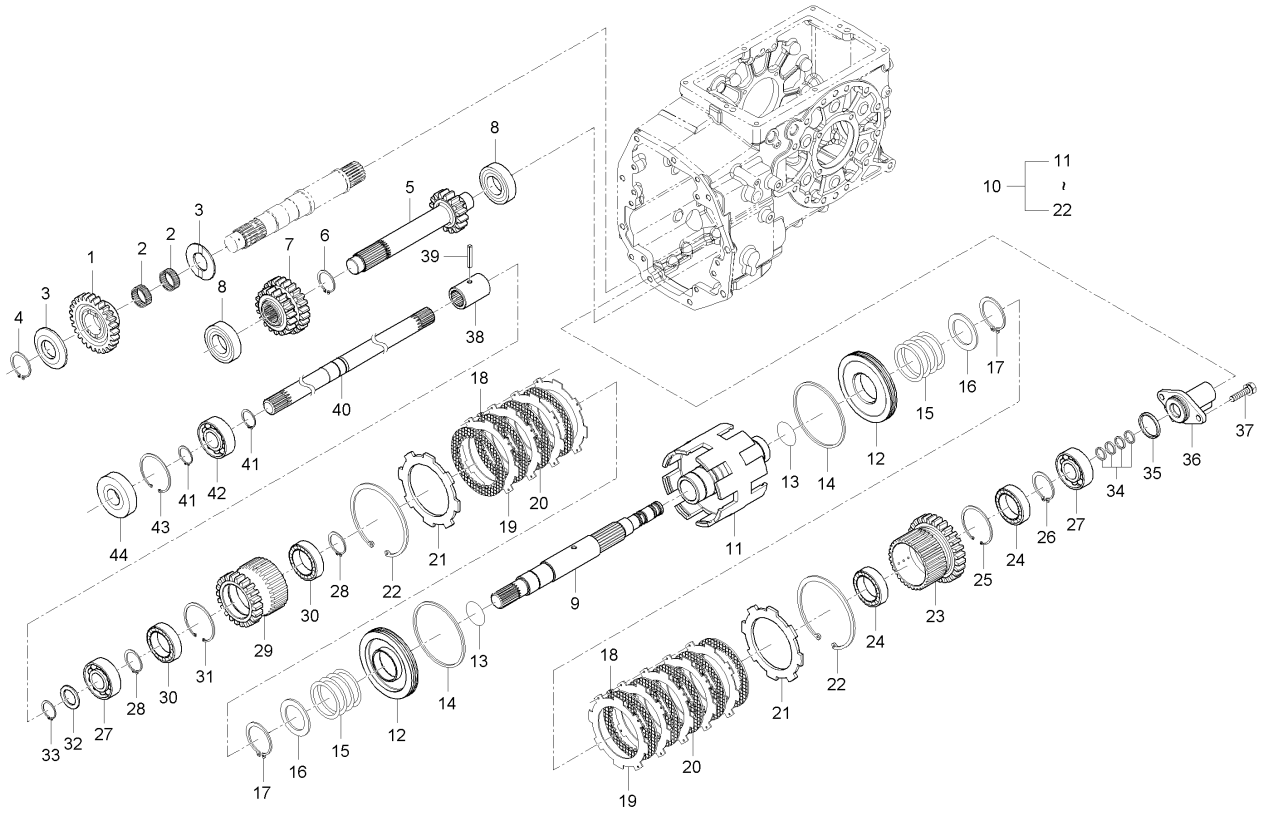

A : LX480L , B : LX485L

No.	부품번호	부품명	수량 A	B	C	D	E	I.C	비고
1	T4110-44521	기어, 27	1						
2	08823-23717	니들베어링	2						
3	T2610-23621	스러스트간격판	2						
4	04612-00320	스냅링	1						
5	T2660-44631	기어축, 16	1						
6	04612-00300	스냅링	1						
7	T4110-44611	기어, 19X23	1						
8	08101-06205	볼베어링	2						
9	T2660-46201	배속턴축	1 ~HT9100045						
9	T2660-46202	배속턴축	1 HT9100046~					<-0->	
9	T2660-46203	배속턴축	1					<-0->	
10	T2660-46011	클러치조합, 4WD QT	1 ~HT9100045						
10	T2660-46012	클러치조합, 4WD QT	1 HT9100046~					<-0->	
11	T2660-46021	클러치몸체, 4WDXQT	1 ~HT9100045						
11	T2660-46022	클러치몸체, 4WDXQT	1 HT9100046~					<-0->	
12	T2660-46031	피스톤	2						
13	04811-06420	오링	2						
14	T2670-15161	피스톤링	2						
15	T2660-46051	스프링	2						

----> 개정전의 부품이 개정후의 부품을 대체 할 수 있음 <---- 개정후의 부품이 개정전의 부품에 대체 할 수 있음
<-X-> 개정전과 후의 부품이 상호 호환성이 없음 <---> 개정전과 후의 부품이 상호 호환성이 있음
<-0-> 단품 상태로는 상호호환성이 없으나 관련 부품의 조합상태로는 호환성이 있음

LX480L-T260A 전륜구동축그룹

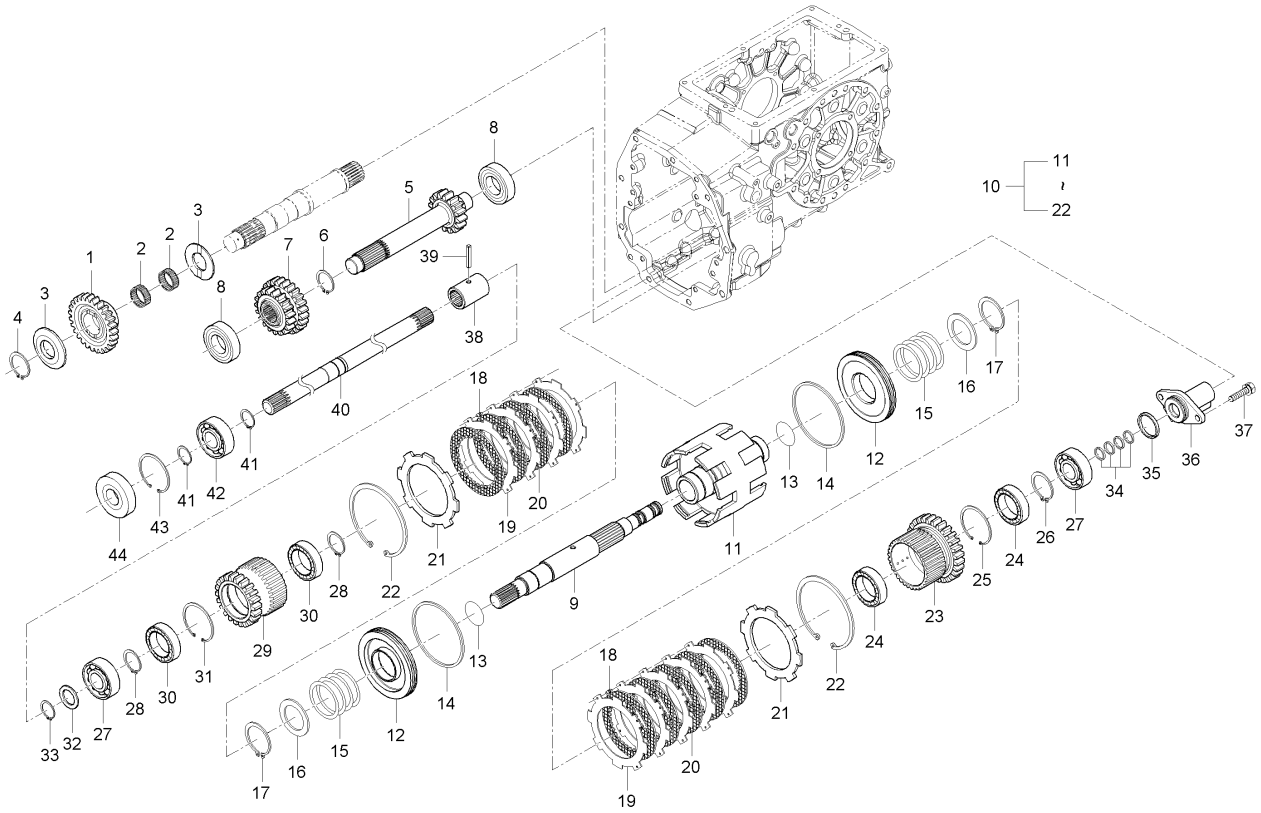

A : LX480L , B : LX485L

No.	부품번호	부품명	수량 A	B	C	D	E	I.C	비고
16	T2660-46061	스프링시트	2						
17	04612-00450	스냅링	2						
18	T2670-15311	간격고무	20						
19	T2670-15282	클러치판	9						
20	T2670-15272	클러치디스크	9						
21	T2660-46111	압력판	2						
22	T2670-15362	스냅링	2						
23	T2660-46162	평기어, 28 전륜	1						
24	08101-06908	볼베어링	2						
25	04611-00620	멈춤링	1						
26	04612-00400	스냅링	1						
27	08101-06305	볼베어링	2						
28	04612-50300	스냅링	2						
29	T2660-46152	평기어, 22	1						
30	08101-06006	볼베어링	2						
31	04611-00550	스냅링	1						
32	34150-2156-1	간격판	1						
33	04612-00250	스냅링	1						
34	T2630-46231	시일링	4						

----> 개정전의 부품이 개정후의 부품을 대체 할 수 있음
<---- 개정후의 부품이 개정전의 부품에 대체 할 수 있음
<-X-> 개정전과 후의 부품이 상호 호환성이 없음
<---> 개정전과 후의 부품이 상호 호환성이 있음
<-0-> 단품 상태로는 상호호환성이 없으나 관련 부품의 조합상태로는 호환성이 있음

LX480L-T260A 전륜구동축그룹

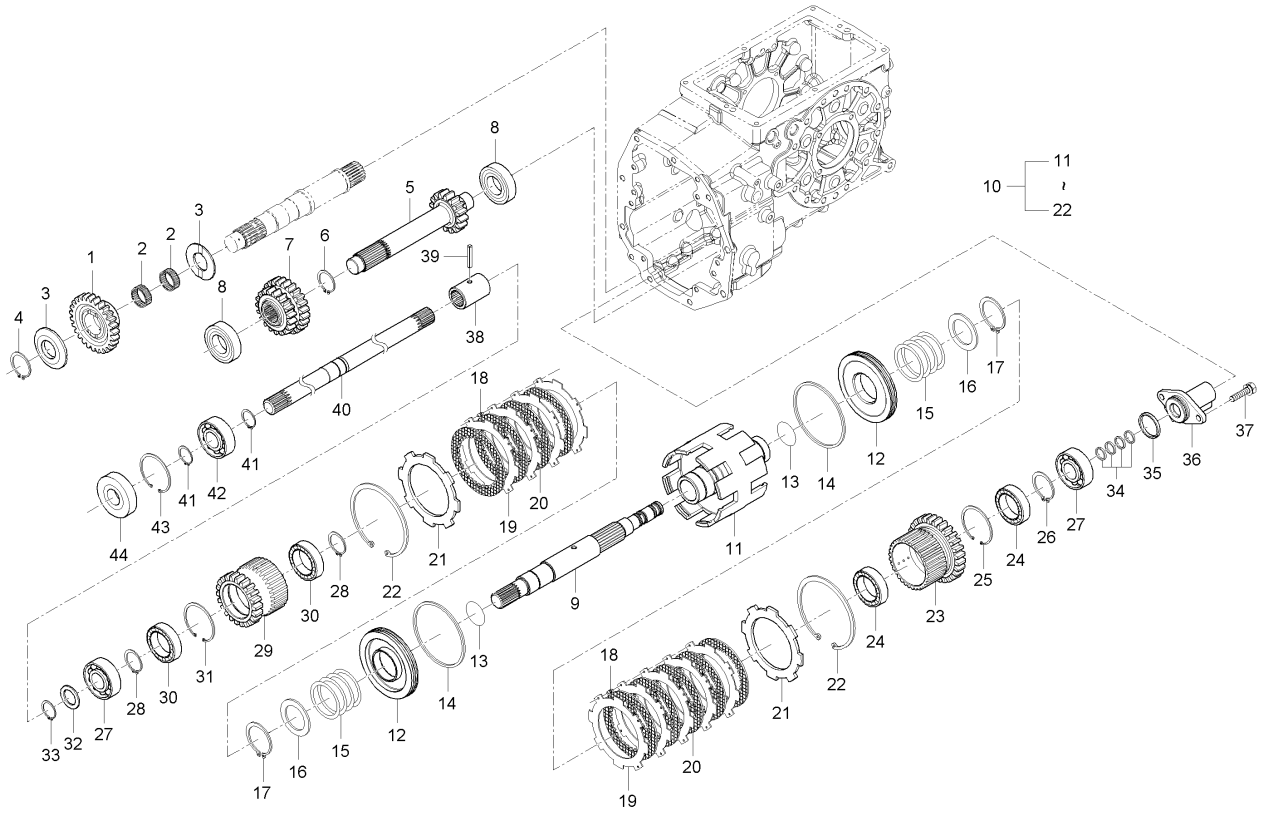

A : LX480L , B : LX485L

No.	부품번호	부품명	수량 A	B	C	D	E	I.C	비고
34	T2630-46231	시일링	3					<-0->	
35	04811-50350	오링	1						
36	T4110-46251	커버	1						
37	01123-50825	와셔붙임볼트	2						
38	T4620-44592	커플링	1						
39	05411-00635	스프링핀	1						
40	T2660-44571	추진축, 1	1						
41	04612-00250	스냅링	2						
42	08101-06005	볼베어링	1						
43	04611-00470	스냅링	1						
44	09502-55210	오일시일	1						

----> 개정전의 부품이 개정후의 부품을 대체 할 수 있음
<---- 개정후의 부품이 개정전의 부품에 대체 할 수 있음
<-X-> 개정전과 후의 부품이 상호 호환성이 없음
<---> 개정전과 후의 부품이 상호 호환성이 있음
<-0-> 단품 상태로는 상호호환성이 없으나 관련 부품의 조합상태로는 호환성이 있음

MX480L-T260A 전륜구동축그룹

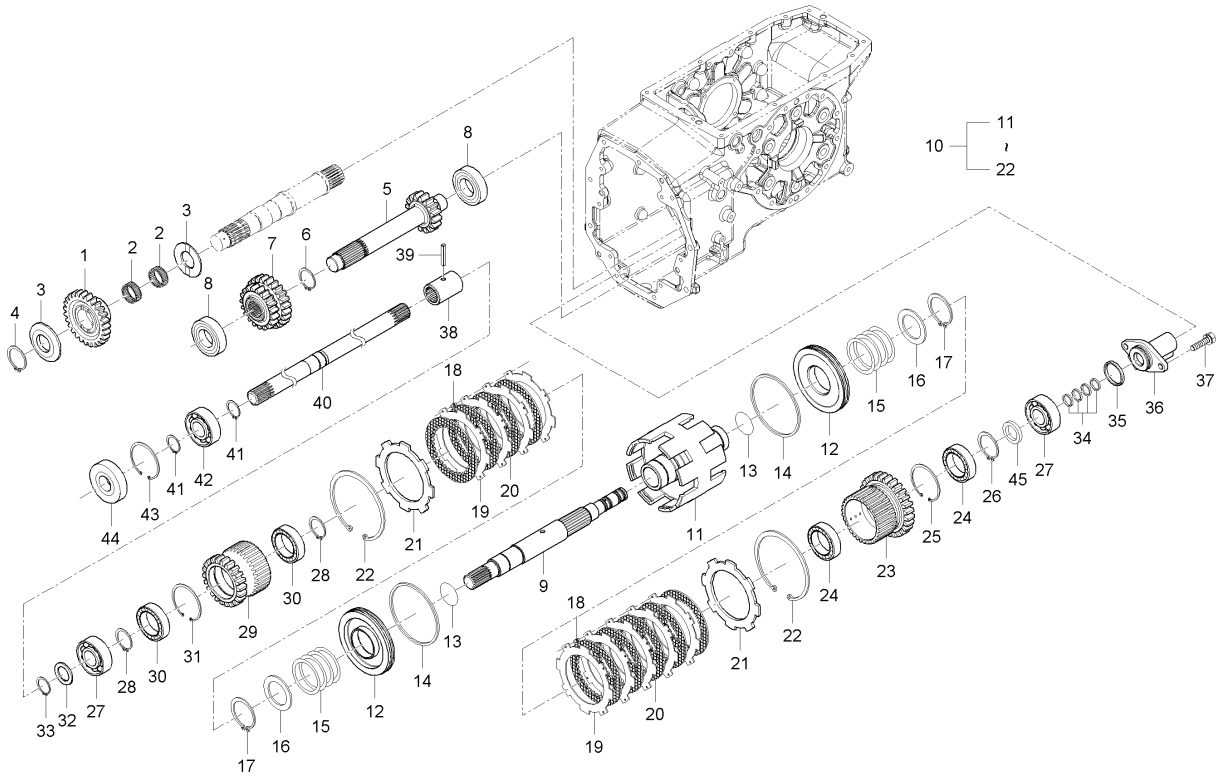

A : LX480L , B : LX485L

No.	부품번호	부품명	수량 A	수량 B	수량 C	수량 D	수량 E	I.C	비고
1	T4110-44521	기어, 27		1					
2	08823-23717	니들베어링		2					
3	T2610-23621	스러스트간격판		2					
4	04612-00320	스냅링		1					
5	T5410-44631	15기어축		1					
6	04612-00300	스냅링		1					
7	T4110-44611	기어, 19X23		1					
8	08101-06205	볼베어링		2					#6205
9	T2660-46203	배속턴축		1					
10	T2660-46012	클러치조합, 4WD QT		1					
11	T2660-46022	클러치몸체, 4WDXQT		1					
12	T2660-46031	피스톤		2					
13	04811-06420	오링		2					
14	T2670-15161	피스톤링		2					
15	T2660-46051	스프링		2					
16	T2660-46061	스프링시트		2					
17	04612-00450	스냅링		2					
18	T2670-15311	간격고무		20					
19	T2670-15282	클러치판		9					

----> 개정전의 부품이 개정후의 부품을 대체 할 수 있음
<---- 개정후의 부품이 개정전의 부품에 대체 할 수 있음
<-X-> 개정전과 후의 부품이 상호 호환성이 없음
<---> 개정전과 후의 부품이 상호 호환성이 있음
<-0-> 단품 상태로는 상호호환성이 없으나 관련 부품의 조합상태로는 호환성이 있음

MX480L-T260A 전륜구동축그룹

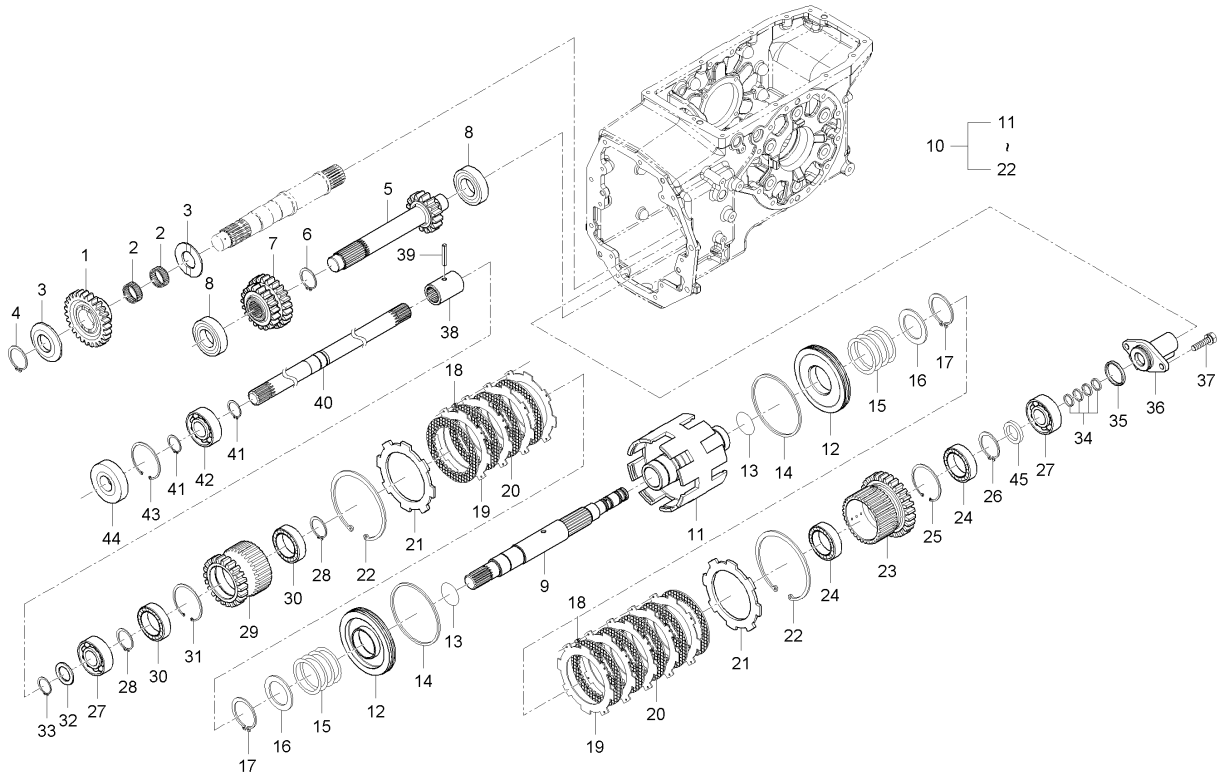

A : LX480L , B : LX485L

No.	부품번호	부품명	수량 A	수량 B	수량 C	수량 D	수량 E	I.C	비고
20	T2670-15272	클러치디스크		9					
21	T2660-46111	압력판		2					
22	T2670-15362	스냅링		2					
23	T5410-46161	27기어(전륜)		1					
24	08101-06908	볼베어링		2					#6908
25	04611-00620	멈춤링		1					
26	04612-00400	스냅링		1					
27	08101-06305	볼베어링		2					#6305
28	04612-50300	스냅링		2					
29	T2660-46152	평기어, 22		1					
30	08101-06006	볼베어링		2					#6006
31	04611-00550	스냅링		1					DIA55
32	34150-2156-1	간격판		1					
33	04612-00250	스냅링		1					
34	T2630-46231	시일링		3					
35	04811-50350	오링		1					
36	T4110-46251	커버		1					
37	01123-50825	와셔붙임볼트		2					M8*P1.25
38	T4620-44592	커플링		1					

----> 개정전의 부품이 개정후의 부품을 대체 할 수 있음 <---- 개정후의 부품이 개정전의 부품에 대체 할 수 있음
<-X-> 개정전과 후의 부품이 상호 호환성이 없음 <---> 개정전과 후의 부품이 상호 호환성이 있음
<-0-> 단품 상태로는 상호호환성이 없으나 관련 부품의 조합상태로는 호환성이 있음

MX480L-T260A 전륜구동축그룹

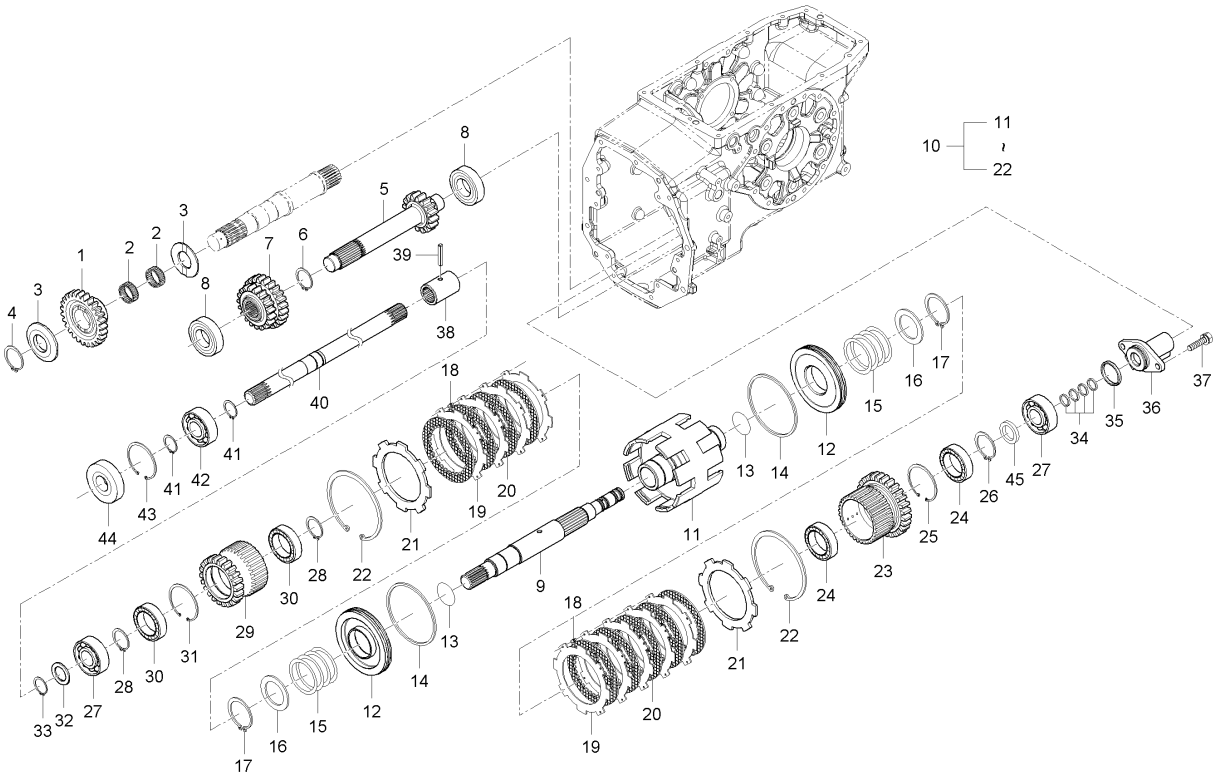

A : LX480L , B : LX485L

No.	부품번호	부품명	수량 A	수량 B	수량 C	수량 D	수량 E	I.C	비고
39	05411-00635	스프링핀		1					DIA5*36
40	T2660-44571	추진축, 1		1					
41	04612-00250	스냅링		2					
42	08101-06005	볼베어링		1					#6005
43	04611-00470	스냅링		1					
44	09502-55210	오일시일		1					
45	T2660-46171	간격통		1					

----> 개정전의 부품이 개정후의 부품을 대체 할 수 있음
<---- 개정후의 부품이 개정전의 부품에 대체 할 수 있음
<-X-> 개정전과 후의 부품이 상호 호환성이 없음
<---> 개정전과 후의 부품이 상호 호환성이 있음
<-0-> 단품 상태로는 상호호환성이 없으나 관련 부품의 조합상태로는 호환성이 있음

D43-T270A 뒷차동장치그룹

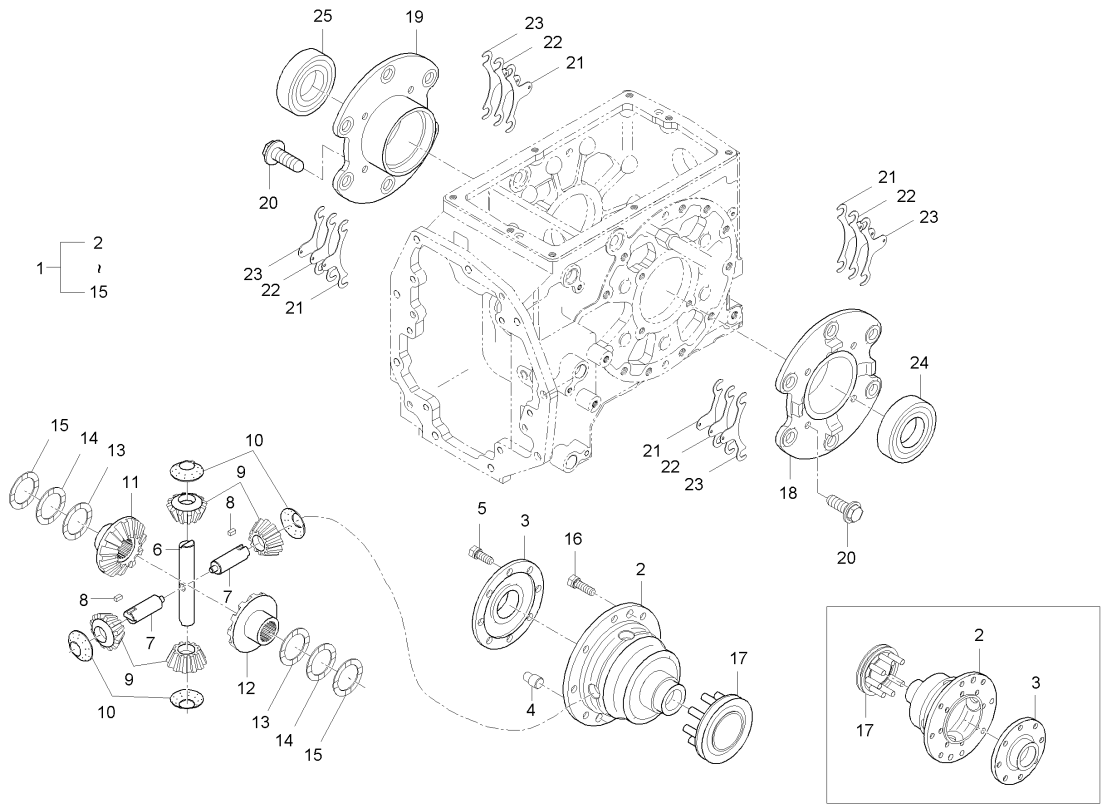

A : LX480L , B : LX485L

No.	부품번호	부품명	수량 A	B	C	D	E	I.C	비고
1	T4620-26102	차동장치조합	1						
1	T4620-26103	차동장치조합	1					<--->	
2	38240-2651-5	차동장치케이스	1						
3	38240-2652-3	차동장치케이스캡	1						
4	37300-2817-2	평행핀	2						
5	01133-51025	와셔붙임볼트	8						
6	38430-2634-3	차동피니언축, 1	1						
7	38430-2633-3	차동피니언축, 2	2						
7	T2185-26331	차동피니언축, 2	2					<--->	
8	31220-2628-1	키	2						
9	T2240-26353	차동피니언	4						
9	T2240-26354	차동피니언	4					<--->	
10	31220-2639-2	차동피니언와셔	4						
11	37300-2643-2	차동기어, 우	1						
12	37300-2644-2	차동기어, 좌	1						
13	38240-2647-2	차동와셔3	2						
14	37300-2648-1	차동와셔, 1	2						
15	37300-2649-1	차동와셔, 2	2						
16	37800-4387-1	볼트	8						

----> 개정전의 부품이 개정후의 부품을 대체 할 수 있음 <---- 개정후의 부품이 개정전의 부품에 대체 할 수 있음
<-X-> 개정전과 후의 부품이 상호 호환성이 없음 <---> 개정전과 후의 부품이 상호 호환성이 있음
<-0-> 단품 상태로는 상호호환성이 없으나 관련 부품의 조합상태로는 호환성이 있음

D43-T270A 뒷차동장치그룹

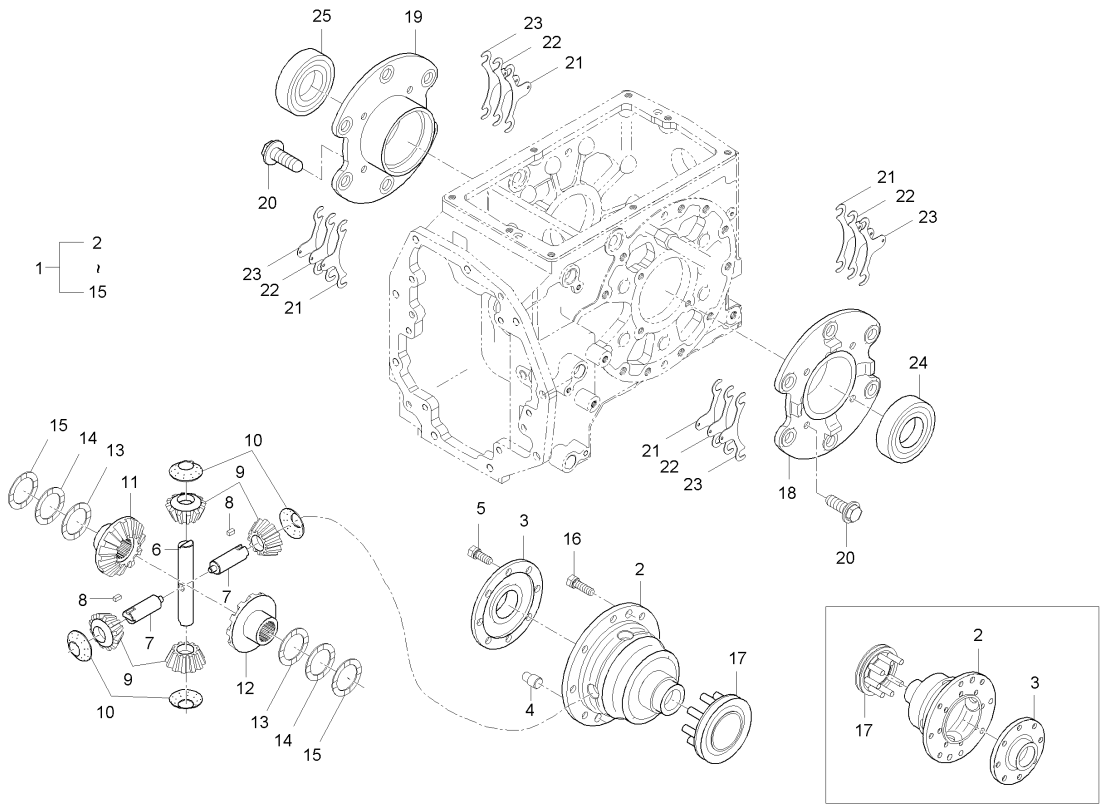

A : LX480L , B : LX485L

No.	부품번호	부품명	수량 A	B	C	D	E	I.C	비고
17	37300-2661-4	차동고정시프트	1						
18	T4620-26561	차동베어링케이스, 좌	1						
19	T4620-26551	차동베어링케이스, 우	1						
20	01133-51030	와셔붙임볼트	8						
21	37150-2616-1	심, 0.2	8						
22	37150-2617-1	심, 0.1	4						
23	37150-2618-1	심, 0.5	4						
24	08711-30209	테이퍼롤러베어링	1						
25	08711-32011	테이퍼롤러베어링	1						

----> 개정전의 부품이 개정후의 부품을 대체 할 수 있음 <---- 개정후의 부품이 개정전의 부품에 대체 할 수 있음
<-X-> 개정전과 후의 부품이 상호 호환성이 없음 <---> 개정전과 후의 부품이 상호 호환성이 있음
<-0-> 단품 상태로는 상호호환성이 없으나 관련 부품의 조합상태로는 호환성이 있음

LX480L-T270A 주변속포크그룹

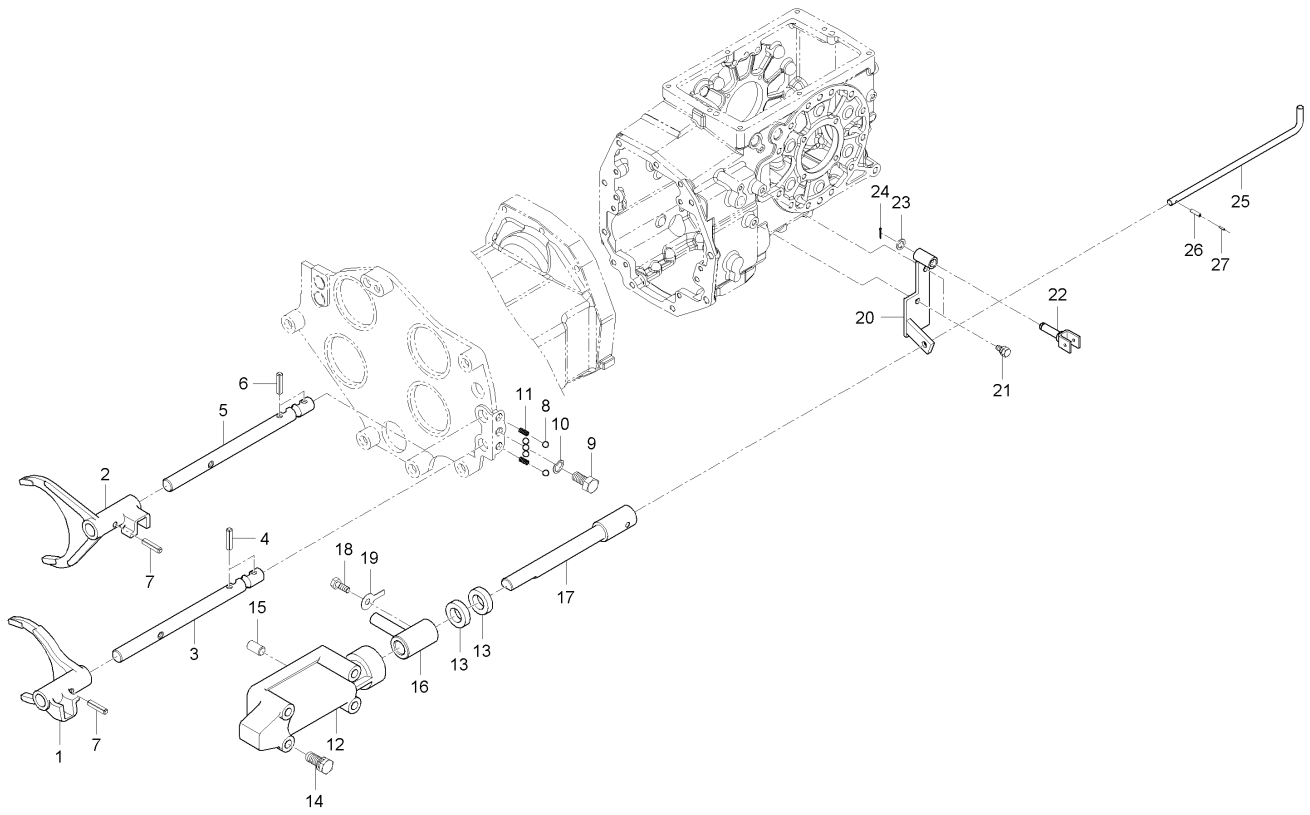

A : LX480L , B : LX485L

No.	부품번호	부품명	수량 A	B	C	D	E	I.C	비고
1	T2610-21241	변속포크, 1X2	1						
2	T2660-21251	변속포크, 3X4	1						
3	T2660-21541	포크로드, 1X2	1						
4	05411-00420	스프링핀	2						
5	T2660-21551	포크로드, 3X4	1						
6	05411-00420	스프링핀	2						
7	05411-00625	스프링핀	2						
8	07715-01605	강구	5						
9	T2610-21593	고정볼트	1						
10	04512-50100	스프링와셔	1						
11	62331-1853-2	스프링	2						
12	T2610-21212	주변속커버	1						
13	09500-16287	오일시일	2						
14	01123-50865	와셔붙임볼트	4						
15	05012-00818	평행핀	2						
16	T2610-21351	변속암	1						
17	T2610-21361	변속로드, 1	1						
18	T4620-21371	고정볼트	1						
19	04111-50060	혀붙이와셔	1						

----> 개정전의 부품이 개정후의 부품을 대체 할 수 있음 <---- 개정후의 부품이 개정전의 부품에 대체 할 수 있음
<-X-> 개정전과 후의 부품이 상호 호환성이 없음 <---> 개정전과 후의 부품이 상호 호환성이 있음
<-0-> 단품 상태로는 상호호환성이 없으나 관련 부품의 조합상태로는 호환성이 있음

LX480L-T270A 주변속포크그룹

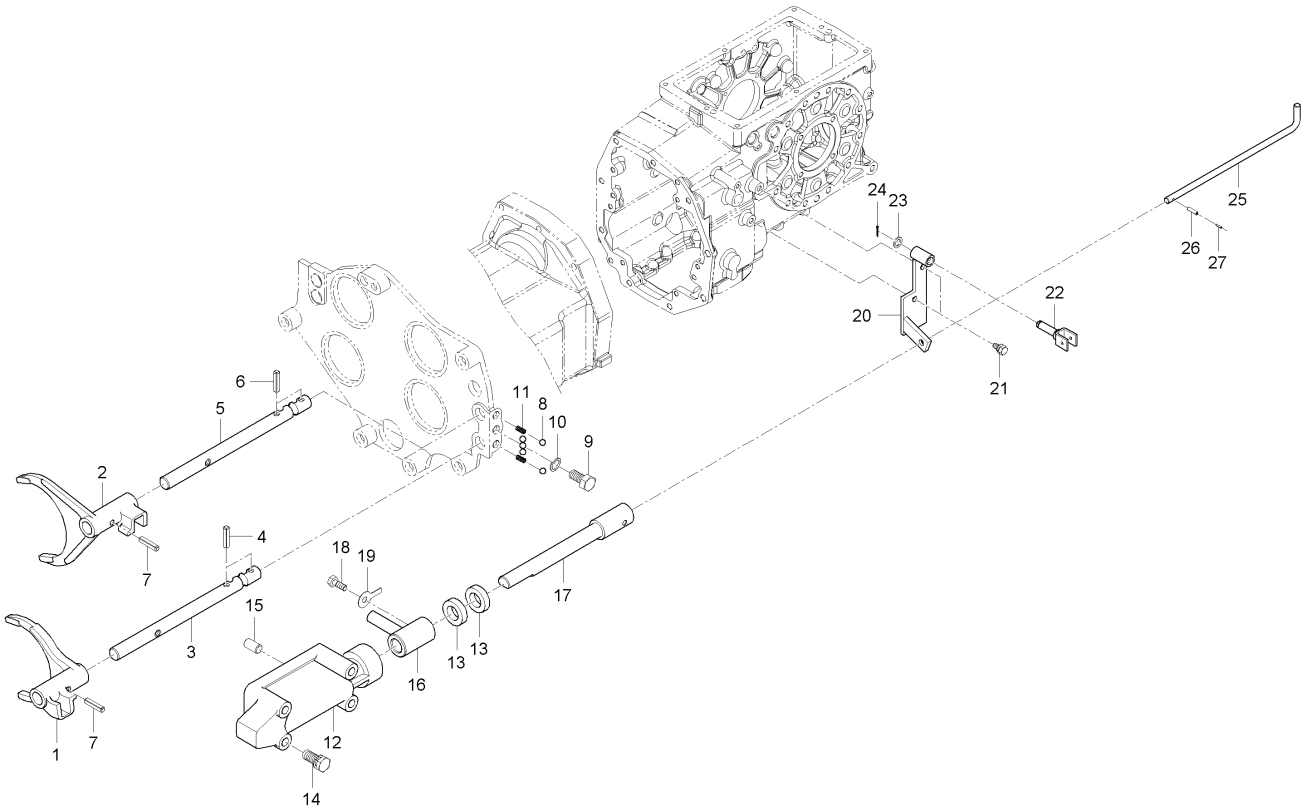

A : LX480L , B : LX485L

No.	부품번호	부품명	수량 A	B	C	D	E	I.C	비고
20	T2610-60341	주변속브라켓	1						
20	T2660-60341	주변속브라켓, 2	1					<----	
21	01133-51020	와셔붙임볼트	2						
22	T2610-60331	주변속핀	1						
23	04011-50140	평와셔	1						
24	05515-51600	스냅핀	1						
25	T2660-21371	주변속로드, 2	1						
26	05411-00525	스프링핀	1						
27	05411-00325	스프링핀	1						

----> 개정전의 부품이 개정후의 부품을 대체 할 수 있음
<---- 개정후의 부품이 개정전의 부품에 대체 할 수 있음
<-X-> 개정전과 후의 부품이 상호 호환성이 없음
<---> 개정전과 후의 부품이 상호 호환성이 있음
<-0-> 단품 상태로는 상호호환성이 없으나 관련 부품의 조합상태로는 호환성이 있음

MX480L-T270A 주변속포크그룹

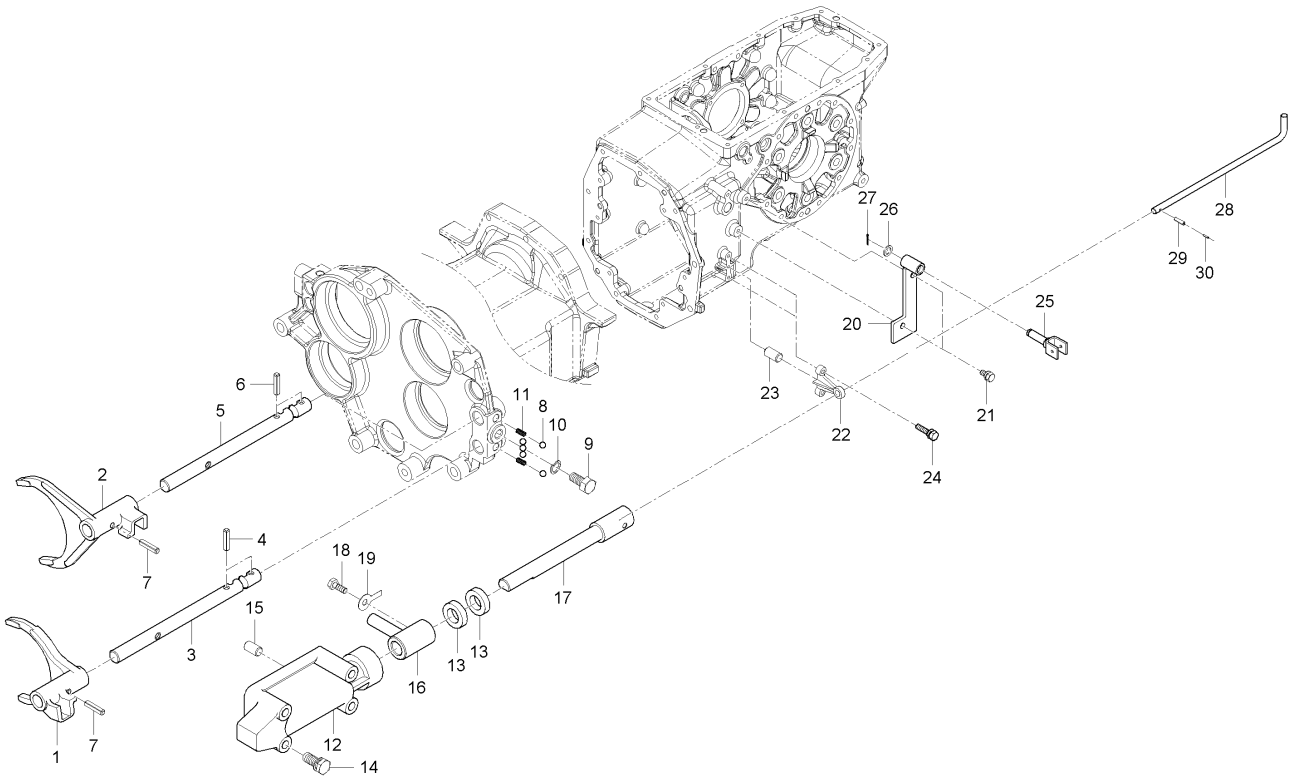

A : LX480L , B : LX485L

No.	부품번호	부품명	수량 A	수량 B	수량 C	수량 D	수량 E	I.C	비고
1	T2610-21241	변속포크, 1X2		1					
2	T2660-21251	변속포크, 3X4		1					
3	T2660-21541	포크로드, 1X2		1					
4	05411-00420	스프링핀		2					
5	T2660-21551	포크로드, 3X4		1					
6	05411-00420	스프링핀		2					
7	05411-00625	스프링핀		2					DIA6*25
8	07715-01605	강구		5					5/16"
9	T2610-21593	고정볼트		1					
10	04512-50100	스프링와셔		1					M10
11	62331-1853-2	스프링		2					
12	T2610-21212	주변속커버		1					
13	09500-16287	오일시일		2					
14	01123-50865	와셔붙임볼트		4					
15	05012-00818	평행핀		2					
16	T2610-21351	변속암		1					
17	T2610-21361	변속로드, 1		1					
18	T4620-21371	고정볼트		1					
19	04111-50060	혀붙이와셔		1					

----> 개정전의 부품이 개정후의 부품을 대체 할 수 있음 <---- 개정후의 부품이 개정전의 부품에 대체 할 수 있음
<-X-> 개정전과 후의 부품이 상호 호환성이 없음 <---> 개정전과 후의 부품이 상호 호환성이 있음
<-0-> 단품 상태로는 상호호환성이 없으나 관련 부품의 조합상태로는 호환성이 있음

MX480L-T270A 주변속포크그룹

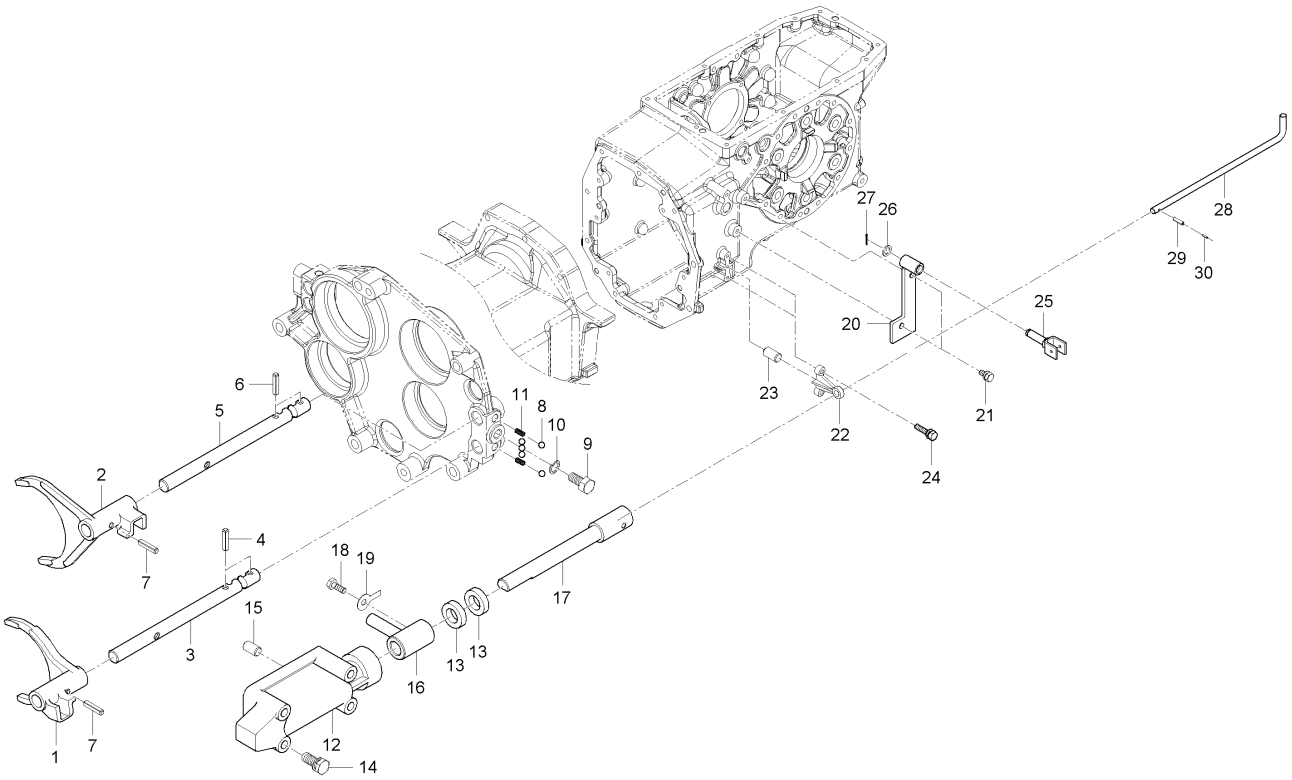

A : LX480L , B : LX485L

No.	부품번호	부품명	수량 A	수량 B	수량 C	수량 D	수량 E	I.C	비고
20	T5410-60341	주변속브라켓		1					
21	01133-51020	와셔붙임볼트		2					M10*P1.25
22	T5410-60351	주변속브라켓, 2		1					
23	05012-00610	평행핀		1					
24	01133-51025	와셔붙임볼트		2					M10*1.25
25	T2610-60331	주변속핀		1					
26	04011-50140	평와셔		1					T2.6
27	05515-51600	스냅핀		1					
28	T2660-21371	주변속로드, 2		1					
29	05411-00525	스프링핀		1					DIA5*25
30	05411-00325	스프링핀		1					DIA3*25

----> 개정전의 부품이 개정후의 부품을 대체 할 수 있음
<---- 개정후의 부품이 개정전의 부품에 대체 할 수 있음
<-X-> 개정전과 후의 부품이 상호 호환성이 없음
<---> 개정전과 후의 부품이 상호 호환성이 있음
<-0-> 단품 상태로는 상호호환성이 없으나 관련 부품의 조합상태로는 호환성이 있음

LX480L-T290A 셔틀변속포크그룹

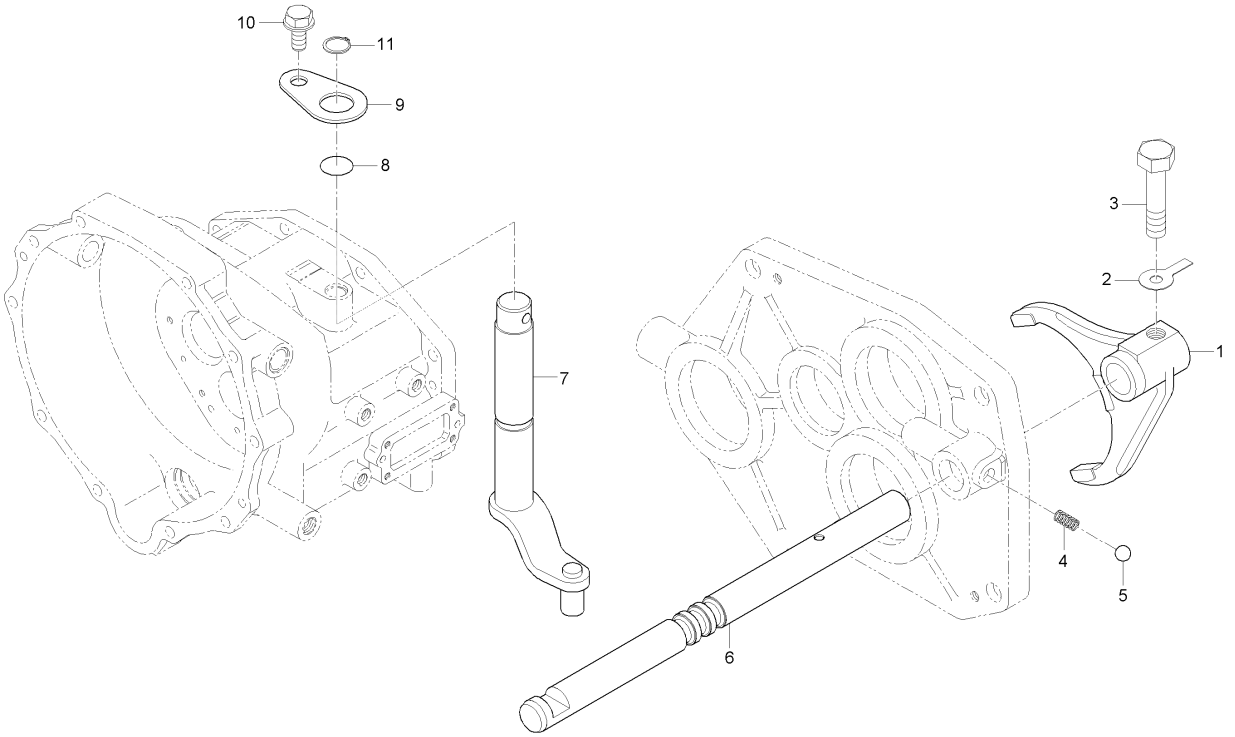

A : LX480L , B : LX485L

No.	부품번호	부품명	수량 A	수량 B	수량 C	수량 D	수량 E	I.C	비고
1	T2610-22152	셔틀변속포크	1	1					
2	04111-50060	혀붙이와셔	1	1					
3	T2610-22171	고정볼트	1	1					
4	62331-1853-2	스프링	1	1					
5	07715-01605	강구	1	1					5/16"
6	T2660-22161	셔틀포크로드	1	1					
7	T2610-22122	변속암, 셔틀	1	1					
8	04811-00200	오링	1	1					
9	T2610-22131	고정판	1	1					
10	01754-50812	플랜지볼트	1	1					M8*P1.25
11	04612-50180	스냅링	1	1					

----> 개정전의 부품이 개정후의 부품을 대체 할 수 있음 <---- 개정후의 부품이 개정전의 부품에 대체 할 수 있음
<-X-> 개정전과 후의 부품이 상호 호환성이 없음 <---> 개정전과 후의 부품이 상호 호환성이 있음
<-0-> 단품 상태로는 상호호환성이 없으나 관련 부품의 조합상태로는 호환성이 있음

LX480L-T310A 부변속포크그룹

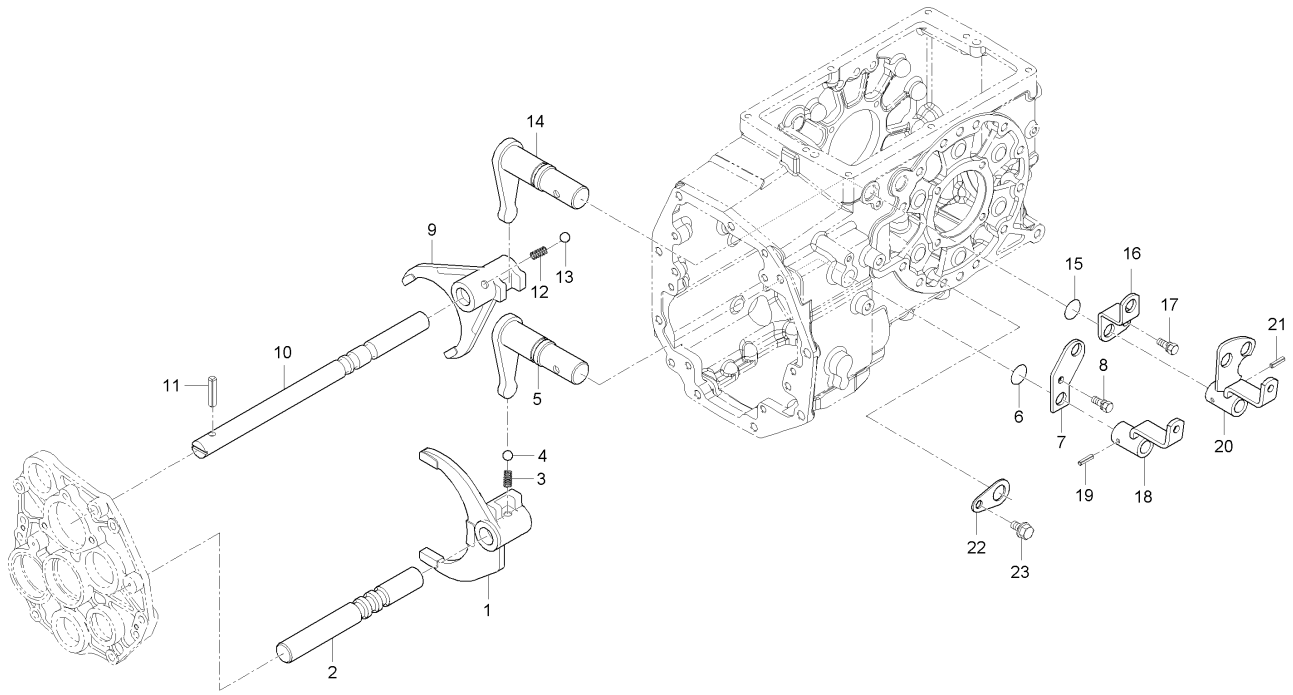

A : LX480L , B : LX485L

No.	부품번호	부품명	수량 A	B	C	D	E	I.C	비고
1	T2660-23111	부변속포크	1						
2	T2660-23122	부변속포크로드	1						
3	62331-1853-2	스프링	1						
4	07715-01605	강구	1						
5	T2610-23261	변속암, 부변속	1						
6	04811-00160	오링	1						
7	T2630-44342	고정판, 1	1						
8	01123-50816	와셔붙임볼트	1						
9	T2610-23151	초저속포크	1						
10	T2660-23161	초저속포크로드	1						
11	05411-00525	스프링핀	1						
12	62331-1853-2	스프링	1						
13	07715-01605	강구	1						
14	T2610-23271	변속암	1						
15	04811-00200	오링	1						
16	T2630-44333	고정판, 2	1						
16	T2661-44331	고정판, 2	1					<----	
17	01123-50816	와셔붙임볼트	1						
18	T2630-60513	부변속레버, 1	1						

----> 개정전의 부품이 개정후의 부품을 대체 할 수 있음
<---- 개정후의 부품이 개정전의 부품에 대체 할 수 있음
<-X-> 개정전과 후의 부품이 상호 호환성이 없음
<---> 개정전과 후의 부품이 상호 호환성이 있음
<-0-> 단품 상태로는 상호호환성이 없으나 관련 부품의 조합상태로는 호환성이 있음

LX480L-T310A 부변속포크그룹

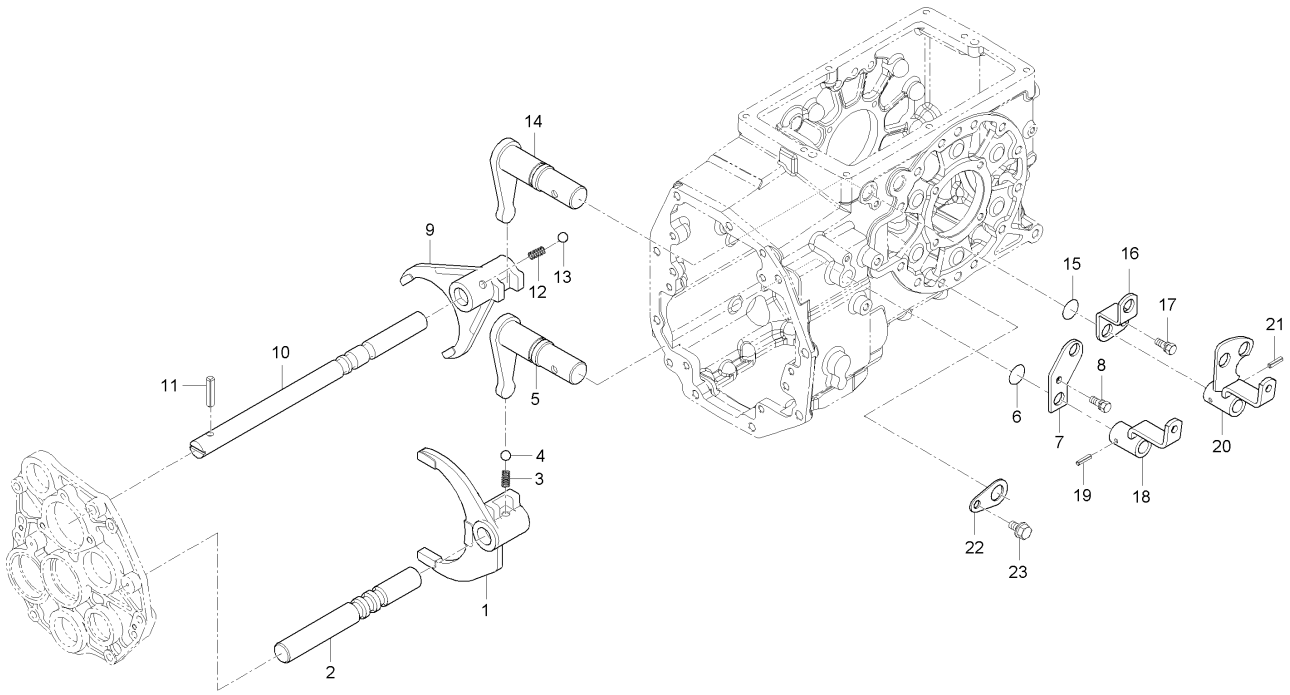

A : LX480L , B : LX485L

No.	부품번호	부품명	수량 A	B	C	D	E	I.C	비고
19	05411-00630	스프링핀	1						
20	T2630-60613	초저속레버, 1	1						
20	T2661-60611	초저속레버, 1	1 ~JT9100160					<----	
20	T2661-60613	초저속레버1	1 JT9100161~					<----	
21	05411-00630	스프링핀	1						
22	T4620-44331	스토퍼	1						
23	01123-50816	와셔붙임볼트	1						

----> 개정전의 부품이 개정후의 부품을 대체 할 수 있음 <---- 개정후의 부품이 개정전의 부품에 대체 할 수 있음
<-X-> 개정전과 후의 부품이 상호 호환성이 없음 <---> 개정전과 후의 부품이 상호 호환성이 있음
<-0-> 단품 상태로는 상호호환성이 없으나 관련 부품의 조합상태로는 호환성이 있음

MX480L-T310A 부변속포크그룹

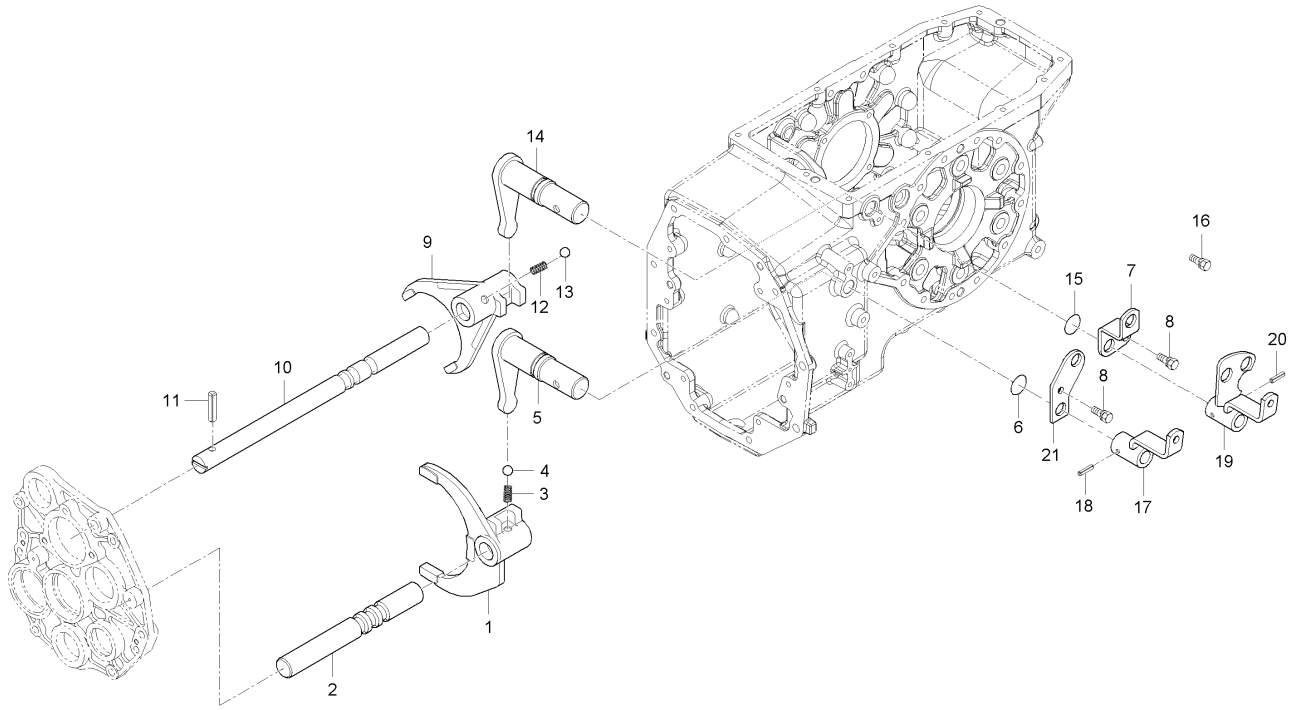

A : LX480L , B : LX485L

No.	부품번호	부품명	수량 A	수량 B	수량 C	수량 D	수량 E	I.C	비고
1	T2660-23111	부변속포크		1					
2	T2660-23122	부변속포크로드		1					
3	62331-1853-2	스프링		1					
4	07715-01605	강구		1					5/16"
5	T2610-23261	변속암, 부변속		1					
6	04811-00160	오링		1					P16
7	T2630-44333	고정판, 2		1					
8	01123-50816	와셔붙임볼트		1					M8*P1.25
9	T2610-23151	초저속포크		1					
10	T2660-23161	초저속포크로드		1					
11	05411-00525	스프링핀		1					DIA5*25
12	62331-1853-2	스프링		1					
13	07715-01605	강구		1					5/16"
14	T5410-23271	변속암		1					
15	04811-00200	오링		1					
16	01123-50816	와셔붙임볼트		1					M8*P1.25
17	T5410-60511	부변속레버1		1					
18	05411-00630	스프링핀		1					DIA6*30
19	T5410-60611	초저속레버1		1					

----> 개정전의 부품이 개정후의 부품을 대체 할 수 있음 <---- 개정후의 부품이 개정전의 부품에 대체 할 수 있음
<-X-> 개정전과 후의 부품이 상호 호환성이 없음 <---> 개정전과 후의 부품이 상호 호환성이 있음
<-0-> 단품 상태로는 상호호환성이 없으나 관련 부품의 조합상태로는 호환성이 있음

MX480L-T310A 부변속포크그룹

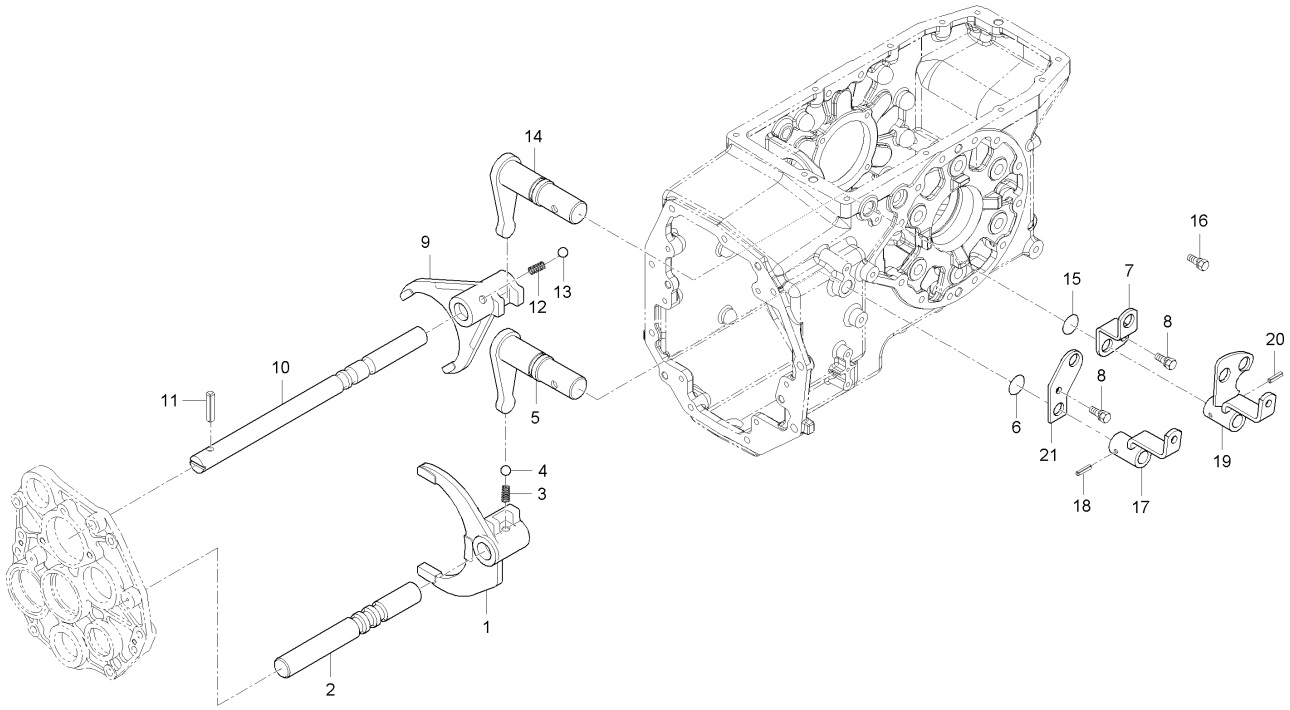

A : LX480L , B : LX485L

No.	부품번호	부품명	수량 A	수량 B	수량 C	수량 D	수량 E	I.C	비고
20	05411-00630	스프링핀		1					DIA6*30
21	T2630-44342	고정판, 1		1					

----> 개정전의 부품이 개정후의 부품을 대체 할 수 있음
<---- 개정후의 부품이 개정전의 부품에 대체 할 수 있음
<-X-> 개정전과 후의 부품이 상호 호환성이 없음
<---> 개정전과 후의 부품이 상호 호환성이 있음
<-0-> 단품 상태로는 상호호환성이 없으나 관련 부품의 조합상태로는 호환성이 있음

LX480L-T330A PT0변속포크그룹

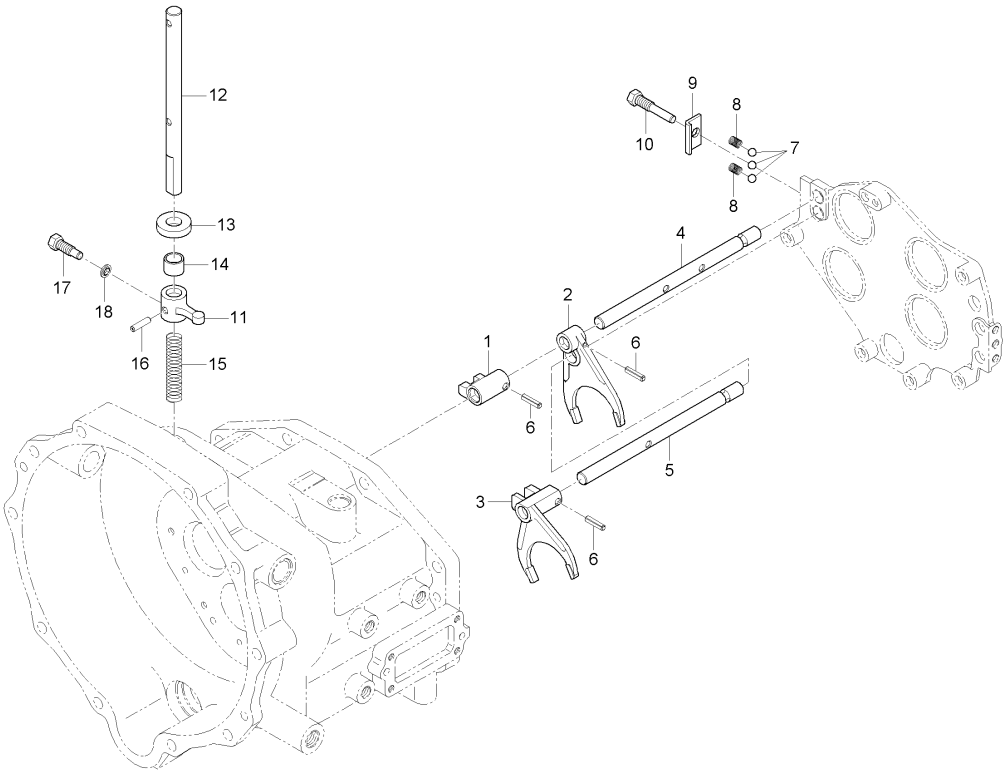

A : LX480L , B : LX485L

No.	부품번호	부품명	수량 A	B	C	D	E	I.C	비고
1	T2610-24732	변속어댑터	1						
2	T2610-24721	변속포크, 1X2	1						
3	T2610-24711	변속포크, 3	1						
4	T2660-24631	PT0로드, 1X2	1						
5	T2660-24771	PT0포크로드, 3	1						
6	05411-00625	스프링핀	3						
7	07715-01605	강구	3						
8	62331-1853-2	스프링	2						
9	T2610-24781	스프링누름판	1						
10	01133-51018	와셔붙임볼트	1						
11	T2610-24522	변속암	1						
12	T2610-24532	PT0변속레버, 1	1						
13	09500-16287	오일시일	1						
14	T2305-16861	부시	1						
15	T2610-24552	스프링	1						
16	05411-00628	스프링핀	1						
17	T2610-24562	핀볼트	1						
18	04717-00800	시일와셔	1						

----> 개정전의 부품이 개정후의 부품을 대체 할 수 있음 <---- 개정후의 부품이 개정전의 부품에 대체 할 수 있음
<-X-> 개정전과 후의 부품이 상호 호환성이 없음 <---> 개정전과 후의 부품이 상호 호환성이 있음
<-0-> 단품 상태로는 상호호환성이 없으나 관련 부품의 조합상태로는 호환성이 있음

MX480L-T330A PTO변속포크그룹

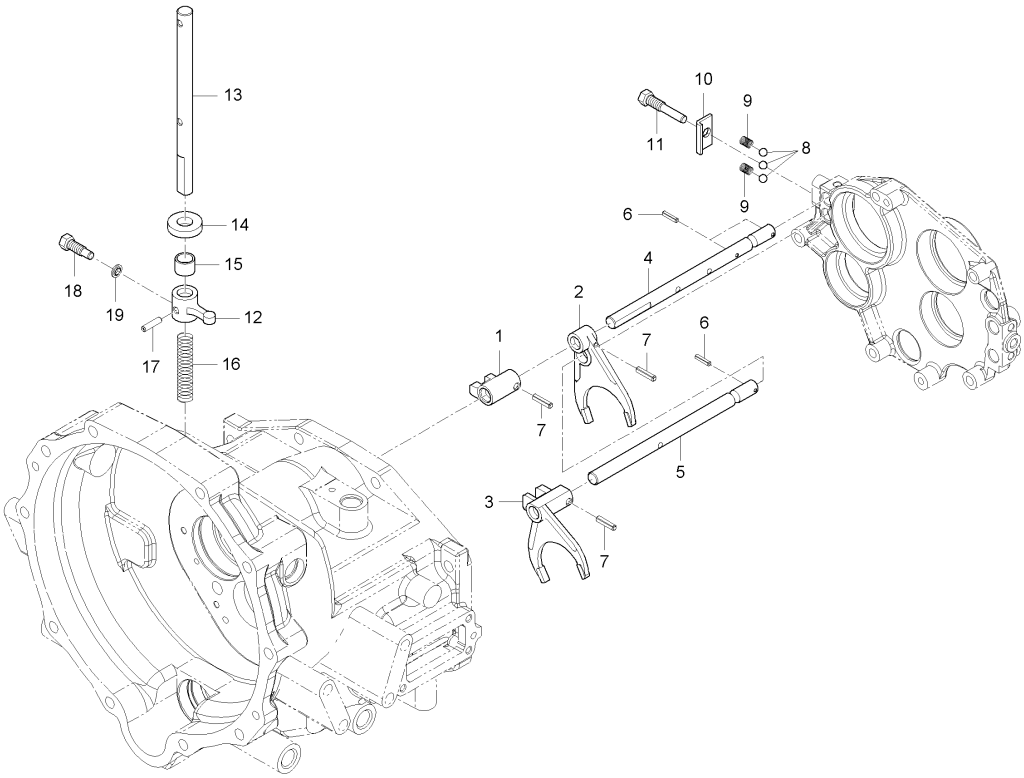

A : LX480L , B : LX485L

No.	부품번호	부품명	수량 A	수량 B	수량 C	수량 D	수량 E	I.C	비고
1	T2610-24733	변속어댑터		1					
2	T2610-24721	변속포크, 1X2		1					
3	T2630-24714	PTO변속포크, 3		1					
4	T2630-24633	로크로드, 1 2단		1					
5	T2610-24772	포크로드, 3단		1					
6	05411-00420	스프링핀		3					
7	05411-00625	스프링핀		3					DIA6*25
8	07715-01605	강구		3					5/16"
9	62331-1853-2	스프링		2					
10	T2610-24781	스프링누름판		1					
11	01133-51018	와셔붙임볼트		1					
12	T2610-24522	변속암		1					
13	T2610-24532	PTO변속레버, 1		1					
14	09500-16287	오일시일		1					
15	T2305-16861	부시		1					
16	T2610-24552	스프링		1					
17	05411-00628	스프링핀		1					
18	T2610-24562	핀볼트		1					
19	04717-00800	시일와셔		1					M8

----> 개정전의 부품이 개정후의 부품을 대체 할 수 있음 <---- 개정후의 부품이 개정전의 부품에 대체 할 수 있음
<-X-> 개정전과 후의 부품이 상호 호환성이 없음 <---> 개정전과 후의 부품이 상호 호환성이 있음
<-0-> 단품 상태로는 상호호환성이 없으나 관련 부품의 조합상태로는 호환성이 있음

MX480L-T360A 뒷차동장치조합그룹

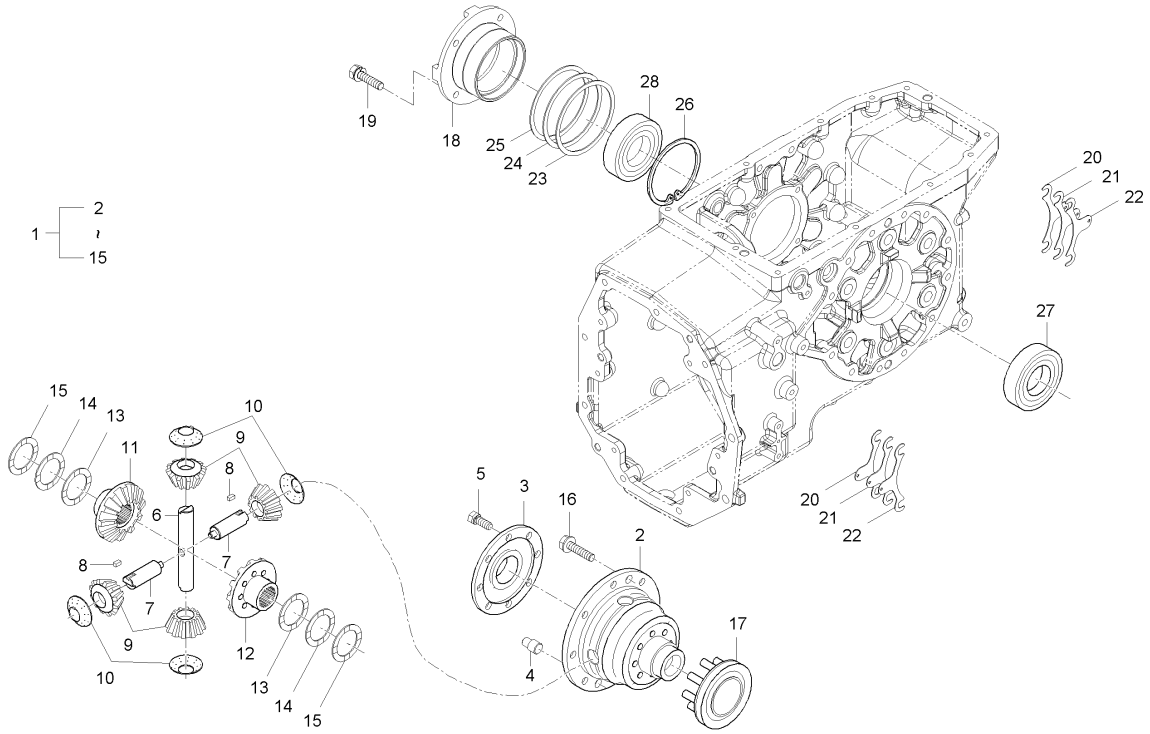

A : LX480L , B : LX485L

No.	부품번호	부품명	수량 A	수량 B	수량 C	수량 D	수량 E	I.C	비고
1	T4620-26104	차동장치조합		1					
2	T4115-26511	차동장치케이스		1					
3	T4115-26521	차동케이스커버		1					
4	37300-2817-2	평행핀		2					
5	01133-51025	와셔붙임볼트		8					M10*1.25
6	38430-2634-3	차동피니언축, 1		1					
7	T2185-26331	차동피니언축, 2		2					
8	31220-2628-1	키		2					
9	T2240-26354	차동피니언		4					
10	31220-2639-2	차동피니언와셔		4					
11	37300-2643-2	차동기어, 우		1					
12	37300-2644-2	차동기어, 좌		1					
13	38240-2647-2	차동와셔3		2					
14	37300-2648-1	차동와셔, 1		2					
15	37300-2649-1	차동와셔, 2		2					
16	37800-4387-1	볼트		8					
17	37300-2661-4	차동고정시프트		1					
18	T5410-26561	차동베어링케이스		1					
19	01133-51025	와셔붙임볼트		4					M10*1.25

----> 개정전의 부품이 개정후의 부품을 대체 할 수 있음
<---- 개정후의 부품이 개정전의 부품에 대체 할 수 있음
<-X-> 개정전과 후의 부품이 상호 호환성이 없음
<---> 개정전과 후의 부품이 상호 호환성이 있음
<-0-> 단품 상태로는 상호호환성이 없으나 관련 부품의 조합상태로는 호환성이 있음

MX480L-T360A 뒷차동장치조합그룹

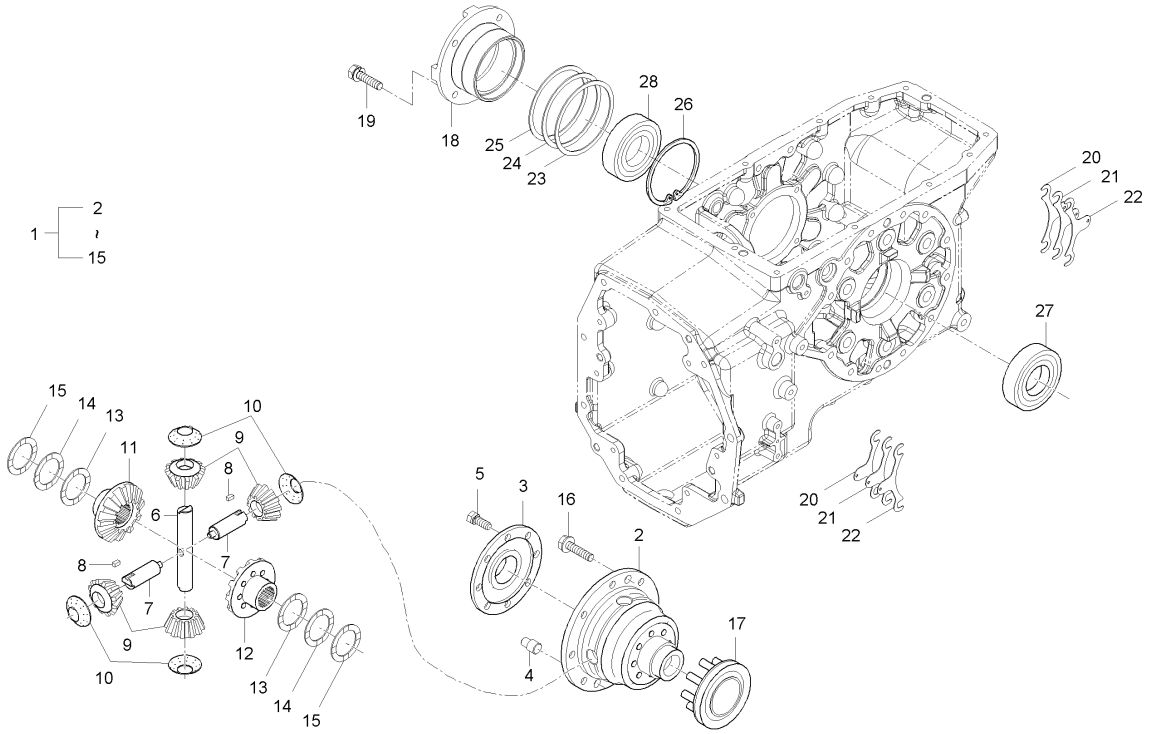

A : LX480L , B : LX485L

No.	부품번호	부품명	수량 A	수량 B	수량 C	수량 D	수량 E	I.C	비고
20	37150-2616-1	심, 0.2		2					
21	37150-2617-1	심, 0.1		2					
22	37150-2618-1	심, 0.5		2					
23	T5410-26161	심(0.1)		2					
24	T5410-26171	심(0.2)		2					
25	T5410-26181	심(0.5)		2					
26	04611-00850	스냅링		1					
27	08711-30209	테이퍼롤러베어링		1					#30209
28	08711-32011	테이퍼롤러베어링		1					#32011

----> 개정전의 부품이 개정후의 부품을 대체 할 수 있음
<---- 개정후의 부품이 개정전의 부품에 대체 할 수 있음
<-X-> 개정전과 후의 부품이 상호 호환성이 없음
<---> 개정전과 후의 부품이 상호 호환성이 있음
<-0-> 단품 상태로는 상호호환성이 없으나 관련 부품의 조합상태로는 호환성이 있음

LX480L-T370A 차동고정포크그룹

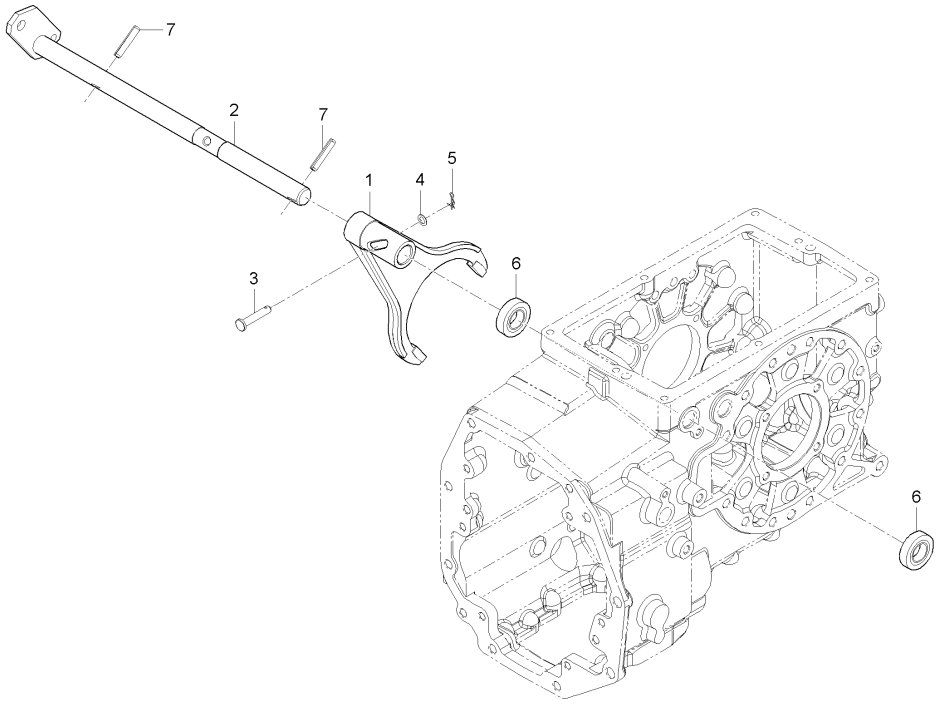

A : LX480L , B : LX485L

No.	부품번호	부품명	수량					I.C	비고
			A	B	C	D	E		
1	T2440-26632	차동고정포크	1						
2	T2630-26682	차동고정포크축	1						
2	T2630-26683	차동고정포크축	1					<--->	
3	31355-2662-1	핀	1						
4	04013-50060	평와셔	1						
5	52300-3411-1	스냅핀	1						
6	09500-16287	오일시일	2						
7	05411-00635	스프링핀	2						

----> 개정전의 부품이 개정후의 부품을 대체 할 수 있음
<---- 개정후의 부품이 개정전의 부품에 대체 할 수 있음
<-X-> 개정전과 후의 부품이 상호 호환성이 없음
<---> 개정전과 후의 부품이 상호 호환성이 있음
<-0-> 단품 상태로는 상호호환성이 없으나 관련 부품의 조합상태로는 호환성이 있음

MX480L-T370A 차동고정포크그룹

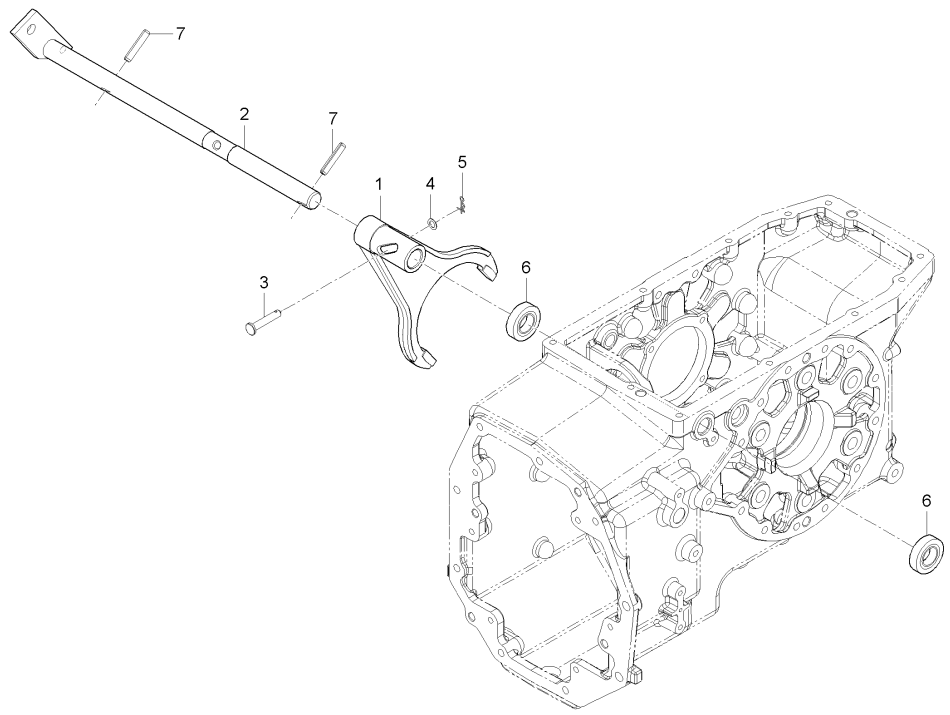

A : LX480L , B : LX485L

No.	부품번호	부품명	수량					I.C	비고
			A	B	C	D	E		
1	T4240-26632	차동고정포크		1					
2	T5410-26681	차동고정포크축		1					
3	31355-2662-1	핀		1					
4	04013-50060	평와셔		1					M6
5	52300-3411-1	스냅핀		1					
6	09500-16287	오일시일		2					
7	05411-00635	스프링핀		2					DIA5*36

----> 개정전의 부품이 개정후의 부품을 대체 할 수 있음 <---- 개정후의 부품이 개정전의 부품에 대체 할 수 있음
<-X-> 개정전과 후의 부품이 상호 호환성이 없음 <---> 개정전과 후의 부품이 상호 호환성이 있음
<-0-> 단품 상태로는 상호호환성이 없으나 관련 부품의 조합상태로는 호환성이 있음

LX480L-T380A 브레이크케이스그룹

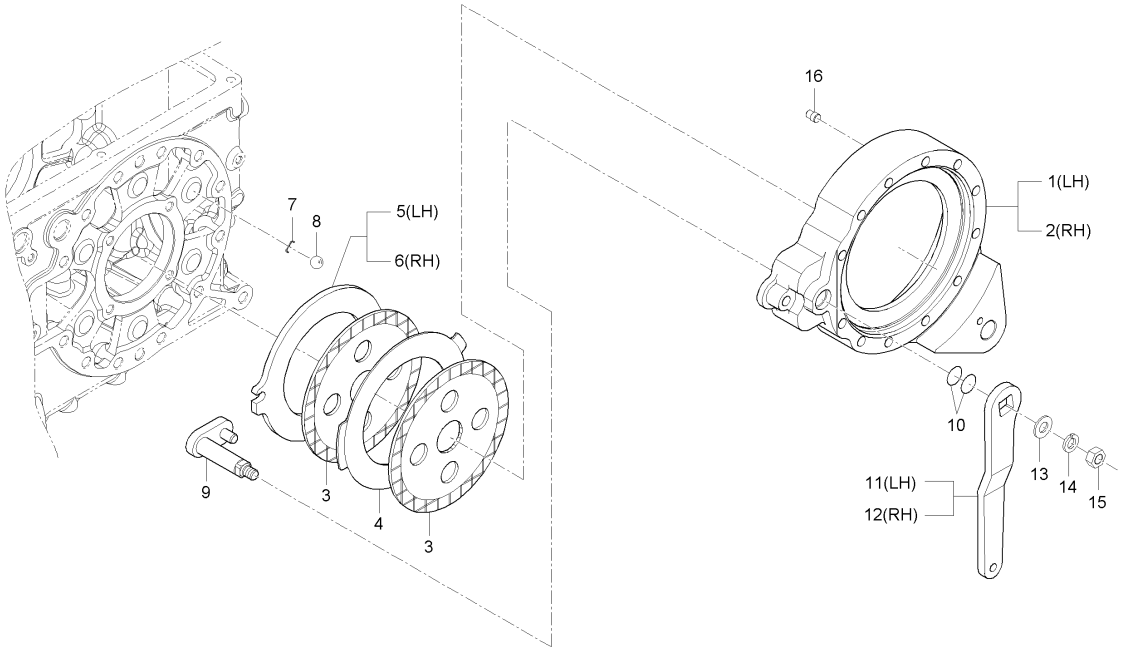

A : LX480L , B : LX485L

No.	부품번호	부품명	수량 A	B	C	D	E	I.C	비고
1	T2630-28134	브레이크케이스, 좌	1						
2	T2630-28154	브레이크케이스, 우	1						
3	T2440-28202	브레이크디스크	4						
4	T2440-28182	판	2						
5	T2240-28242	캠판, 좌	1						
6	T2240-28272	캠판, 우	1						
7	37150-2825-3	강구시트	12						
8	07715-00805	강구	12						
9	T2630-28212	브레이크캠	2						
10	04811-00220	오링	4						
11	T2660-28221	브레이크캠레버, 좌	1						
12	T2660-28231	브레이크캠레버, 우	1						
13	04013-50140	평와셔	2						
14	04512-50140	스프링와셔	2						
15	02176-50140	너트	2						
16	37305-2817-1	평행핀	4						

----> 개정전의 부품이 개정후의 부품을 대체 할 수 있음
<---- 개정후의 부품이 개정전의 부품에 대체 할 수 있음
<-X-> 개정전과 후의 부품이 상호 호환성이 없음
<---> 개정전과 후의 부품이 상호 호환성이 있음
<-0-> 단품 상태로는 상호호환성이 없으나 관련 부품의 조합상태로는 호환성이 있음

MX480L-T380A 브레이크케이스그룹

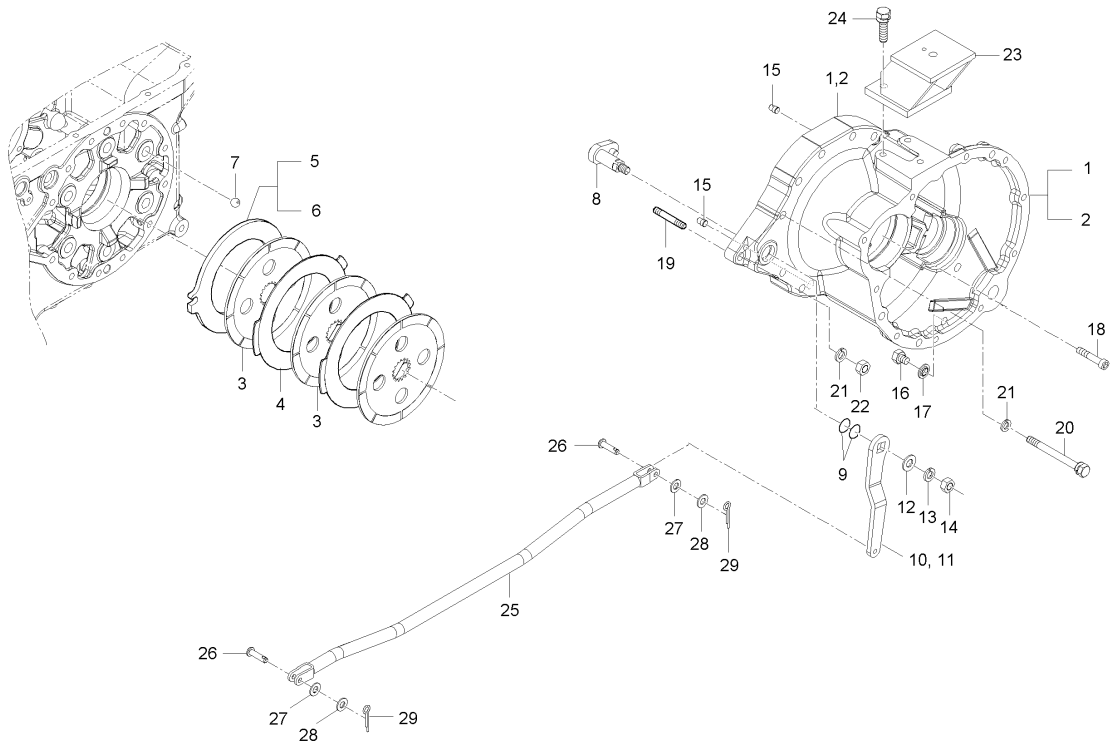

A : LX480L , B : LX485L

No.	부품번호	부품명	수량 A	수량 B	수량 C	수량 D	수량 E	I.C	비고
1	T5410-28132	브레이크케이스(좌)		1					
2	T5410-28152	브레이크케이스(우)		1					
3	T2440-28203	브레이크디스크		6					
4	T2440-28182	판		4					
5	T4125-28241	캠판(좌)		1					
6	T4125-28271	캠판(우)		1					
7	07715-00805	강구		12					5/8"
8	T4340-28212	브레이크캠		2					
9	04811-00220	오링		4					
10	T5410-28221	브레이크캠레버(좌)		1					
11	T5410-28231	브레이크캠레버(우)		1					
12	04013-50140	평와셔		2					M14
13	04512-50140	스프링와셔		2					
14	02176-50140	너트		2					M14*P1.5
15	37305-2817-1	평행핀		4					
16	06331-45014	플러그		2					
17	04717-01400	시일와셔		2					
18	T4880-25261	볼트, M12X155		2					
19	01574-51260	심음볼트		6					M12*1.25*60

----> 개정전의 부품이 개정후의 부품을 대체 할 수 있음 <---- 개정후의 부품이 개정전의 부품에 대체 할 수 있음
<-X-> 개정전과 후의 부품이 상호 호환성이 없음 <---> 개정전과 후의 부품이 상호 호환성이 있음
<-0-> 단품 상태로는 상호호환성이 없으나 관련 부품의 조합상태로는 호환성이 있음

MX480L-T380A 브레이크케이스그룹

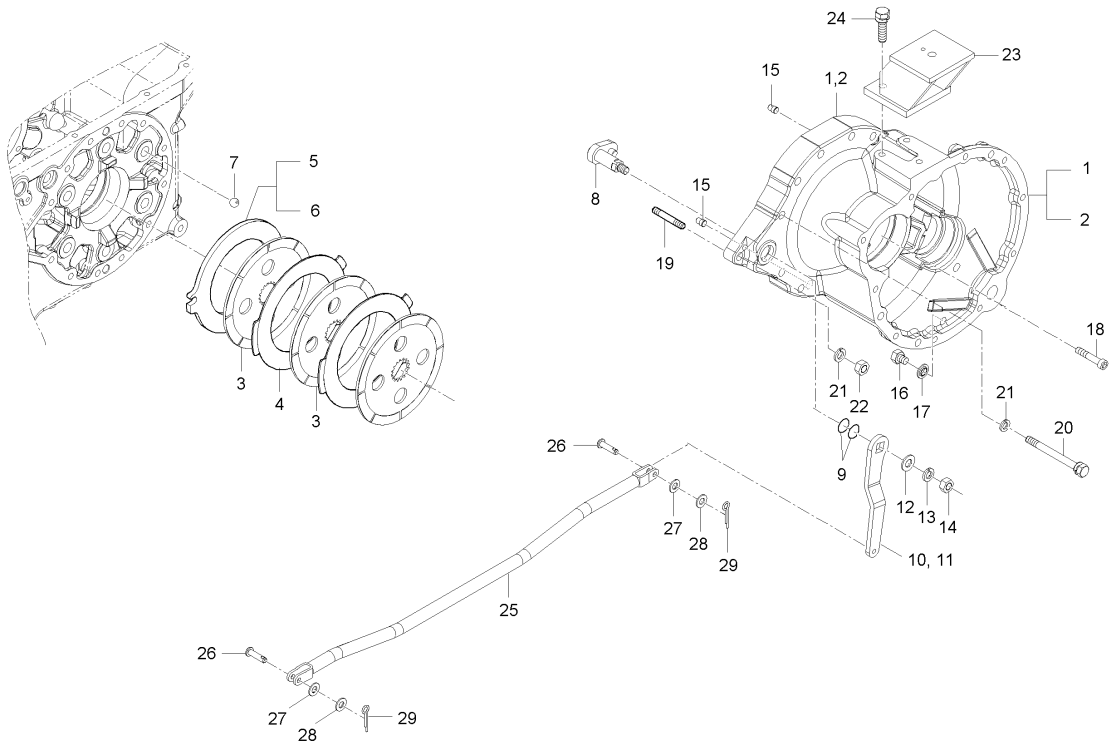

A : LX480L , B : LX485L

No.	부품번호	부품명	수량 A	수량 B	수량 C	수량 D	수량 E	I.C	비고
20	01133-51260	와셔붙임볼트		16					M12*1.25
21	04512-50120	스프링와셔		10					M12
22	02176-50120	너트		6					M12*1.25
23	T5410-74413ED	의자밑판지지		2					
24	01133-51225	와셔붙임볼트		6					M12*P1.25
25	T5410-55771	브레이크로드3		2					
26	05122-50828	두부핀		4					
27	T4145-55791	쿠션		4					
28	04012-50080	평와셔		4					DIA18*T1.2
29	05511-50218	분할핀		4					DIA2*18

----> 개정전의 부품이 개정후의 부품을 대체 할 수 있음 <---- 개정후의 부품이 개정전의 부품에 대체 할 수 있음
<-X-> 개정전과 후의 부품이 상호 호환성이 없음 <---> 개정전과 후의 부품이 상호 호환성이 있음
<-0-> 단품 상태로는 상호호환성이 없으나 관련 부품의 조합상태로는 호환성이 있음

D380L-T410A 뒷차축그룹

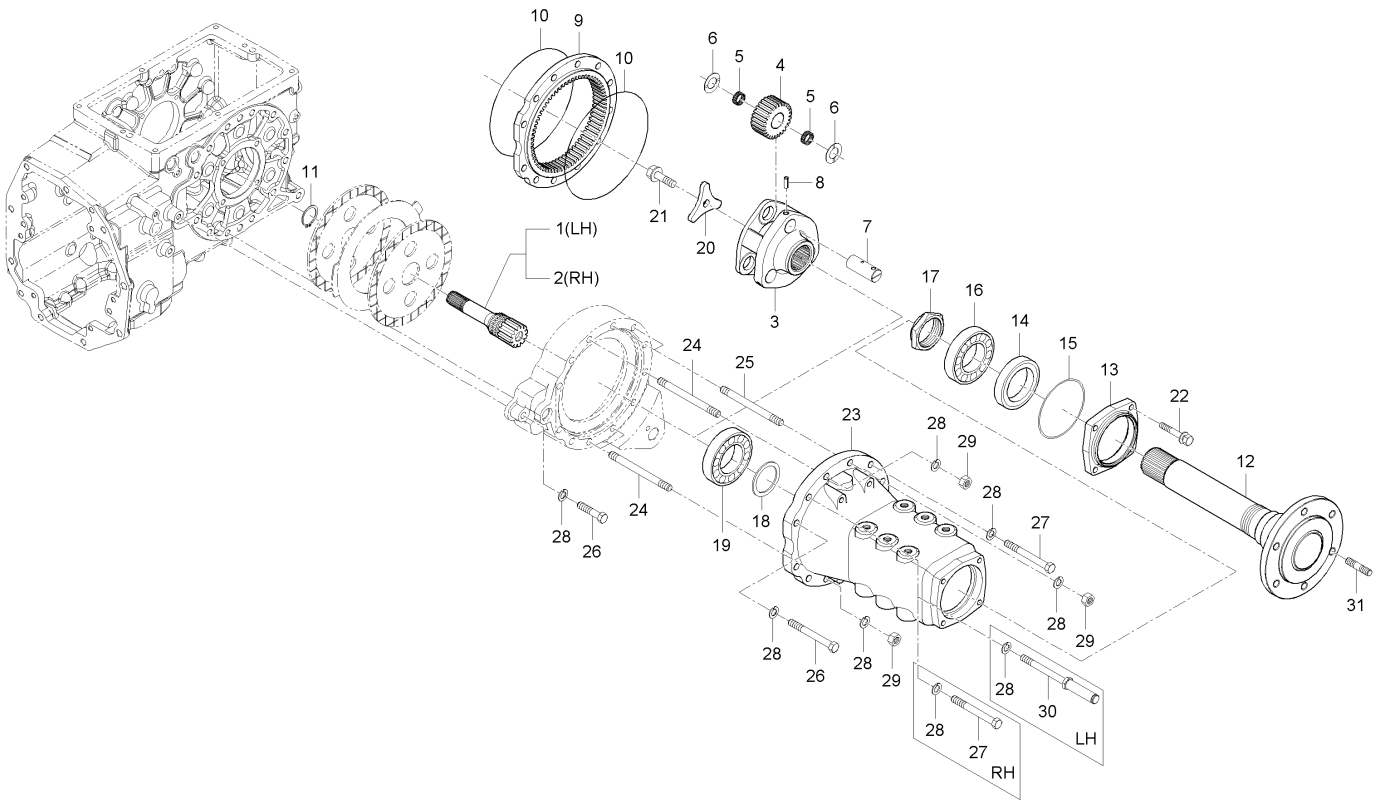

A : LX480L , B : LX485L

No.	부품번호	부품명	수량 A	B	C	D	E	I.C	비고
1	T2630-26712	기어축, 14 좌	1						
2	T2630-26722	기어축, 14 우	1						
3	T2630-26821	유성기어지지	2						
4	T2630-26811	유성기어, 24	6						
4	T2630-26811	유성기어, 24	6					<--->	
5	08822-83518	니들베어링	12						
6	T4680-26841	스러스트간격판	12						
7	T4680-26831	유성기어축	6						
8	05411-00822	스프링핀	6						
9	T2630-26852	인터널기어, 64	2						
10	T2630-27341	오링	4						
11	04612-00450	스냅링	2						
12	T4620-27112	뒷차축	2						
13	T4682-27161	차축베어링커버, 뒤	2						
14	T4620-27191	오일시일	2						
15	04811-51150	오링	2						
16	08101-06212	볼베어링	2						
17	T4620-27151	너트	2						
18	T4620-27141	간격판	2						

----> 개정전의 부품이 개정후의 부품을 대체 할 수 있음
<---- 개정후의 부품이 개정전의 부품에 대체 할 수 있음
<-X-> 개정전과 후의 부품이 상호 호환성이 없음
<---> 개정전과 후의 부품이 상호 호환성이 있음
<-0-> 단품 상태로는 상호호환성이 없으나 관련 부품의 조합상태로는 호환성이 있음

D380L-T410A 뒷차축그룹

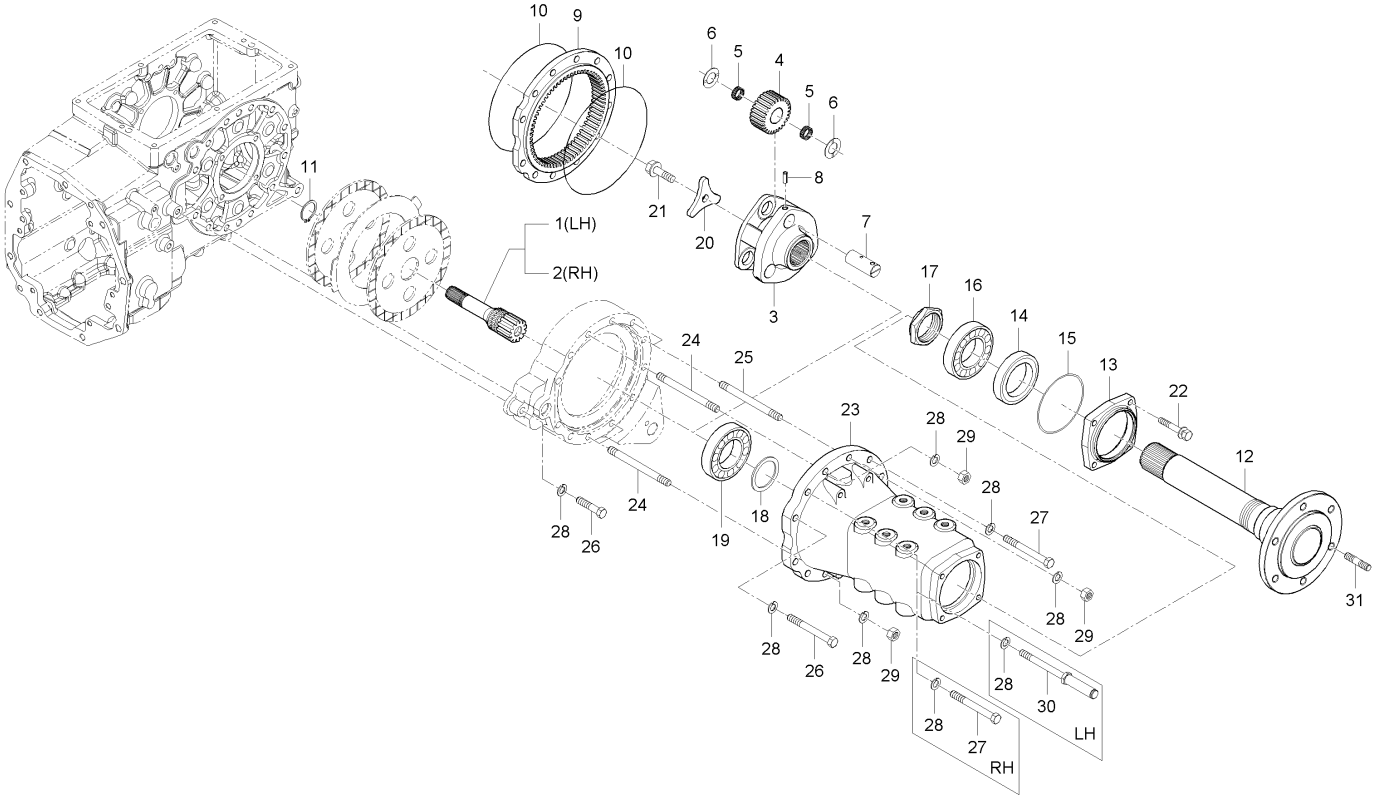

A : LX480L , B : LX485L

No.	부품번호	부품명	수량 A	B	C	D	E	I.C	비고
19	08101-06211	볼베어링	2						
20	T4620-27171	고정판	2						
21	01133-51025	와셔붙임볼트	2						
22	01133-51032	와셔붙임볼트	8						
23	T2630-27312	뒷차축케이스	2						
24	T2630-28171	심음볼트	6						
25	T4340-27361	심음볼트	4						
26	01173-51250	볼트	2						
27	01173-51204	볼트	13						
28	04512-50120	스프링와셔	26						
29	02176-50120	너트	10						
30	T2630-60552	레버축, 부변속	1						
31	T4340-27122	심음볼트	4						

----> 개정전의 부품이 개정후의 부품을 대체 할 수 있음
<---- 개정후의 부품이 개정전의 부품에 대체 할 수 있음
<-X-> 개정전과 후의 부품이 상호 호환성이 없음
<---> 개정전과 후의 부품이 상호 호환성이 있음
<-0-> 단품 상태로는 상호호환성이 없으나 관련 부품의 조합상태로는 호환성이 있음

MX480L-T410A 뒷차축그룹

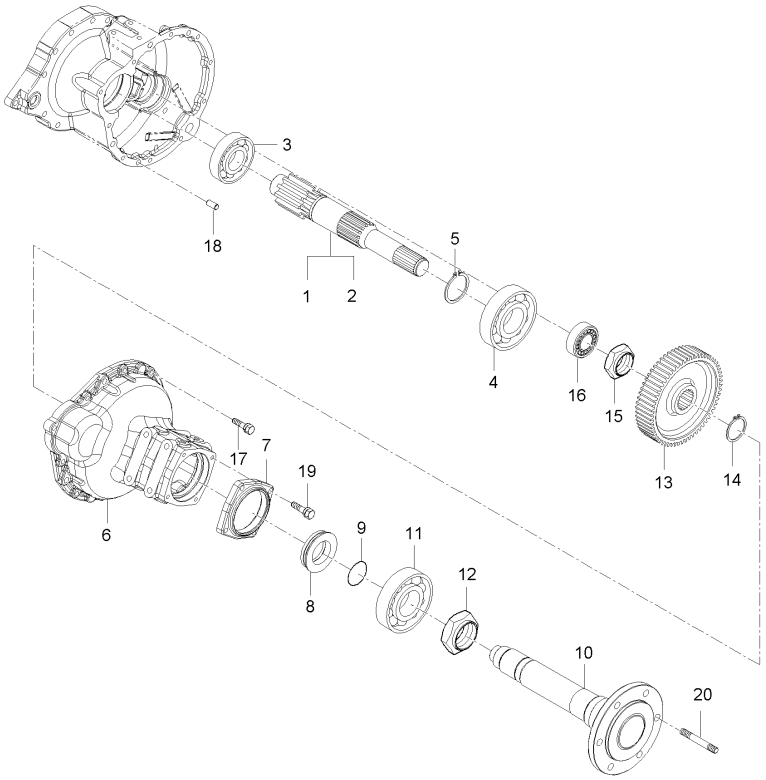

A : LX480L , B : LX485L

No.	부품번호	부품명	수량 A	수량 B	수량 C	수량 D	수량 E	I.C	비고
1	T5410-26721	11기어축(좌)		1					
2	T5410-26712	11기어축(우)		1					
3	08100-00026	볼베어링, B/L307		2					KOYO,M6307
4	08101-06309	볼베어링		2					#6309
5	04611-01000	스냅링		2					
6	T5410-27311	뒷차축케이스		2					
7	T4682-27161	차축베어링커버, 뒤		2					
8	T4620-27191	오일시일		2					
9	04811-51150	오링		2					
10	T5410-27111	뒷차축		2					
11	08101-06212	볼베어링		2					
12	T4620-27151	너트		2					
13	T4125-26831	기어, 60		2					
14	04612-00550	스냅링		2					DIA52
15	T4125-27202	고정너트		2					
16	T2610-27211	롤러베어링		2					
17	01133-51035	와셔붙임볼트		20					M10X1.25
18	37305-2817-1	평행핀		4					
19	01133-51035	와셔붙임볼트		8					M10X1.25

----> 개정전의 부품이 개정후의 부품을 대체 할 수 있음 <---- 개정후의 부품이 개정전의 부품에 대체 할 수 있음
<-X-> 개정전과 후의 부품이 상호 호환성이 없음 <---> 개정전과 후의 부품이 상호 호환성이 있음
<-0-> 단품 상태로는 상호호환성이 없으나 관련 부품의 조합상태로는 호환성이 있음

MX480L-T410A 뒷차축그룹

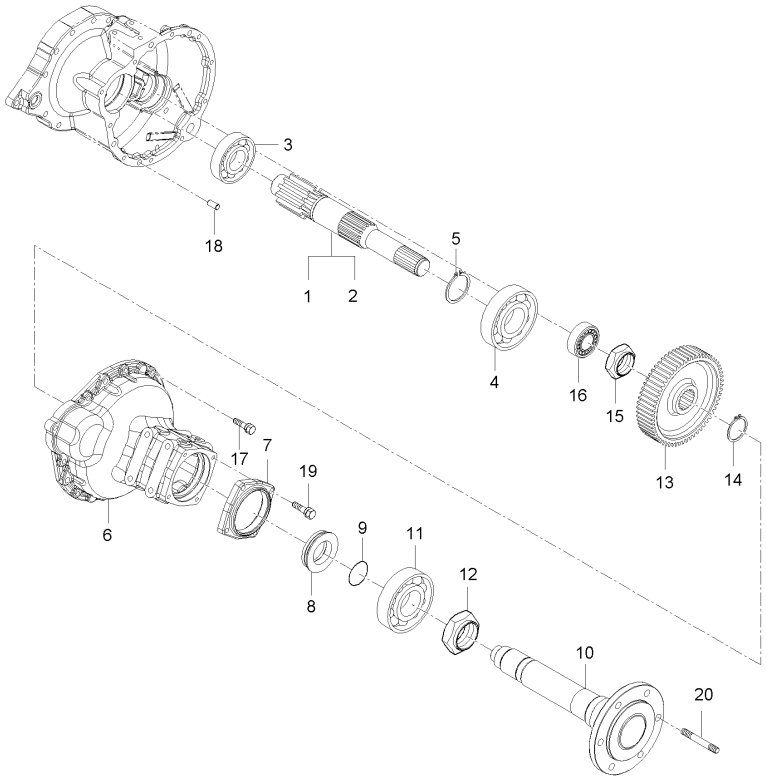

A : LX480L , B : LX485L

No.	부품번호	부품명	수량 A	수량 B	수량 C	수량 D	수량 E	I.C	비고
20	T4340-27122	심음볼트		4					

----> 개정전의 부품이 개정후의 부품을 대체 할 수 있음
<---- 개정후의 부품이 개정전의 부품에 대체 할 수 있음
<-X-> 개정전과 후의 부품이 상호 호환성이 없음
<---> 개정전과 후의 부품이 상호 호환성이 있음
<-0-> 단품 상태로는 상호호환성이 없으나 관련 부품의 조합상태로는 호환성이 있음

LX480L-T450A 파워스티어링유니트그룹

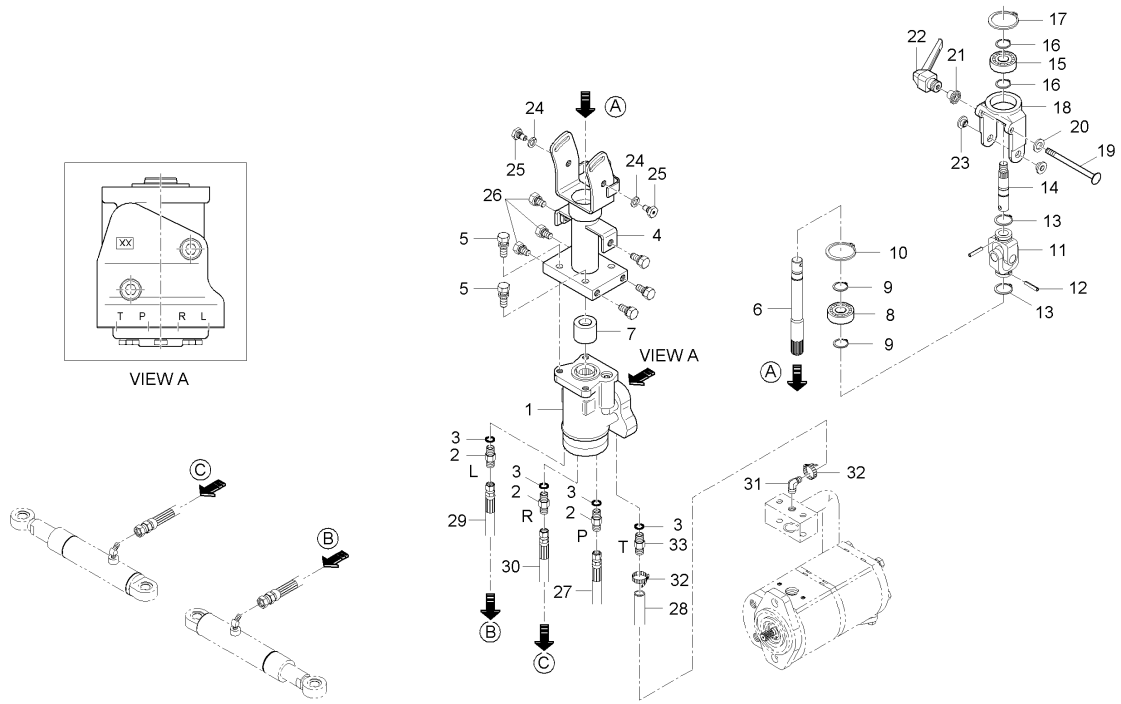

A : LX480L , B : LX485L

No.	부품번호	부품명	수량 A	B	C	D	E	I.C	비고
1	T2660-66001	파워조향유니트	1						
2	T4620-66161	연결관	3						
3	04811-00110	오링	4						
4	T4624-66011	칼럼조합	1						
5	01133-51035	와셔붙임볼트	3						
6	T4620-66101	조향축	1						
7	T4620-66111	부시	1						
8	08141-06203	볼베어링	1						
9	04612-00170	스냅링	2						
10	04611-00400	멈춤링	1						
11	T4520-62251	유니버셜조인트조합	1						
12	05411-00622	스프링핀	2						
13	04612-00250	스냅링	2						
14	T4620-66092	연결축	1						
15	08141-06203	볼베어링	1						
16	04612-00170	스냅링	2						
17	04611-00400	멈춤링	1						
18	T4620-66023	요크	1						
19	T4624-66041	고정볼트	1						

----> 개정전의 부품이 개정후의 부품을 대체 할 수 있음 <---- 개정후의 부품이 개정전의 부품에 대체 할 수 있음
<-X-> 개정전과 후의 부품이 상호 호환성이 없음 <---> 개정전과 후의 부품이 상호 호환성이 있음
<-0-> 단품 상태로는 상호호환성이 없으나 관련 부품의 조합상태로는 호환성이 있음

LX480L-T450A 파워스티어링유니트그룹

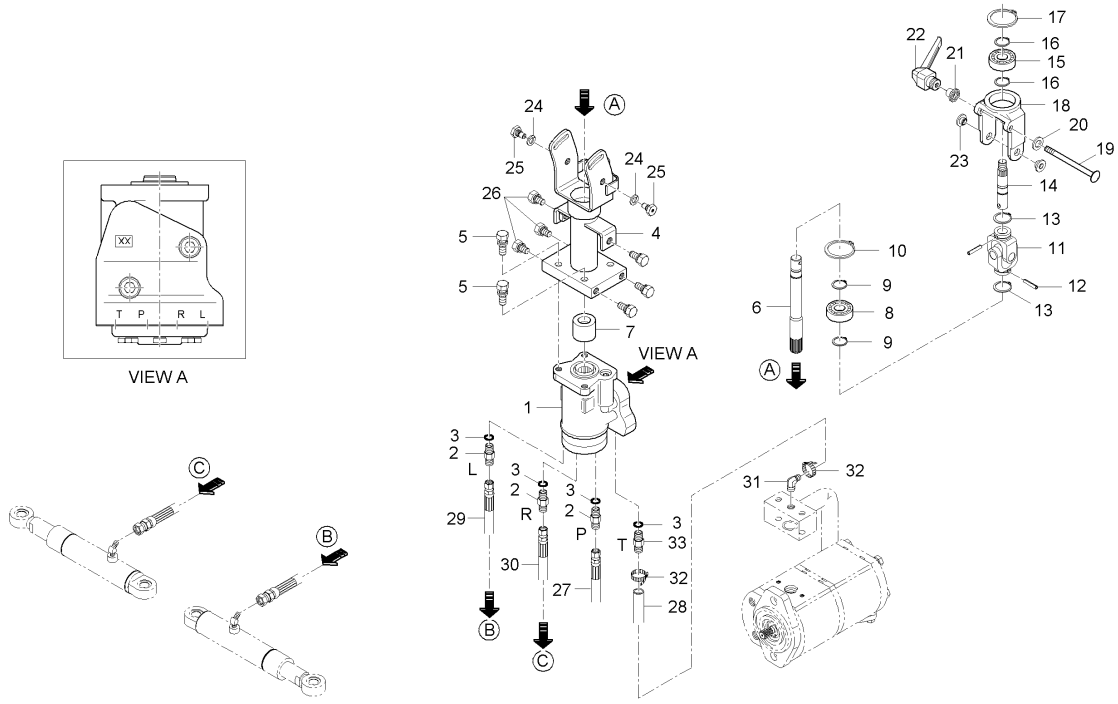

A : LX480L , B : LX485L

No.	부품번호	부품명	수량 A	B	C	D	E	I.C	비고
20	T4620-66061	고정와셔, 1	1						
21	T4624-66071	고정와셔, 2	1						
22	T4624-66031	레버, 틸트	1						
23	T4620-66051	부시, 요크	2						
24	04512-50080	스프링와셔	2						
25	T4620-66081	볼트	2						
26	01133-51020	와셔붙임볼트	6						
27	T4620-45005	조향호스조합, P	1						
27	T2660-45001	조향호스조합, P	1					<--->	
28	T4620-45015	조향호스조합, T	1 ~GT9100095						
28	T2815-45012	조향호스조합, T	1 HT9100001~					<-0->	
28	T2815-45013	조향호스조합, T	1					<----	
29	T2610-45021	조향호스조합, L	1						
30	T2610-45031	조향호스조합, R	1						
30	T2610-45032	조향호스조합, R	1					<--->	
31	T2185-66151	엘보우	1						
32	52200-2523-1	호스밴드	2						
33	T2350-66181	연결관	1						

----> 개정전의 부품이 개정후의 부품을 대체 할 수 있음
<---- 개정후의 부품이 개정전의 부품에 대체 할 수 있음
<-X-> 개정전과 후의 부품이 상호 호환성이 없음
<---> 개정전과 후의 부품이 상호 호환성이 있음
<-0-> 단품 상태로는 상호호환성이 없으나 관련 부품의 조합상태로는 호환성이 있음

LX480L-T460A 스티어링실린더그룹

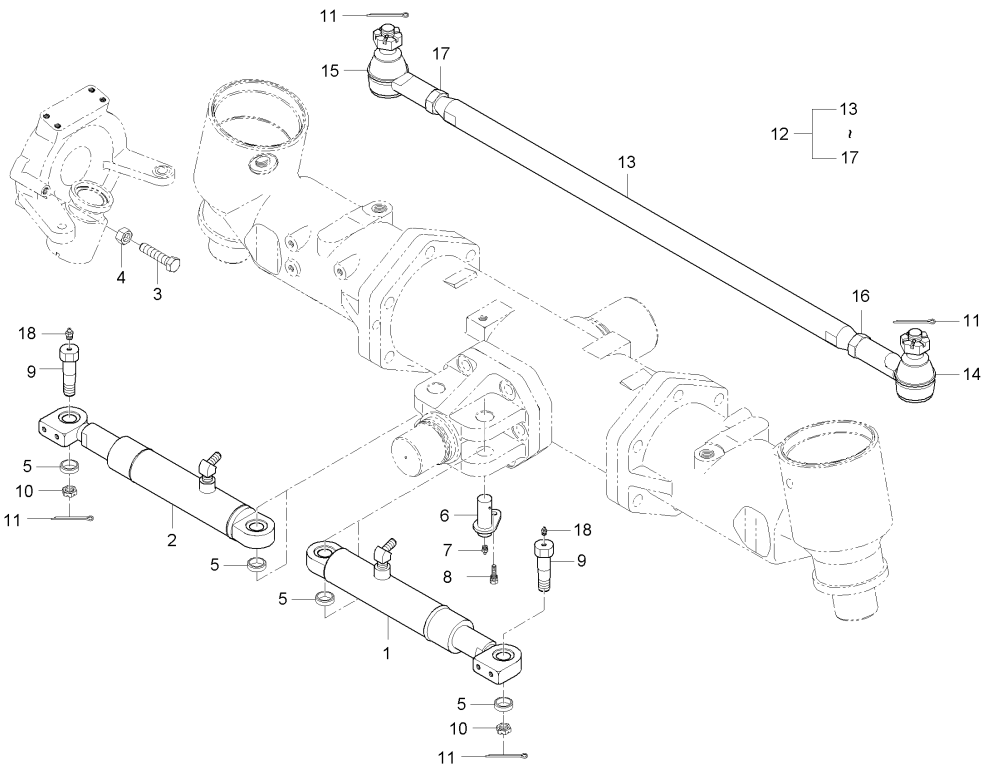

A : LX480L , B : LX485L

No.	부품번호	부품명	수량 A	B	C	D	E	I.C	비고
1	T2825-31202	조향실린더조합, 좌	1						
1	T2825-32201	스티어링실린더조합(좌)	1					<--->	
2	T2825-31302	조향실린더조합, 우	1						
2	T2825-32301	스티어링실린더조합(우)	1					<--->	
3	T4520-43941	고정볼트	2						
4	02076-50140	너트	2						
5	T4625-31151	간격통	4						
6	T4625-31163	실린더지지핀	2						
7	06613-20010	그리스니플	2						
8	01120-50814	와셔붙임볼트	2						
9	T2620-31182	지지핀	2 ~HT9100295						
9	T2620-31183	지지핀	2 HT9100296~					<-0->	
10	T2610-31311	홈붙이너트	2						
11	05511-50335	분할핀	4						
12	T2630-31131	타이로드조합	1						
13	T2630-31141	타이로드	1						
14	T4625-31191	타이로드엔드조합, 좌	1						
15	T4625-31051	타이로드엔드조합, 3	1						
16	T4625-63701	너트, 좌	1						

----> 개정전의 부품이 개정후의 부품을 대체 할 수 있음 <---- 개정후의 부품이 개정전의 부품에 대체 할 수 있음
<-X-> 개정전과 후의 부품이 상호 호환성이 없음 <---> 개정전과 후의 부품이 상호 호환성이 있음
<-0-> 단품 상태로는 상호호환성이 없으나 관련 부품의 조합상태로는 호환성이 있음

LX480L-T460A 스티어링실린더그룹

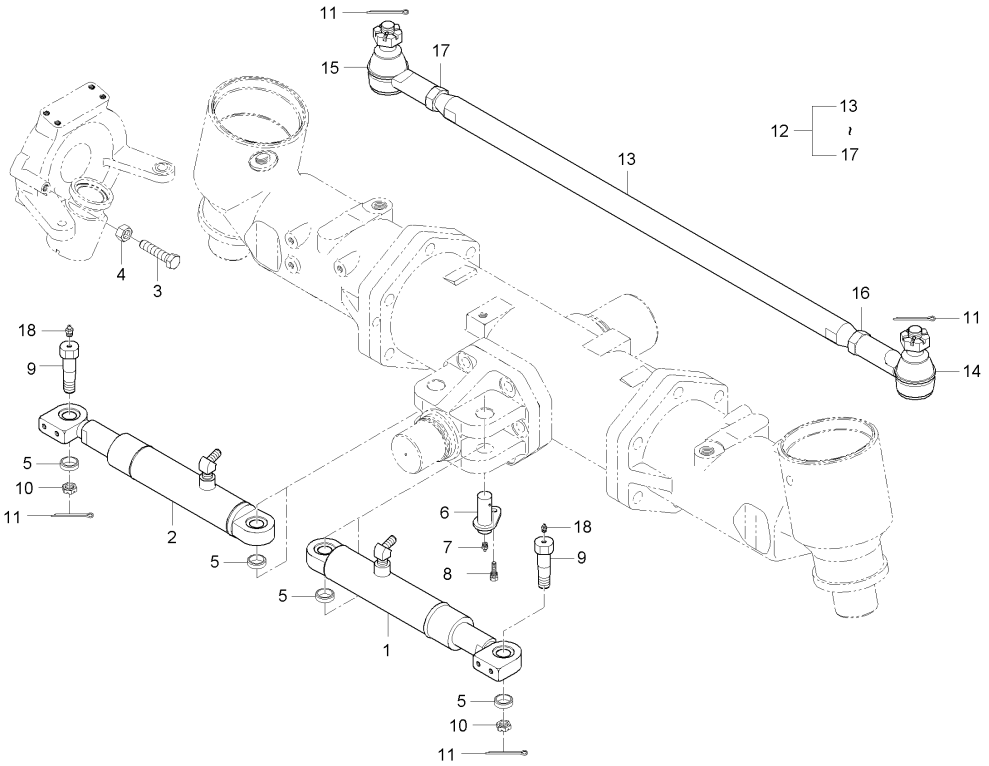

A : LX480L , B : LX485L

No.	부품번호	부품명	수량 A	B	C	D	E	I.C	비고
17	T4520-63701	너트, 우	1						
18	06611-15675	그리스니플	2						

----> 개정전의 부품이 개정후의 부품을 대체 할 수 있음
<---- 개정후의 부품이 개정전의 부품에 대체 할 수 있음
<-X-> 개정전과 후의 부품이 상호 호환성이 없음
<---> 개정전과 후의 부품이 상호 호환성이 있음
<-0-> 단품 상태로는 상호호환성이 없으나 관련 부품의 조합상태로는 호환성이 있음

LX480L-T470A 스티어링실린더커버그룹

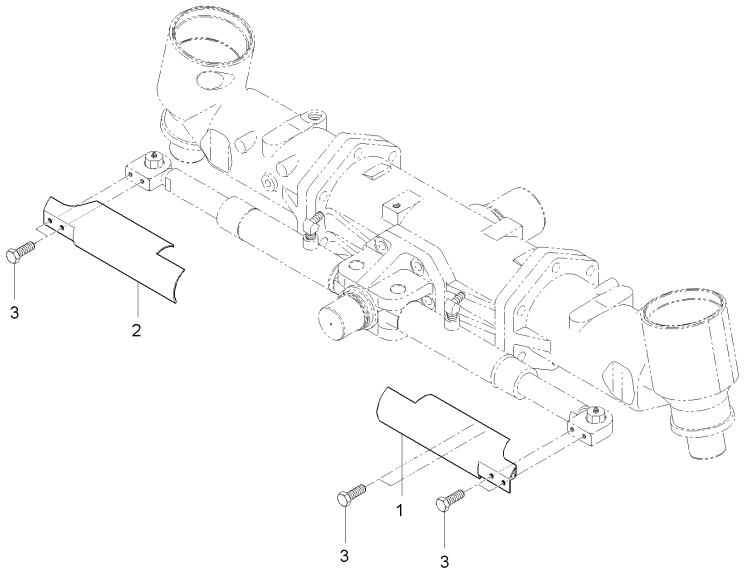

A : LX480L , B : LX485L

No.	부품번호	부품명	수량 A	B	C	D	E	I.C	비고
1	T4125-31332	실린더커버, 좌	1 ~HT9100345						
1	T4125-31332BB	실린더커버, 좌	1 JT9100001~					<-X->	
2	T4125-31342	실린더커버(우)	1 ~HT9100345						
2	T4125-31342BB	실린더커버, 우	1 JT9100001~					<-X->	
3	01023-50610	와셔붙임볼트	4						
3	01754-50610	플랜지볼트	4					<--->	

----> 개정전의 부품이 개정후의 부품을 대체 할 수 있음 <---- 개정후의 부품이 개정전의 부품에 대체 할 수 있음
<-X-> 개정전과 후의 부품이 상호 호환성이 없음 <---> 개정전과 후의 부품이 상호 호환성이 있음
<-0-> 단품 상태로는 상호호환성이 없으나 관련 부품의 조합상태로는 호환성이 있음

LX470-T595A 스티어링실린더그룹

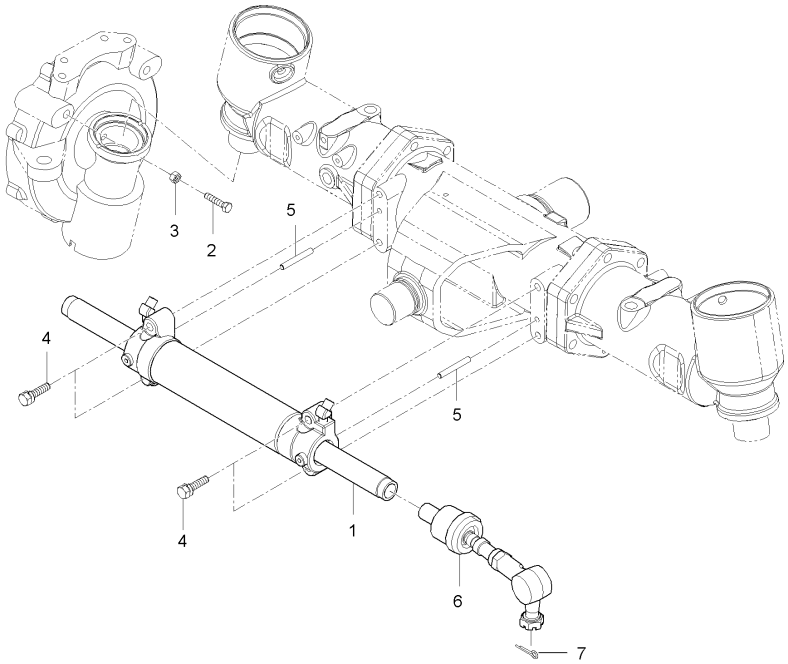

A : LX480L , B : LX485L

No.	부품번호	부품명	수량 A	수량 B	수량 C	수량 D	수량 E	I.C	비고
1	T4115-45201	조향실린더조합		1					
2	T4520-43941	고정볼트		2					
3	02076-50140	너트		2					M14P1.5
4	01133-51255	와셔붙임볼트		4					
5	05012-01016	평행핀		2					
6	T4115-63601	볼조인트조합		2					
7	05511-50335	분할핀		2					DIA3*35

----> 개정전의 부품이 개정후의 부품을 대체 할 수 있음
<---- 개정후의 부품이 개정전의 부품에 대체 할 수 있음
<-X-> 개정전과 후의 부품이 상호 호환성이 없음
<---> 개정전과 후의 부품이 상호 호환성이 있음
<-0-> 단품 상태로는 상호호환성이 없으나 관련 부품의 조합상태로는 호환성이 있음

D360-T600-2B 유압실린더그룹

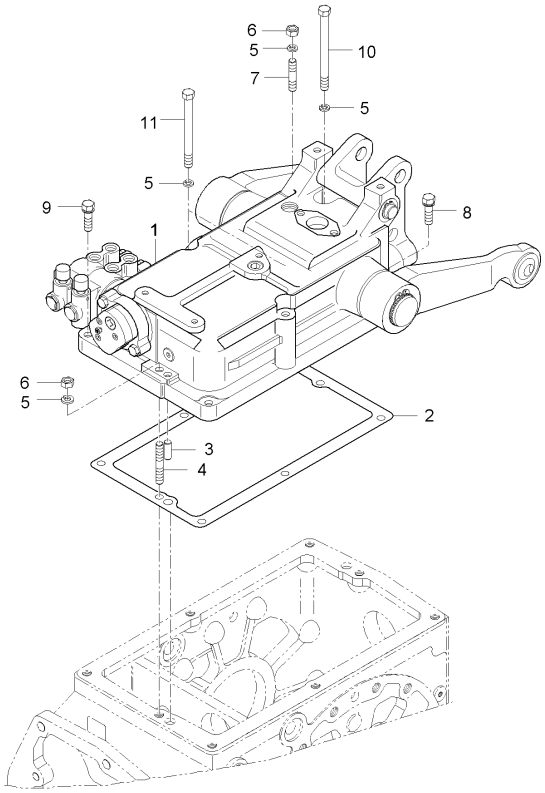

A : LX480L , B : LX485L

No.	부품번호	부품명	수량 A	B	C	D	E	I.C	비고
1	T2615-31202	유압실린더조합	1						
1	T2615-31203	유압실린더조합	1					<----	
2	T4620-37121	패킹	1						
3	37805-4350-1	평행핀	1						
4	01517-51050	심음볼트	1						
5	04512-50100	스프링와셔	5						
5	04512-50100	스프링와셔	6					<----	
6	02176-50100	너트	2						
7	01517-51035	심음볼트	1						
7	01517-51035	심음볼트	2					<----	
8	01133-51038	와셔붙임볼트	2						
8	01133-51038	와셔붙임볼트	1					<----	
9	01133-51030	와셔붙임볼트	1						
10	T2305-14151	볼트	1						
11	01173-51003	볼트	2						

----> 개정전의 부품이 개정후의 부품을 대체 할 수 있음 <---- 개정후의 부품이 개정전의 부품에 대체 할 수 있음
<-X-> 개정전과 후의 부품이 상호 호환성이 없음 <---> 개정전과 후의 부품이 상호 호환성이 있음
<-0-> 단품 상태로는 상호호환성이 없으나 관련 부품의 조합상태로는 호환성이 있음

D360-T610B 유압실린더본체그룹

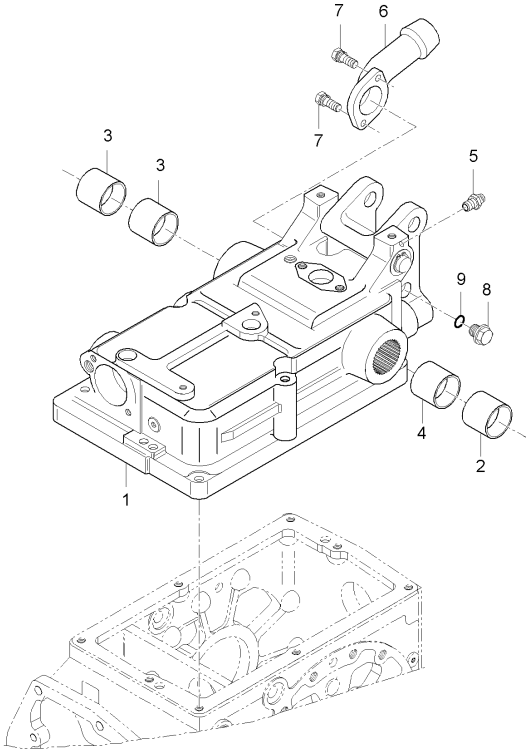

A : LX480L , B : LX485L

No.	부품번호	부품명	수량 A	B	C	D	E	I.C	비고
1	T2615-37111	유압실린더	1						
2	08511-04530	부시	1						
3	08511-05040	부시	2						
4	08511-04540	부시	1						
5	06613-10010	그리스니플	2						
6	T2610-35001	오일주입구	1						
7	01123-50820	와셔붙임볼트	2						
8	06331-45010	플러그	1						
9	04717-01000	시일와셔	1						

----> 개정전의 부품이 개정후의 부품을 대체 할 수 있음 <---- 개정후의 부품이 개정전의 부품에 대체 할 수 있음
<-X-> 개정전과 후의 부품이 상호 호환성이 없음 <---> 개정전과 후의 부품이 상호 호환성이 있음
<-0-> 단품 상태로는 상호호환성이 없으나 관련 부품의 조합상태로는 호환성이 있음

MX480L-T610A 유압실린더그룹

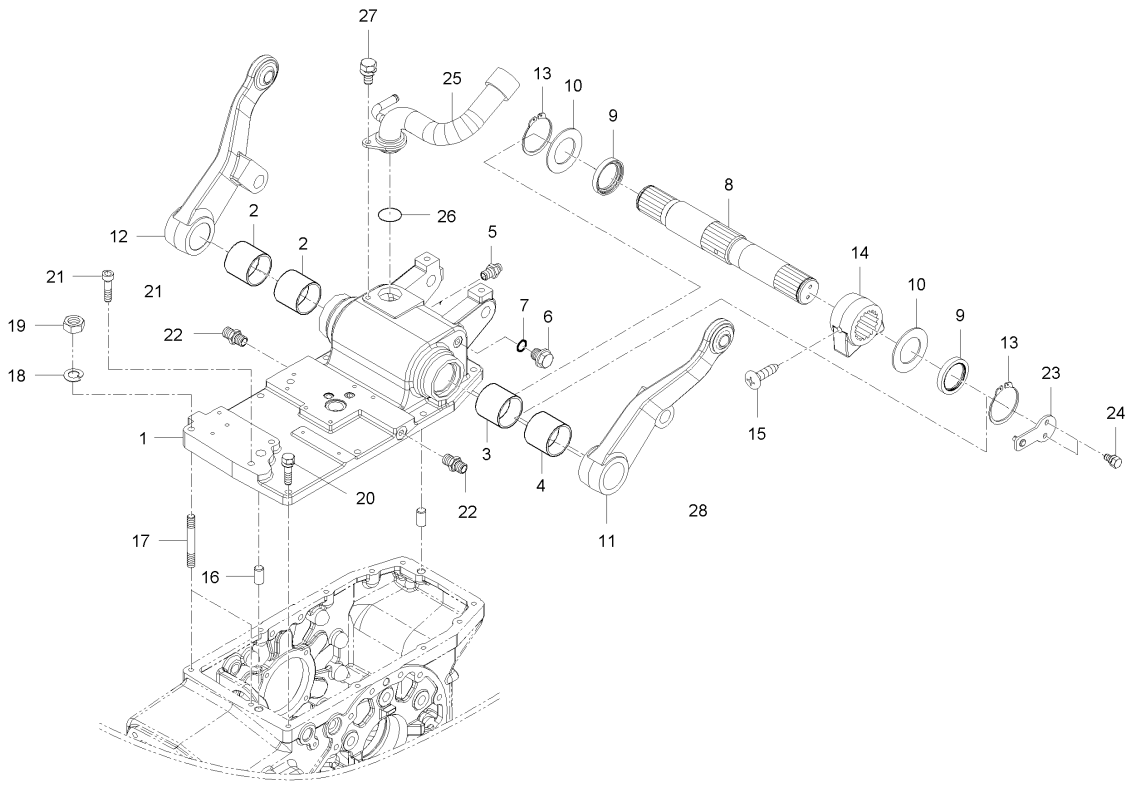

A : LX480L , B : LX485L

No.	부품번호	부품명	수량 A	수량 B	수량 C	수량 D	수량 E	I.C	비고
1	T5410-37112	유압실린더몸체		1					
2	08511-05040	부시		2					50/55*40
3	08511-04540	부시		1					45/50*40
4	08511-04530	부시		1					
5	06613-10010	그리스니플		2					A-M6F
6	06331-45010	플러그		1					M10*1.25
7	04717-01000	시일와셔		1					M10
8	T5410-37431	유압암축		1					
9	09500-45609	오일시일		2					
10	T2610-37461	와셔		2					
11	T5410-37201	승강암 조합(좌)		1					
12	T5410-37211	승강암 조합(우)		1					
13	04612-00450	스냅링		2					
14	T5410-37441	유압암		1					
15	T5410-37451	고정나사		1					
16	37805-4350-1	평행핀		2					
17	01517-51045	심음볼트		1					
18	04512-50100	스프링와셔		1					M10
19	02176-50100	너트		1					M10X1.25

----> 개정전의 부품이 개정후의 부품을 대체 할 수 있음 <---- 개정후의 부품이 개정전의 부품에 대체 할 수 있음
<-X-> 개정전과 후의 부품이 상호 호환성이 없음 <---> 개정전과 후의 부품이 상호 호환성이 있음
<-0-> 단품 상태로는 상호호환성이 없으나 관련 부품의 조합상태로는 호환성이 있음

MX480L-T610A 유압실린더그룹

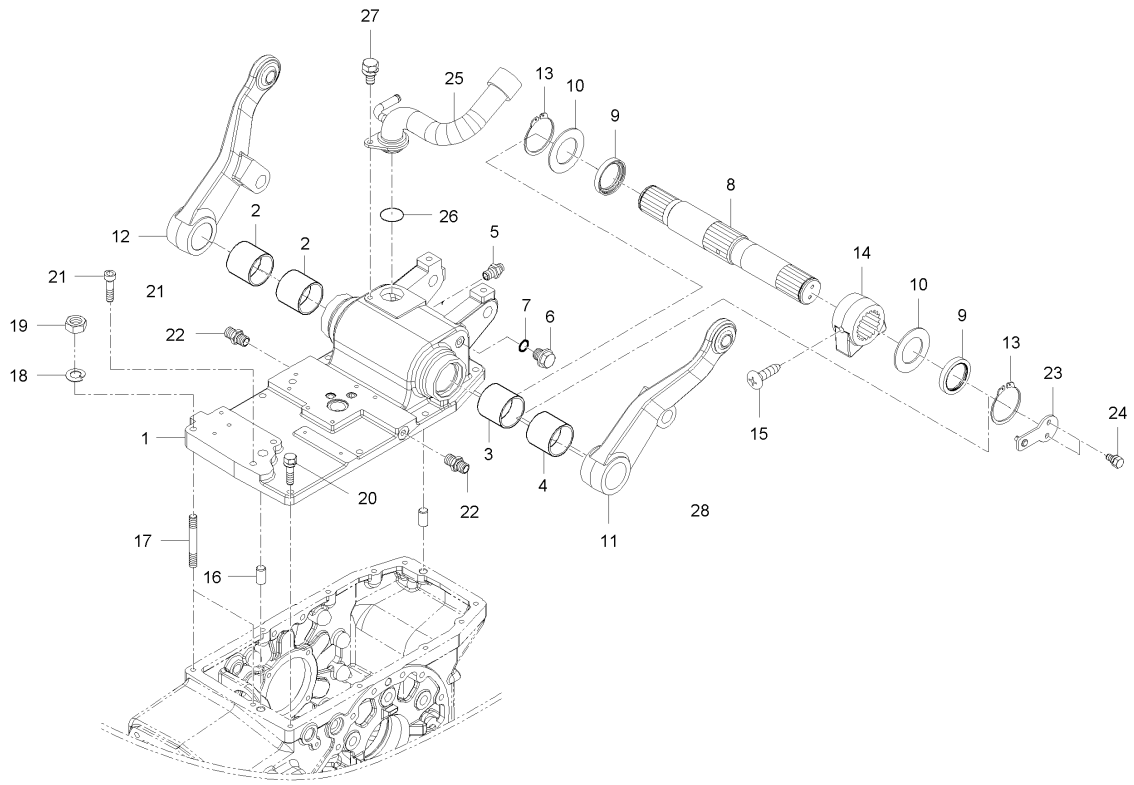

A : LX480L , B : LX485L

No.	부품번호	부품명	수량 A	수량 B	수량 C	수량 D	수량 E	I.C	비고
20	01133-51035	와셔붙임볼트		9					M10X1.25
21	T5410-37461	육각구멍붙이볼트		1					
22	T4620-66161	연결관		2					
23	T4363-33272	브라켓1		1					
24	01023-50614	와셔붙임볼트		2					M6P1.0
25	T5410-35003	오일주유튜브		1					
26	04810-00320	오링		1					
27	01123-50816	와셔붙임볼트		1					M8*P1.25
28	T4620-69362	와이어배선, 1		1					

----> 개정전의 부품이 개정후의 부품을 대체 할 수 있음
<---- 개정후의 부품이 개정전의 부품에 대체 할 수 있음
<-X-> 개정전과 후의 부품이 상호 호환성이 없음
<---> 개정전과 후의 부품이 상호 호환성이 있음
<-0-> 단품 상태로는 상호호환성이 없으나 관련 부품의 조합상태로는 호환성이 있음

D360-T620A 유압승강암그룹

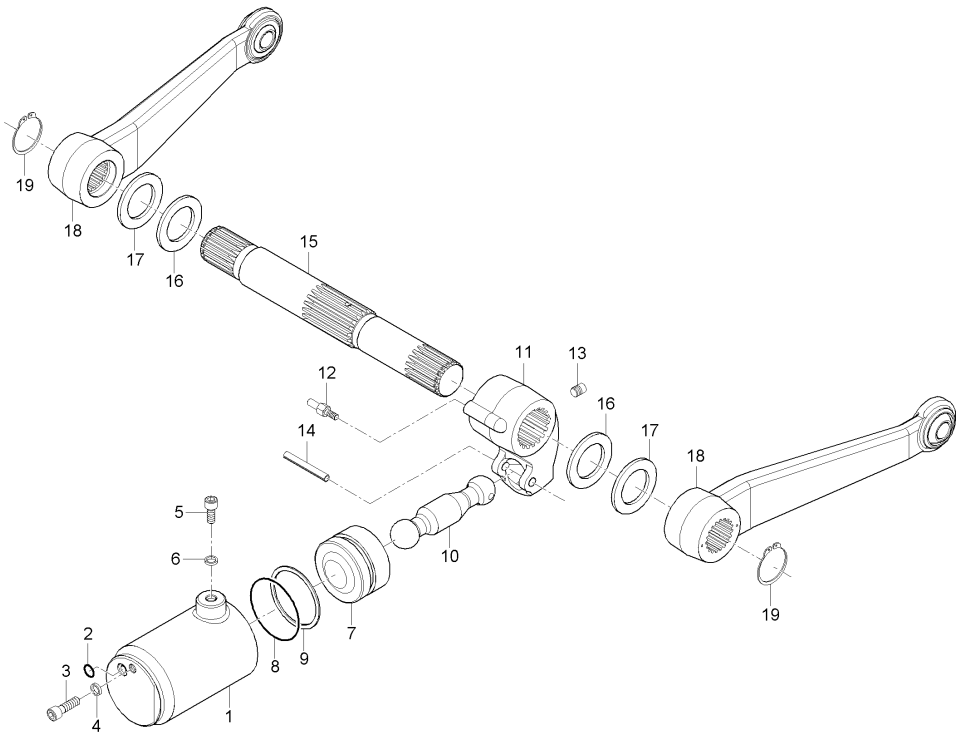

A : LX480L , B : LX485L

No.	부품번호	부품명	수량 A	B	C	D	E	I.C	비고
1	T2610-37303	실린더	1						
2	04810-00120	오링	1						
3	T2610-37362	육각구멍붙이볼트	1						
4	04717-01200	시일와셔	1						
5	T2610-37352	육각구멍붙이볼트	1						
6	04717-01400	시일와셔	1						
7	T2610-37312	피스톤	1						
8	04810-00800	오링	1						
9	T2610-37331	백업링	1						
10	T2610-37322	유압로드	1						
11	T2610-37442	유압암	1						
12	T2610-37421	핀	1						
13	T2610-37453	고정나사	1						
14	05411-00850	스프링핀	1						
15	T2610-37434	유압암축	1						
16	09500-45609	오일시일	2						
17	T2610-37461	와셔	2						
18	T2610-37202	승강암조합	2						
19	04612-00450	스냅링	2						

----> 개정전의 부품이 개정후의 부품을 대체 할 수 있음
<---- 개정후의 부품이 개정전의 부품에 대체 할 수 있음
<-X-> 개정전과 후의 부품이 상호 호환성이 없음
<---> 개정전과 후의 부품이 상호 호환성이 있음
<-0-> 단품 상태로는 상호호환성이 없으나 관련 부품의 조합상태로는 호환성이 있음

MX480L-T620A 톱링크브라켓그룹

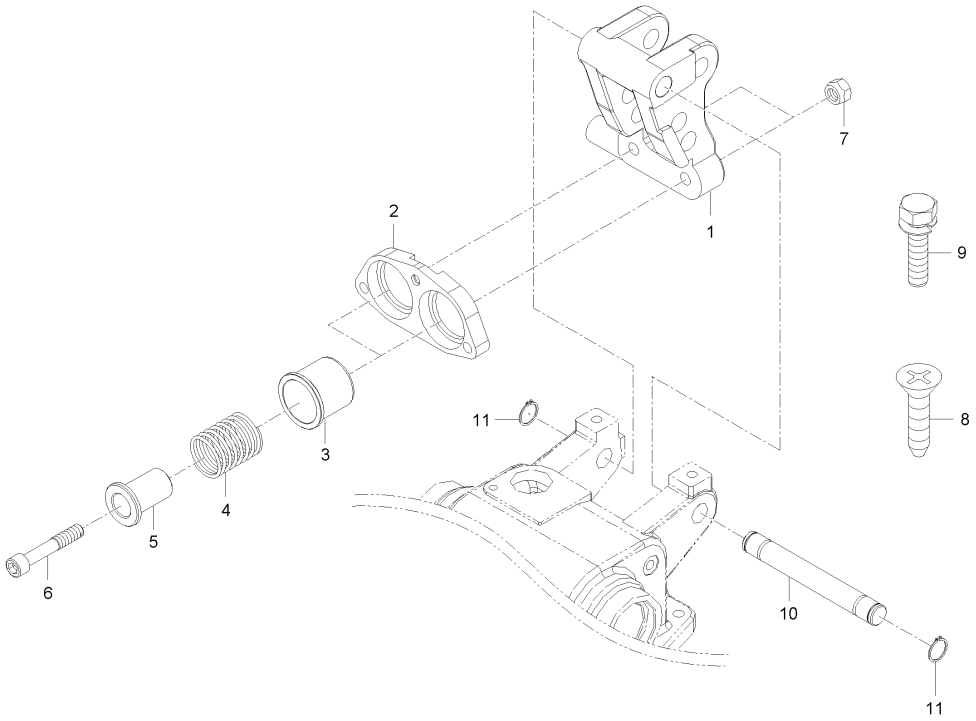

A : LX480L , B : LX485L

No.	부품번호	부품명	수량 A	수량 B	수량 C	수량 D	수량 E	I.C	비고
1	T5410-39801	톱링크홀더		1					
2	T2610-39811	플랜지		1					
3	T2610-39821	커버		2					
4	T2610-39832	스프링		2					
5	T2610-39842	롤러		2					
6	T2610-39852	육각구멍붙이볼트		2					
7	T2610-39961	풀림방지너트		2					
8	T2610-39862	접시머리볼트		1					
9	01123-51035	와셔붙임볼트		2					M10XP1.5
10	T2610-39901	핀		1					
11	04612-00200	스냅링		2					

----> 개정전의 부품이 개정후의 부품을 대체 할 수 있음 <---- 개정후의 부품이 개정전의 부품에 대체 할 수 있음
<-X-> 개정전과 후의 부품이 상호 호환성이 없음 <---> 개정전과 후의 부품이 상호 호환성이 있음
<-0-> 단품 상태로는 상호호환성이 없으나 관련 부품의 조합상태로는 호환성이 있음

LX480L-T630B 유압장치1그룹

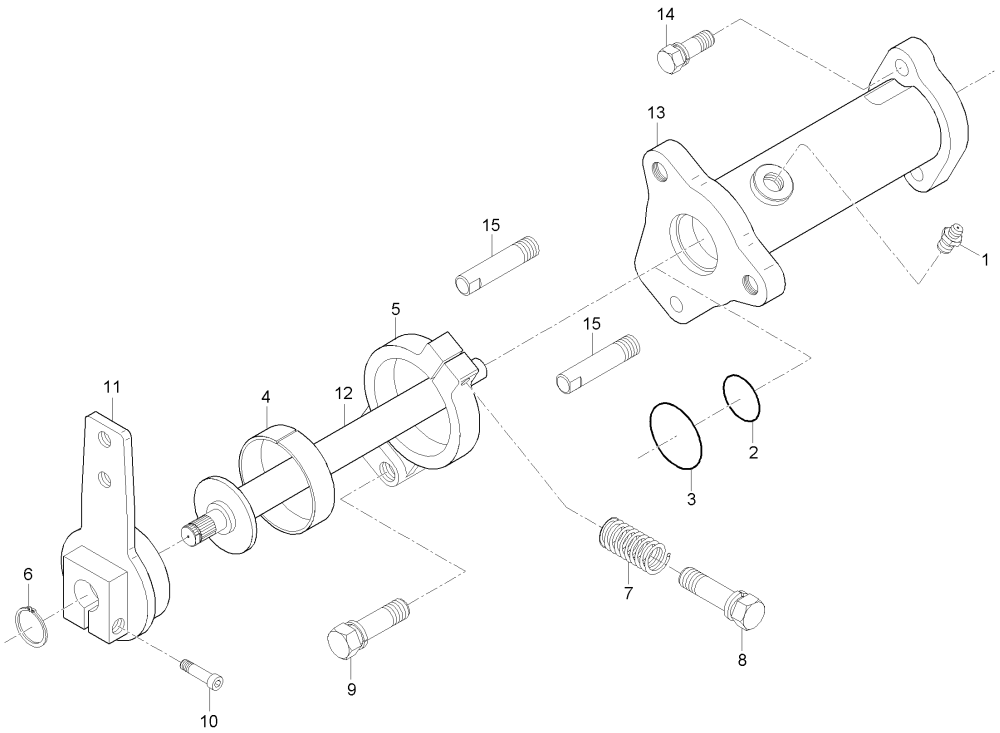

A : LX480L , B : LX485L

No.	부품번호	부품명	수량 A	B	C	D	E	I.C	비고
1	06613-20010	그리스니플	1						
2	04811-00210	오링	1						
3	04811-00250	오링	1						
4	T2610-39201	클러치	1						
4	T2610-39202	클러치	1					<----	
5	T2610-39221	클러치허브, 2	1						
5	T2610-39222	클러치허브, 2	1					<----	
6	04612-00160	스냅링	1						
7	T2610-39233	스프링	1						
8	01053-50640	볼트	1						
9	01123-50830	와셔붙임볼트	2						
10	T2610-39252	육각볼트	1						
11	T2610-39261	조정레버	1						
12	T2615-39272	축	1						
13	T2615-39301	유압레버지지대	1						
14	01123-50825	와셔붙임볼트	2						
15	T2615-39281	스토퍼	2						

----> 개정전의 부품이 개정후의 부품을 대체 할 수 있음
<---- 개정후의 부품이 개정전의 부품에 대체 할 수 있음
<-X-> 개정전과 후의 부품이 상호 호환성이 없음
<---> 개정전과 후의 부품이 상호 호환성이 있음
<-0-> 단품 상태로는 상호호환성이 없으나 관련 부품의 조합상태로는 호환성이 있음

MX480L-T630A 유압실린더그룹

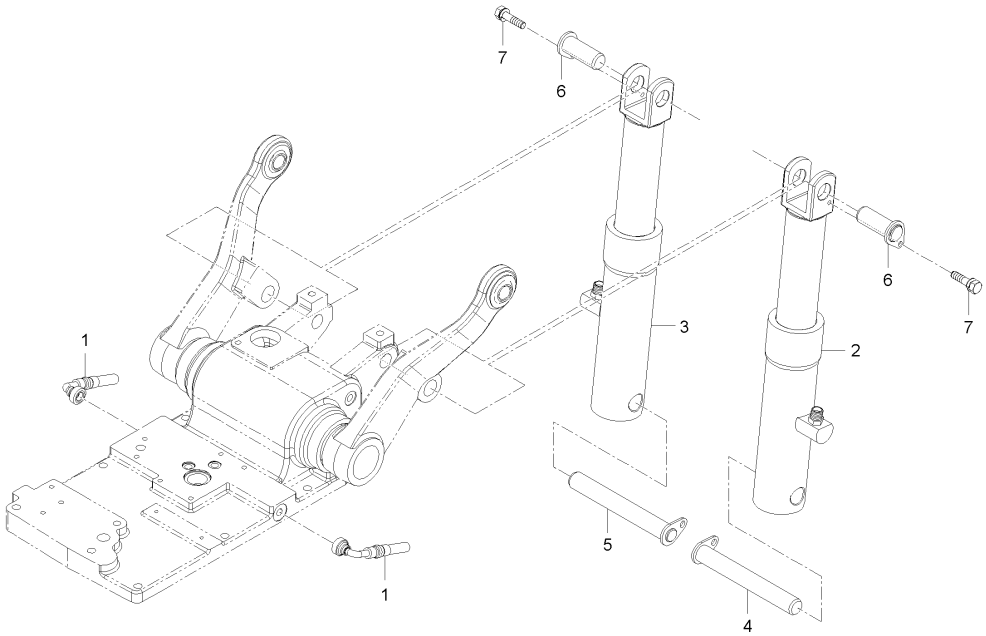

A : LX480L , B : LX485L

No.	부품번호	부품명	수량 A	수량 B	수량 C	수량 D	수량 E	I.C	비고
1	T5410-35111	유압호스조합		2					
2	T5410-37172	승강실린더(좌)		1					
3	T5410-37182	승강실린더(우)		1					
4	T5410-37271	승강실린더 하부핀(좌)		1					
5	T5410-37261	승강실린더 하부핀(우)		1					
6	T5410-35502	승강실린더 상부핀		2					
7	01123-50816	와셔붙임볼트		2					M8*P1.25

----> 개정전의 부품이 개정후의 부품을 대체 할 수 있음
<---- 개정후의 부품이 개정전의 부품에 대체 할 수 있음
<-X-> 개정전과 후의 부품이 상호 호환성이 없음
<---> 개정전과 후의 부품이 상호 호환성이 있음
<-0-> 단품 상태로는 상호호환성이 없으나 관련 부품의 조합상태로는 호환성이 있음

MX480L-T640A 전자제어밸브그룹

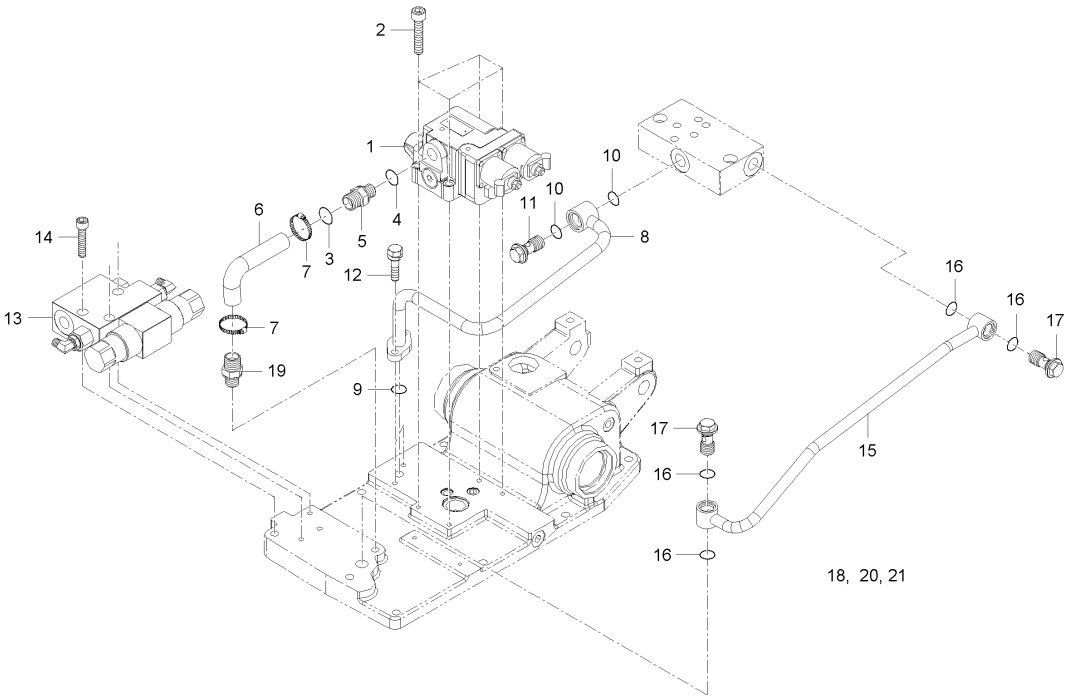

A : LX480L , B : LX485L

No.	부품번호	부품명	수량					I.C	비고
			A	B	C	D	E		
1	T4720-37131	컨트롤밸브		1					
2	T4720-37142	육각볼트		4					
3	04810-00280	오링		1					
4	04810-00120	오링		1					
5	T4715-47071	연결관		1					
6	T5410-38201	되돌림호스2		1					
7	09318-88180	호스클램프		2					
8	T5410-37311	외부유압튜브C		1					
9	04810-00180	오링		1					
10	04810-00200	오링		2					
11	T4620-37092	조인트볼트		1					
12	01123-50825	와셔붙임볼트		2					M8*P1.25
13	T5410-34152	수평제어밸브조합		1					
14	T4363-37141	육각볼트		2					
15	T5410-37321	외부유압튜브P		1					
16	04810-00200	오링		4					
17	T4620-37092	조인트볼트		2					
18	04810-00120	오링		2					
19	T4715-47071	연결관		2					

----> 개정전의 부품이 개정후의 부품을 대체 할 수 있음 <---- 개정후의 부품이 개정전의 부품에 대체 할 수 있음
<-X-> 개정전과 후의 부품이 상호 호환성이 없음 <---> 개정전과 후의 부품이 상호 호환성이 있음
<-0-> 단품 상태로는 상호호환성이 없으나 관련 부품의 조합상태로는 호환성이 있음

MX480L-T640A 전자제어밸브그룹

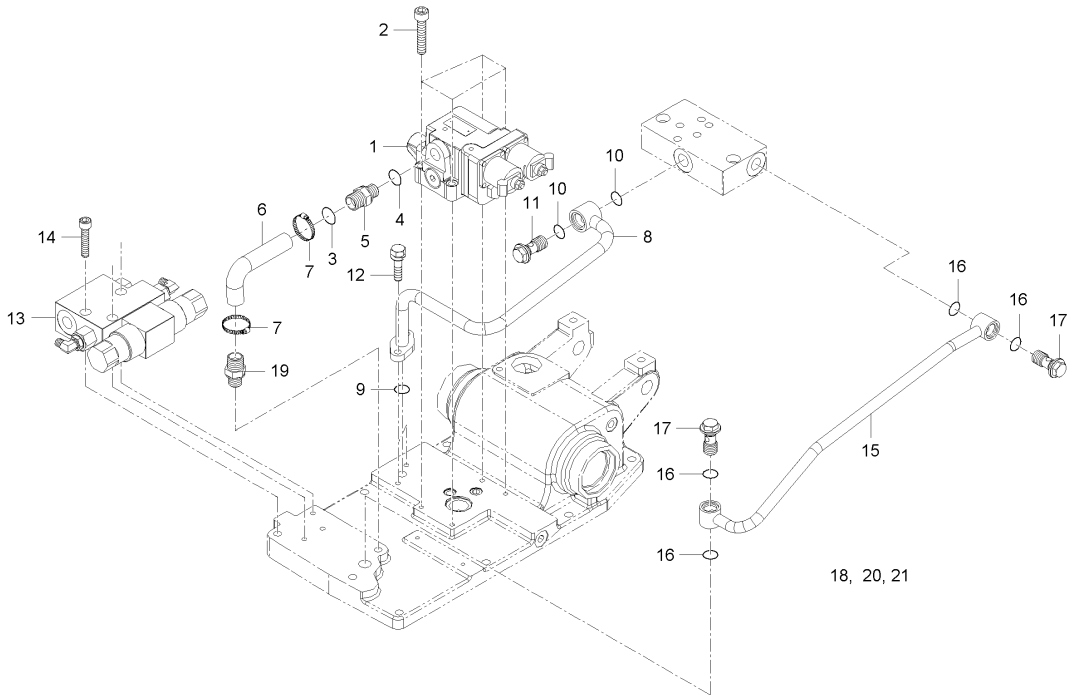

A : LX480L , B : LX485L

No.	부품번호	부품명	수량 A	수량 B	수량 C	수량 D	수량 E	I.C	비고
20	T5410-34482	리프트실린더호스(상)		1					
21	T5410-34492	리프트실린더호스(하)		1					

----> 개정전의 부품이 개정후의 부품을 대체 할 수 있음
<---- 개정후의 부품이 개정전의 부품에 대체 할 수 있음
<-X-> 개정전과 후의 부품이 상호 호환성이 없음
<---> 개정전과 후의 부품이 상호 호환성이 있음
<-0-> 단품 상태로는 상호호환성이 없으나 관련 부품의 조합상태로는 호환성이 있음

D360-T650B 톱링크브라켓그룹

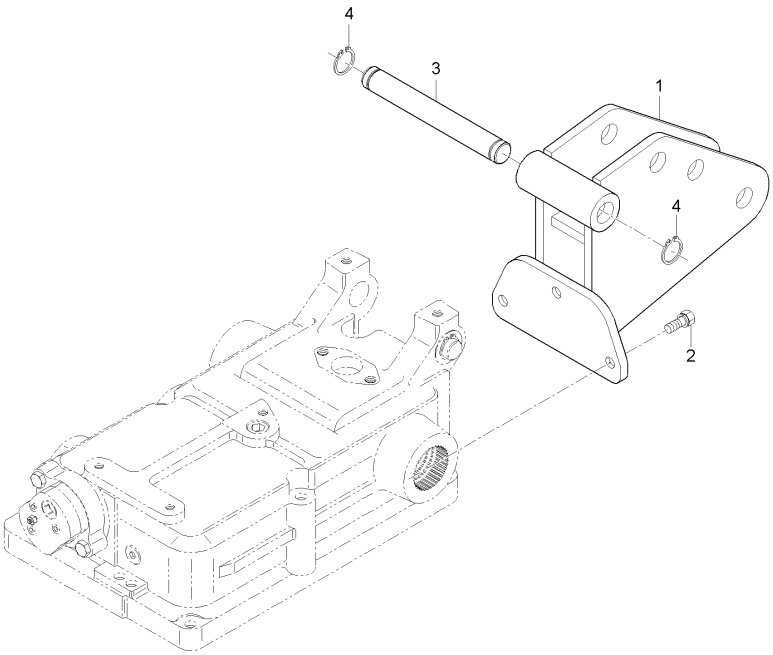

A : LX480L , B : LX485L

No.	부품번호	부품명	수량 A	B	C	D	E	I.C	비고
1	T2615-39801ED	톱링크홀더	1						
2	01123-51025	와셔붙임볼트	3						
3	T2610-39901	핀	1						
4	04612-00200	스냅링	2						

----> 개정전의 부품이 개정후의 부품을 대체 할 수 있음 <---- 개정후의 부품이 개정전의 부품에 대체 할 수 있음
<-X-> 개정전과 후의 부품이 상호 호환성이 없음 <---> 개정전과 후의 부품이 상호 호환성이 있음
<-0-> 단품 상태로는 상호호환성이 없으나 관련 부품의 조합상태로는 호환성이 있음

MX480L-T650A 외부유압밸브그룹

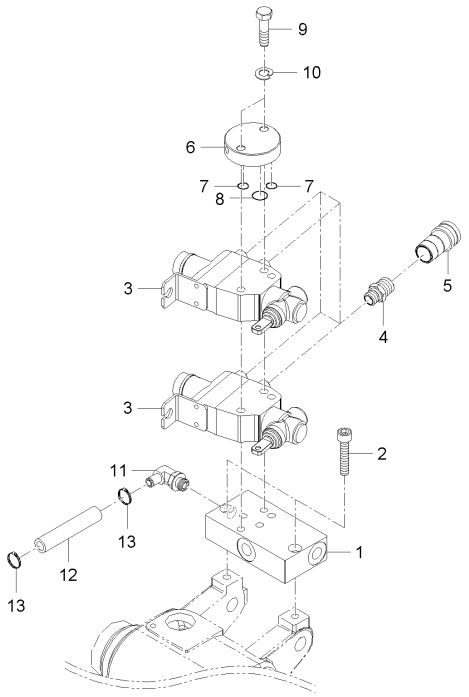

A : LX480L , B : LX485L

No.	부품번호	부품명	수량 A	수량 B	수량 C	수량 D	수량 E	I.C	비고
1	T5410-34101	유로블록		1					
2	T5410-34111	육각구멍붙이볼트		2					
3	T5410-34301	복동밸브조합		2					
4	T5410-34311	컨넥터		4					
5	T2660-90091	소켓커플러, 3/8		4					
6	T2610-37473	커버		1					
7	04810-00120	오링		2					
8	04811-06250	오링		1					
9	T2305-37171	볼트		2					
10	04512-50100	스프링와셔		2					M10
11	T4682-34142	엘보우		1					
12	T2185-38404	되돌림호스, 1		1					
13	09318-88180	호스클램프		2					

----> 개정전의 부품이 개정후의 부품을 대체 할 수 있음
<---- 개정후의 부품이 개정전의 부품에 대체 할 수 있음
<-X-> 개정전과 후의 부품이 상호 호환성이 없음
<---> 개정전과 후의 부품이 상호 호환성이 있음
<-0-> 단품 상태로는 상호호환성이 없으나 관련 부품의 조합상태로는 호환성이 있음

CK30M-T660A 유압장치2그룹

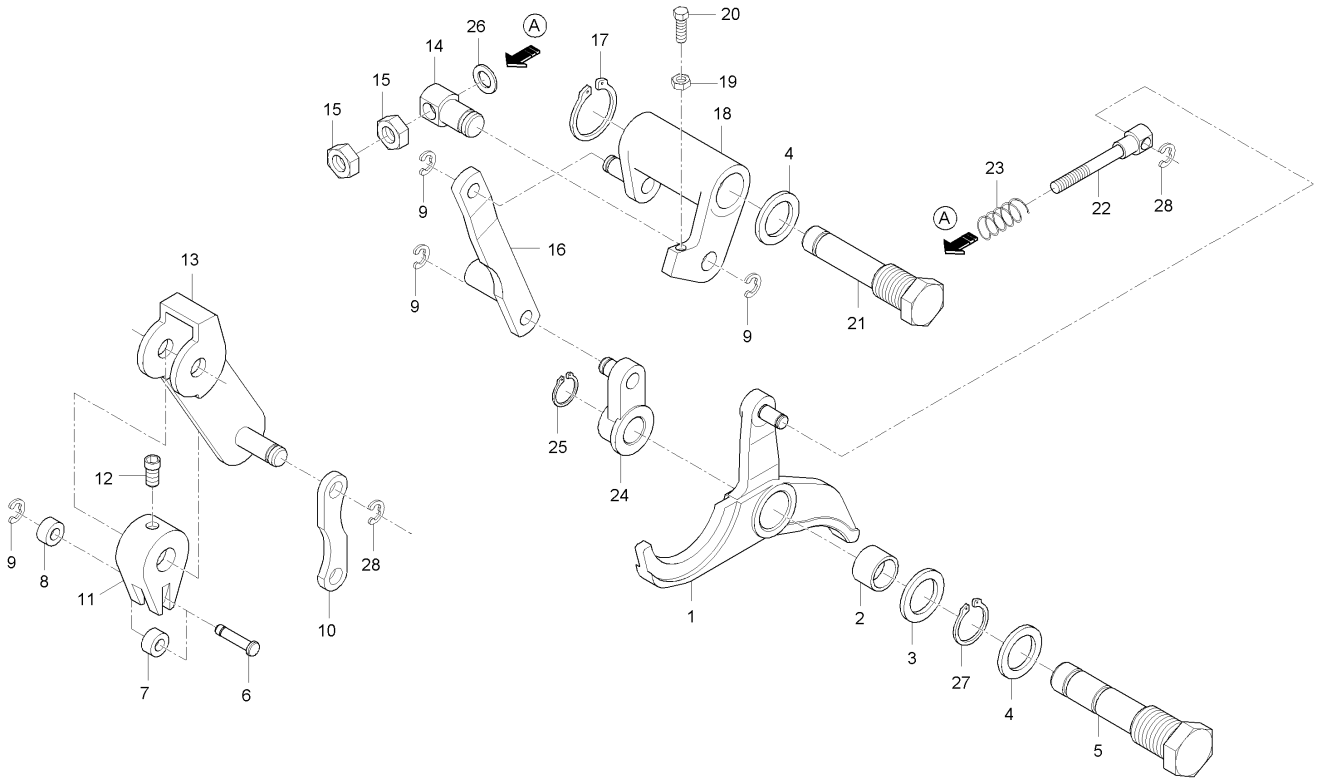

A : LX480L , B : LX485L

No.	부품번호	부품명	수량 A	B	C	D	E	I.C	비고
1	T2610-39351	레버	1						
1	T2610-39352	레버	1					<--->	
2	08811-62216	니들베어링	1						
3	T2610-39371	와셔	1						
4	04724-00180	패킹	2						
5	T2610-39402	핀	1						
6	T2610-39511	핀	1						
7	T2610-39521	롤러, 1	1						
8	T2610-39531	롤러, 2	1						
9	04613-50060	스냅링	5						
10	T2610-39611	링크, 3	1						
11	T2610-39562	암	1						
12	T2610-39572	고정나사	1						
13	T2610-39582	캠, 1	1						
14	T2610-39601	핀	1						
15	02056-50060	너트	2						
16	T2610-39551	링크	1						
17	04612-00150	스냅링	1						
18	T2610-39621	암	1						

----> 개정전의 부품이 개정후의 부품을 대체 할 수 있음 <---- 개정후의 부품이 개정전의 부품에 대체 할 수 있음
<-X-> 개정전과 후의 부품이 상호 호환성이 없음 <---> 개정전과 후의 부품이 상호 호환성이 있음
<-0-> 단품 상태로는 상호호환성이 없으나 관련 부품의 조합상태로는 호환성이 있음

CK30M-T660A 유압장치2그룹

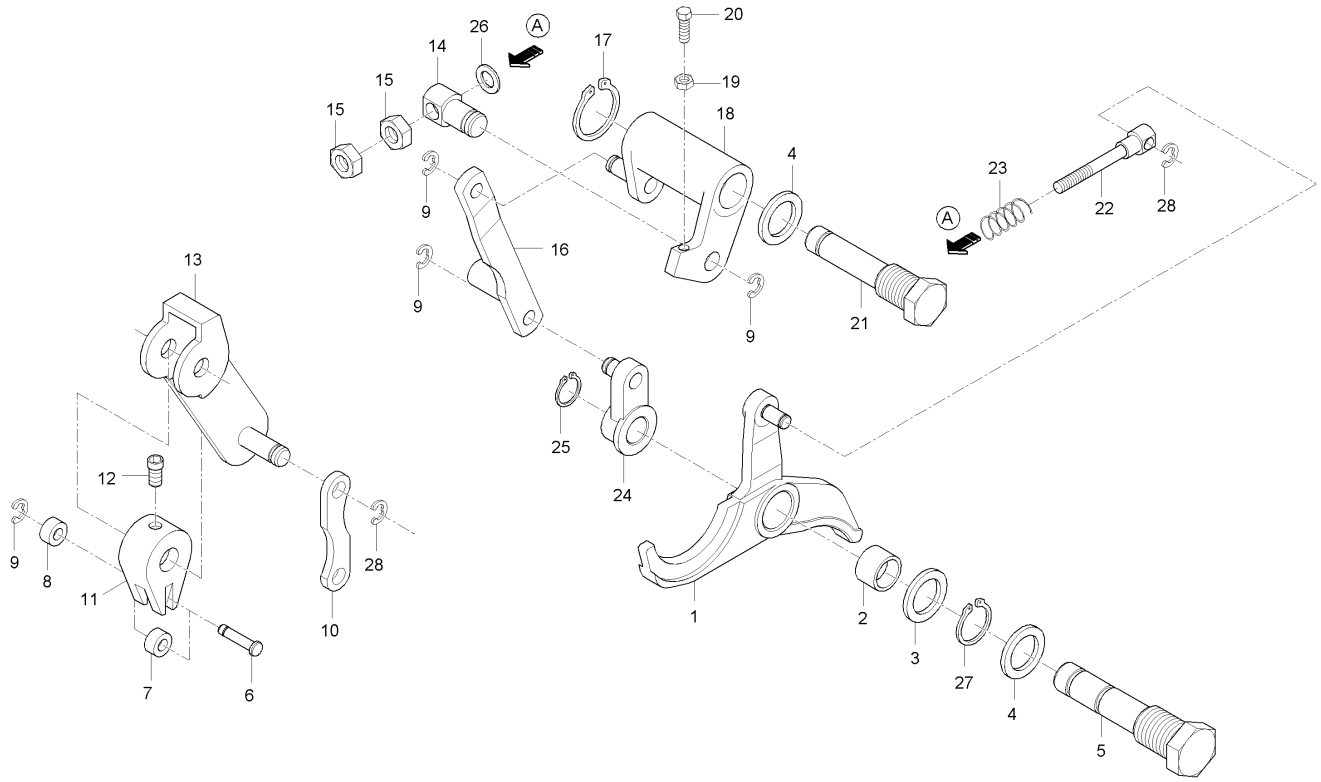

A : LX480L , B : LX485L

No.	부품번호	부품명	수량 A	B	C	D	E	I.C	비고
19	02156-50080	너트	1						
20	T2610-39631	볼트	1						
21	T2610-39652	핀	1						
22	T2610-39661	핀	1						
23	T2610-39672	스프링	1						
24	T2610-39681	링크	1						
25	04612-00150	스냅링	1						
26	04014-50060	평와셔	1						
27	04612-00160	스냅링	1						
28	04613-50070	스냅링	1						

----> 개정전의 부품이 개정후의 부품을 대체 할 수 있음
<---- 개정후의 부품이 개정전의 부품에 대체 할 수 있음
<-X-> 개정전과 후의 부품이 상호 호환성이 없음
<---> 개정전과 후의 부품이 상호 호환성이 있음
<-0-> 단품 상태로는 상호호환성이 없으나 관련 부품의 조합상태로는 호환성이 있음

D360-T660A 주분배밸브그룹

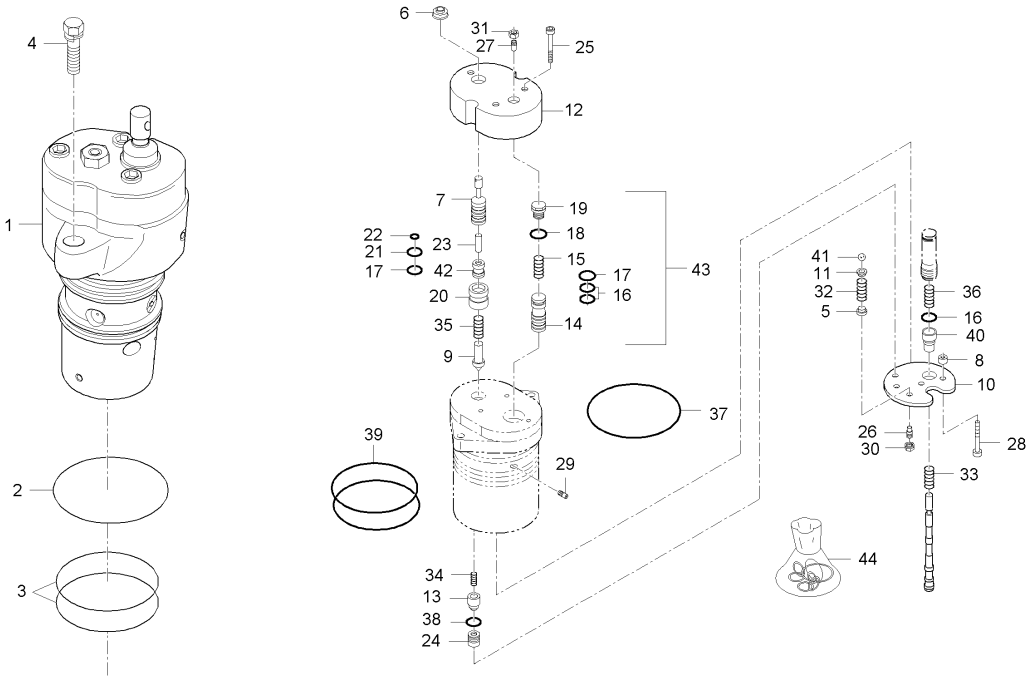

A : LX480L , B : LX485L

No.	부품번호	부품명	수량 A	B	C	D	E	I.C	비고
1	110022004	분배밸브	1						
1	110048004	주분배밸브	1					<----	
1	110053004	MLS밸브(MORE STEPS M20)	1					<----	
1	110083004	MLS 밸브(MORE STEPS M20)	1					<----	
2	04810-00550	오링	1						
3	04810-50500	오링	2						
4	01123-50835	와셔붙임볼트	2						
5	110001080	간격통	1						
6	110001110	고무가이드	1						
7	110009032	레버조합	1						
8	110001160	스페이스	3						
9	110003040	밸브	1						
10	110003150	판	1						
11	110004080	스페이스	1						
12	110004090	커버	1						
13	110005040	밸브	1						
14	110006032	밸브	1						
15	350044000	스프링	1						
16	360011000	O-링	3						

----> 개정전의 부품이 개정후의 부품을 대체 할 수 있음 <---- 개정후의 부품이 개정전의 부품에 대체 할 수 있음
<-X-> 개정전과 후의 부품이 상호 호환성이 없음 <---> 개정전과 후의 부품이 상호 호환성이 있음
<-0-> 단품 상태로는 상호호환성이 없으나 관련 부품의 조합상태로는 호환성이 있음

D360-T660A 주분배밸브그룹

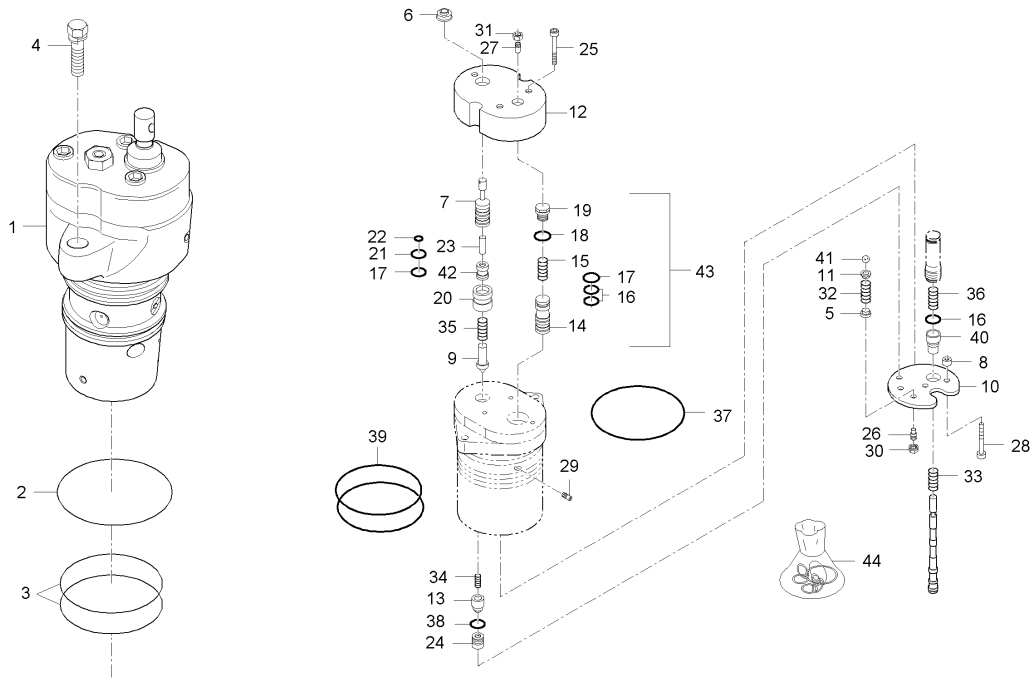

A : LX480L , B : LX485L

No.	부품번호	부품명	수량 A	B	C	D	E	I.C	비고
17	360054000	0-링	2						
18	360076000	0-링	1						
19	440144000	플러그	1						
20	110011020	밸브시트	1						
21	360009000	0-링	1						
22	360010000	0-링	1						
23	460002000	핀	1						
24	110012020	밸브시트	1						
25	300002000	조정나사	3						
26	300004000	조정나사	1						
27	300093000	스크류	1						
28	300129000	조정나사	3						
29	300180000	스크류	1						
30	310001000	너트	1						
31	310003000	너트	1						
32	350005000	스프링	1						
33	350011000	스프링	1						
34	350027000	스프링	1						
35	350043000	스프링	1						

----> 개정전의 부품이 개정후의 부품을 대체 할 수 있음 <---- 개정후의 부품이 개정전의 부품에 대체 할 수 있음
<-X-> 개정전과 후의 부품이 상호 호환성이 없음 <---> 개정전과 후의 부품이 상호 호환성이 있음
<-0-> 단품 상태로는 상호호환성이 없으나 관련 부품의 조합상태로는 호환성이 있음

D360-T660A 주분배밸브그룹

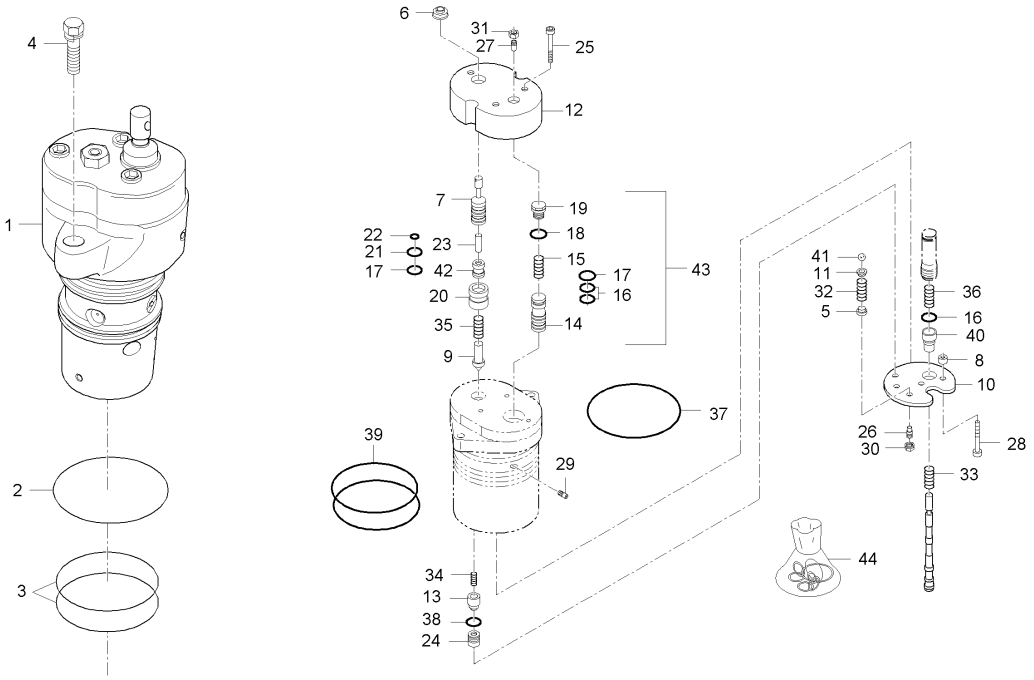

A : LX480L , B : LX485L

No.	부품번호	부품명	수량 A	B	C	D	E	I.C	비고
36	350046000	스프링	1						
37	360003000	시일	1						
38	360073000	0-링	1						
39	360077000	0-링	2						
40	440008000	플러그	1						
41	450005000	볼	1						
42	110004040	밸브	1						
43	110007032	밸브	1						
44	950011024	0링KIT(녹색)	1						

----> 개정전의 부품이 개정후의 부품을 대체 할 수 있음 <---- 개정후의 부품이 개정전의 부품에 대체 할 수 있음
<-X-> 개정전과 후의 부품이 상호 호환성이 없음 <---> 개정전과 후의 부품이 상호 호환성이 있음
<-0-> 단품 상태로는 상호호환성이 없으나 관련 부품의 조합상태로는 호환성이 있음

MX480L-T660A 모듈레이터밸브그룹

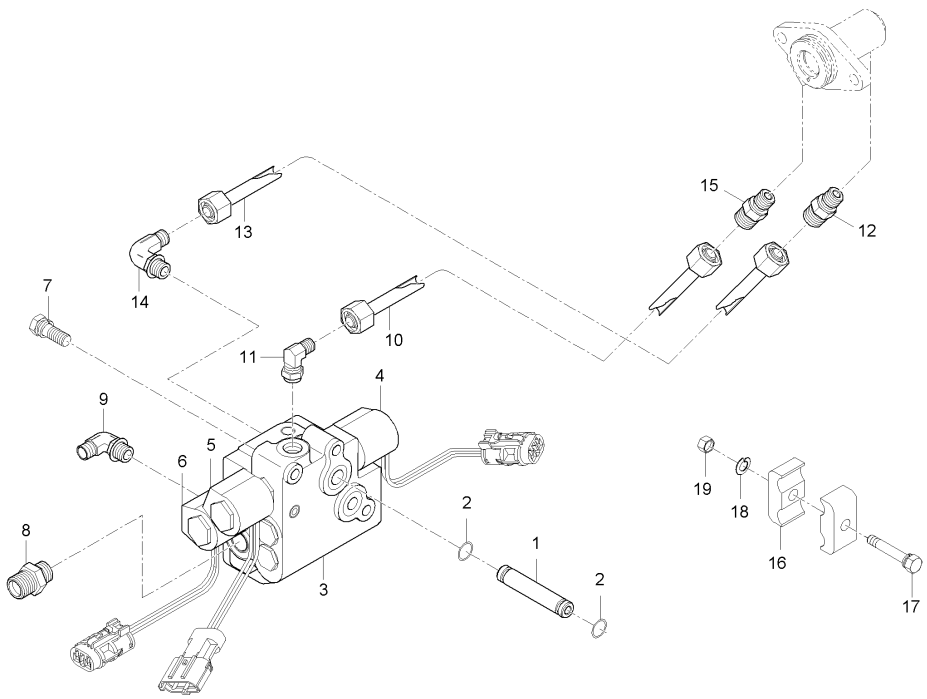

A : LX480L , B : LX485L

No.	부품번호	부품명	수량 A	수량 B	수량 C	수량 D	수량 E	I.C	비고
1	T2615-25921	연결튜브		1					
2	04811-00090	오링		2					
3	T2660-34103	모듈레이터밸브조합		1					
4	VS-B3-12AB-150	솔레노이드코일		1					
5	VS-B3-12AC-150	솔레노이드코일		1					
6	VS-B3-12AA-150	솔레노이드코일		1					
7	01123-50850	와셔붙임볼트		3					
8	T4125-37231	연결관		1					
9	T2350-66161	엘보우		1					
10	T2660-32962	유압튜브, 4WD		1					
11	T4420-37361	엘보우		1					
12	T4810-45721	연결관		1					
13	T2660-47132	유압튜브, QT		1					
14	T4420-37361	엘보우		1					
15	T4810-45721	연결관		1					
16	T4810-47151	튜브잡이		2					
17	01754-50840	플랜지볼트		1					
18	04512-50080	스프링와셔		1					M8
19	02114-50080	너트		1					M8*P1.25

----> 개정전의 부품이 개정후의 부품을 대체 할 수 있음
<---- 개정후의 부품이 개정전의 부품에 대체 할 수 있음
<-X-> 개정전과 후의 부품이 상호 호환성이 없음
<---> 개정전과 후의 부품이 상호 호환성이 있음
<-0-> 단품 상태로는 상호호환성이 없으나 관련 부품의 조합상태로는 호환성이 있음

LX480L-T670A 외부유압레버그룹

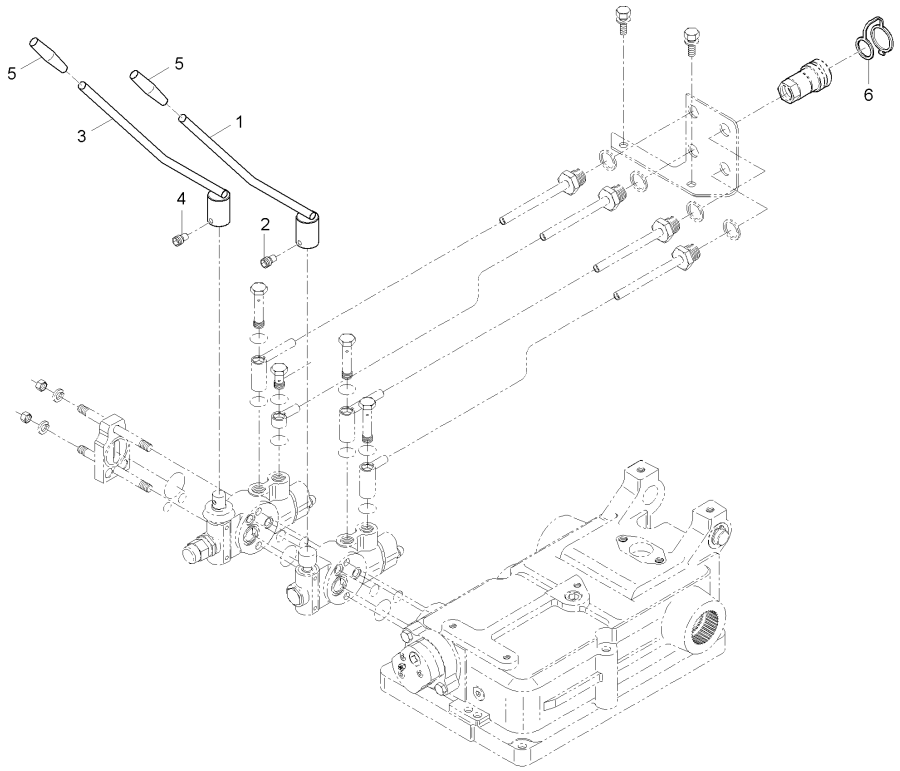

A : LX480L , B : LX485L

No.	부품번호	부품명	수량 A	B	C	D	E	I.C	비고
1	T2630-65254	복동레버, 3	1						
2	T2610-39572	고정나사	1						
3	T2630-65294	복동레버, 2	1						
4	T2610-39572	고정나사	1						
5	76KP-1737-1	손잡이	2						
6	T2660-90081	커플러소켓마개, 3/8	4						

----> 개정전의 부품이 개정후의 부품을 대체 할 수 있음 <---- 개정후의 부품이 개정전의 부품에 대체 할 수 있음
<-X-> 개정전과 후의 부품이 상호 호환성이 없음 <---> 개정전과 후의 부품이 상호 호환성이 있음
<-0-> 단품 상태로는 상호호환성이 없으나 관련 부품의 조합상태로는 호환성이 있음

MX480L-T670A 유압블록조합그룹

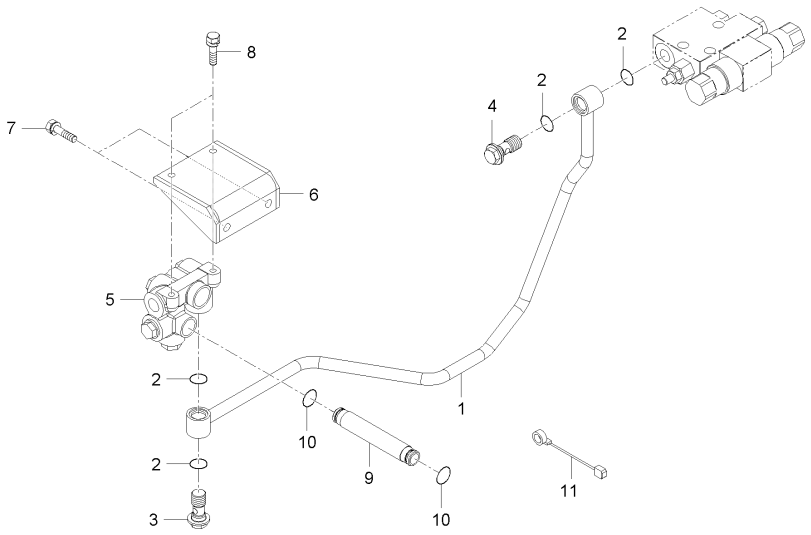

A : LX480L , B : LX485L

No.	부품번호	부품명	수량 A	수량 B	수량 C	수량 D	수량 E	I.C	비고
1	T5410-37131	유압튜브2		1					
2	04810-00200	오링		4					
3	T4620-37092	조인트볼트		1					
4	T4363-37092	죠인트볼트		1					
5	T4625-37013	유압블럭조합		1					
6	T5410-37041	유압블록지지대		1					
6	T5410-37042ED	유압블록지지대		1				<----	
7	01133-51025	와셔붙임볼트		2					M10*1.25
8	01123-50820	와셔붙임볼트		2					M8*P1.25
9	T2610-37022	오토리턴튜브		1					
10	04811-05170	오링		2					P16
11	T4620-69521	와이어배선, 4		1					

----> 개정전의 부품이 개정후의 부품을 대체 할 수 있음 <---- 개정후의 부품이 개정전의 부품에 대체 할 수 있음
<-X-> 개정전과 후의 부품이 상호 호환성이 없음 <---> 개정전과 후의 부품이 상호 호환성이 있음
<-0-> 단품 상태로는 상호호환성이 없으나 관련 부품의 조합상태로는 호환성이 있음

LX480L-T670-2A 외부유압밸브2그룹

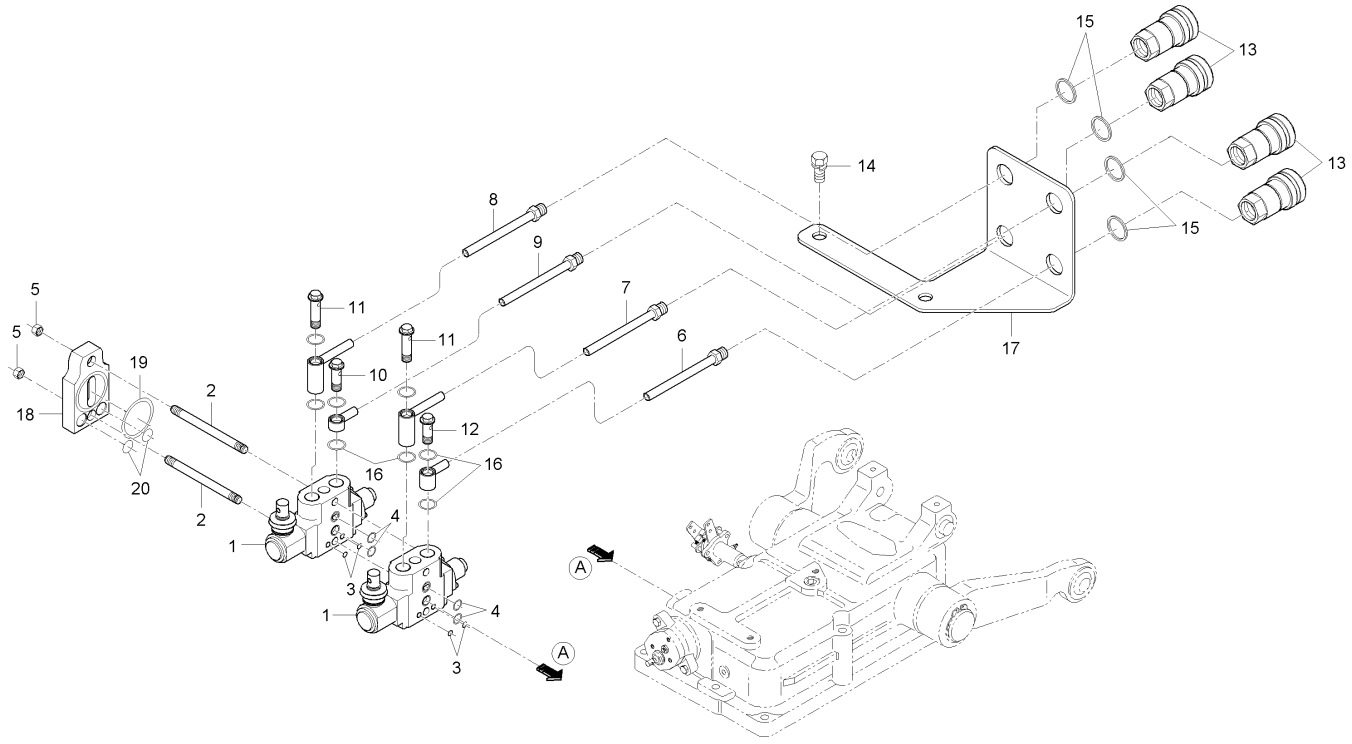

A : LX480L , B : LX485L

No.	부품번호	부품명	수량 A	B	C	D	E	I.C	비고
1	T2610-39053	복동밸브조합	2						
2	T2610-37852	심음볼트, M10X131MM	2						
3	04810-00120	오링	4						
4	04811-06250	오링	4						
5	41182-5151-1	풀림방지너트	2						
6	T2660-90011	유압튜브, A	1						
7	T2660-90021	유압튜브, B	1						
8	T2660-90031	유압튜브, C	1						
9	T2610-90048	쿨링튜브, D	1						
10	T4520-90042	조인트볼트	2						
11	T4520-37372	조인트볼트, 2	1						
12	T2360-37081	조인트볼트	1						
13	T2660-90091	소켓커플러, 3/8	4						
14	01133-51018	와셔붙임볼트	2						
15	04717-01800	시일와셔	4						
16	04811-00200	오링	8						
17	T2630-90071	소켓지지대	1						
18	T2610-37482	커버	1						
19	04811-10380	오링	1						

----> 개정전의 부품이 개정후의 부품을 대체 할 수 있음 <---- 개정후의 부품이 개정전의 부품에 대체 할 수 있음
<-X-> 개정전과 후의 부품이 상호 호환성이 없음 <---> 개정전과 후의 부품이 상호 호환성이 있음
<-0-> 단품 상태로는 상호호환성이 없으나 관련 부품의 조합상태로는 호환성이 있음

LX480L-T670-2A 외부유압밸브2그룹

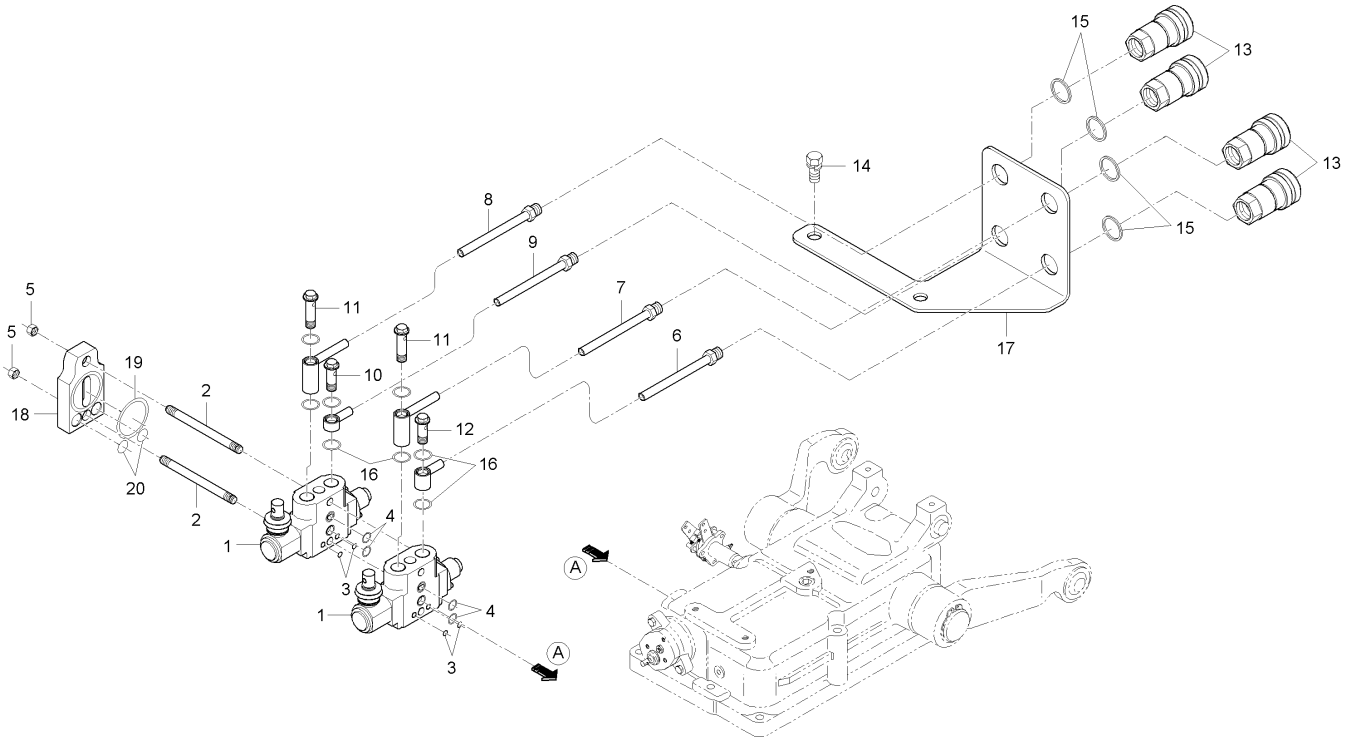

A : LX480L , B : LX485L

No.	부품번호	부품명	수량 A	B	C	D	E	I.C	비고
20	04811-00100	오링	2						

----> 개정전의 부품이 개정후의 부품을 대체 할 수 있음
<---- 개정후의 부품이 개정전의 부품에 대체 할 수 있음
<-X-> 개정전과 후의 부품이 상호 호환성이 없음
<---> 개정전과 후의 부품이 상호 호환성이 있음
<-0-> 단품 상태로는 상호호환성이 없으나 관련 부품의 조합상태로는 호환성이 있음

MX480L-T680A 유압필터그룹

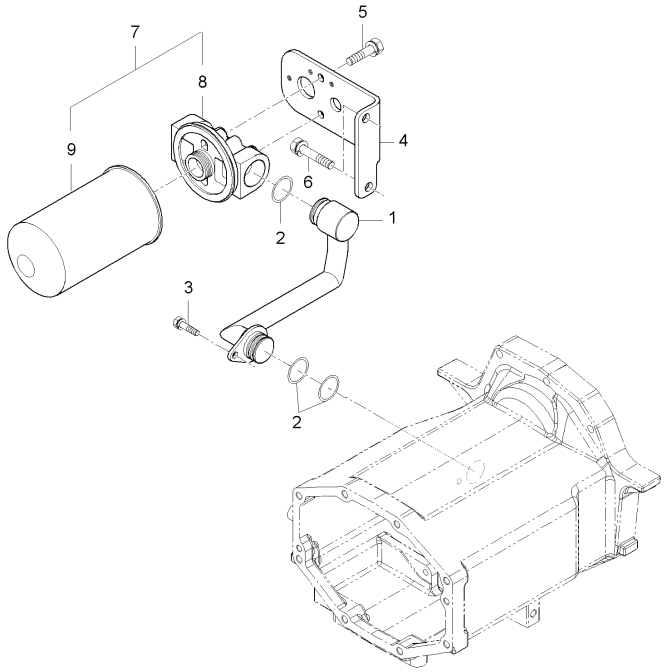

A : LX480L , B : LX485L

No.	부품번호	부품명	수량					I.C	비고
			A	B	C	D	E		
1	T5410-38001	흡입튜브1		1					
2	04810-00320	오링		3					
3	01123-50820	와셔붙임볼트		1					M8*P1.25
4	T2660-38051	필터지지대		1					
5	01133-51020	와셔붙임볼트		2					M10*P1.25
6	01133-51030	와셔붙임볼트		2					M10*1.25
7	T4620-38022	유압필터조합		1					
8	T4620-38042	필터브라켓		1					
9	T4620-38032	유압필터		1					

----> 개정전의 부품이 개정후의 부품을 대체 할 수 있음 <---- 개정후의 부품이 개정전의 부품에 대체 할 수 있음
<-X-> 개정전과 후의 부품이 상호 호환성이 없음 <---> 개정전과 후의 부품이 상호 호환성이 있음
<-0-> 단품 상태로는 상호호환성이 없으나 관련 부품의 조합상태로는 호환성이 있음

MX480L-T700A 기어펌프그룹

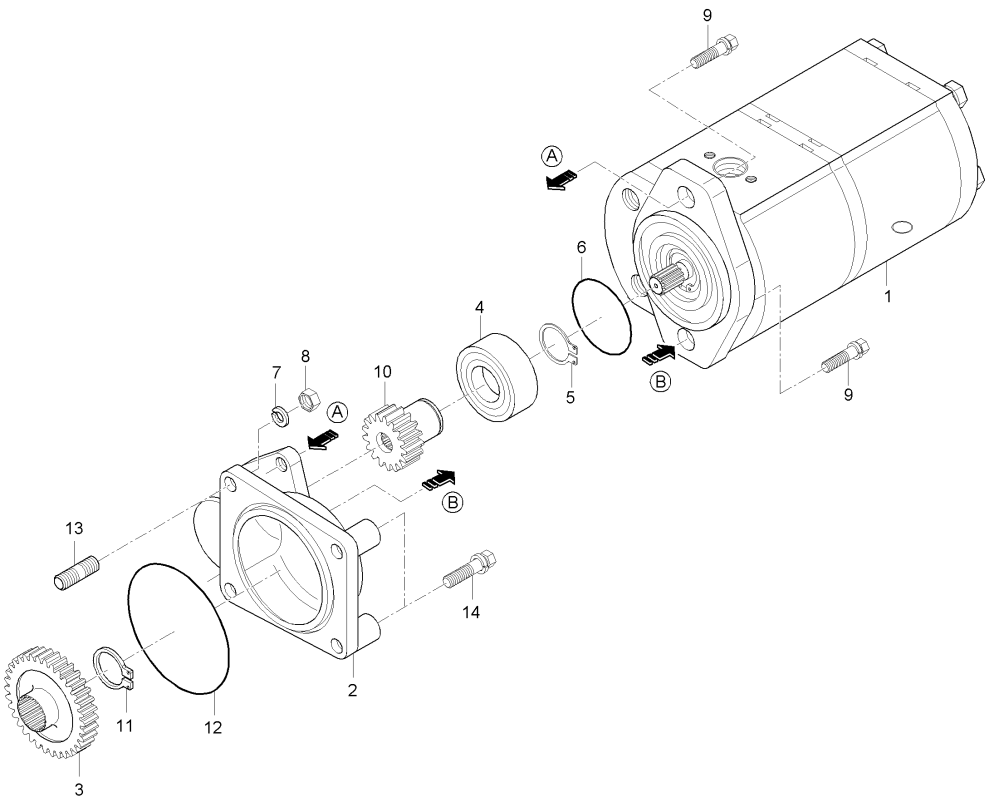

A : LX480L , B : LX485L

No.	부품번호	부품명	수량 A	수량 B	수량 C	수량 D	수량 E	I.C	비고
1	T5410-76001	기어펌프조합		1					
2	T4620-76002	펌프홀더		1					
3	T2185-76021	기어, 34		1					
4	08241-05205	볼베어링		1					
5	04612-00250	스냅링		1					
6	04811-10800	오링		1					
7	04512-50080	스프링와셔		2					M8
8	02114-50080	너트		2					M8*P1.25
9	01133-51035	와셔붙임볼트		2					M10X1.25
10	T4620-76031	기어, 17		1					
11	15471-9536-1	스냅링		1					
12	04811-10850	오링		1					
13	01513-50822	심음볼트		2					M8*1.25
14	01123-50845	와셔붙임볼트		2					M8*P1.25

----> 개정전의 부품이 개정후의 부품을 대체 할 수 있음
<---- 개정후의 부품이 개정전의 부품에 대체 할 수 있음
<-X-> 개정전과 후의 부품이 상호 호환성이 없음
<---> 개정전과 후의 부품이 상호 호환성이 있음
<-0-> 단품 상태로는 상호호환성이 없으나 관련 부품의 조합상태로는 호환성이 있음

DK40-T705A 기어펌프그룹

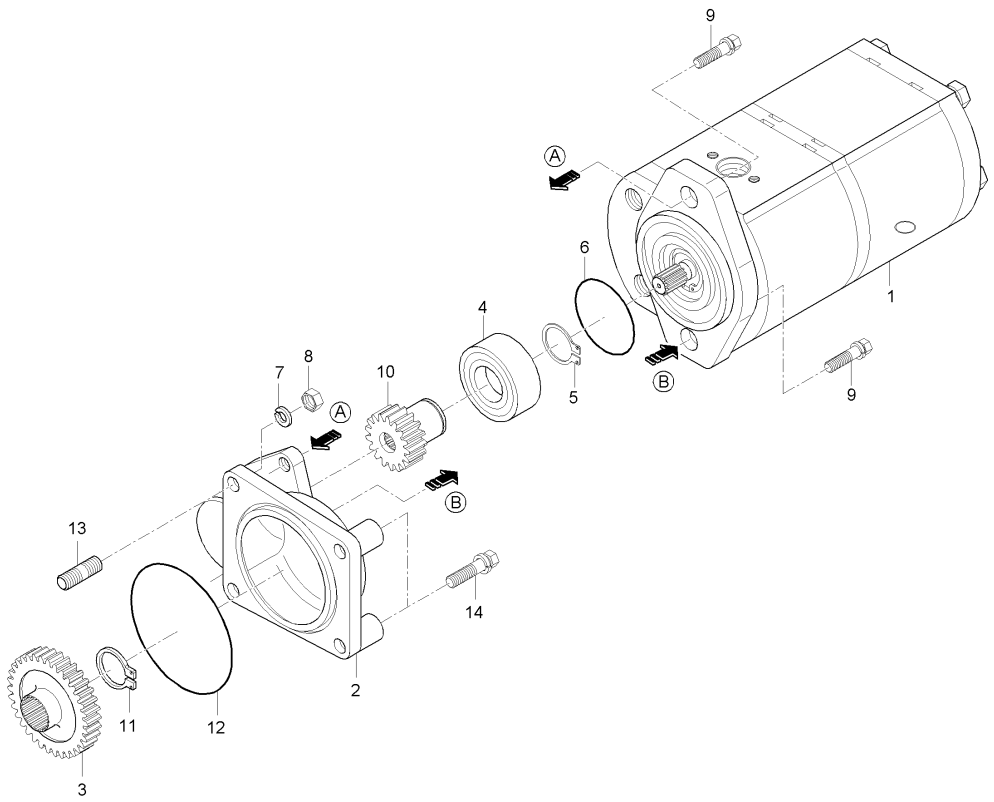

A : LX480L , B : LX485L

No.	부품번호	부품명	수량 A	수량 B	수량 C	수량 D	수량 E	I.C	비고
1	T4620-76042	기어펌프조합	1						
1	T2670-76042	기어펌프	1					<----	
1	T4620-76042	기어펌프조합	1					<--->	
1	T4620-45101	기어펌프조합	1					<--->	
2	T4620-76001	펌프홀더	1						
2	T4620-76002	펌프홀더	1					<--->	
3	T2720-76021	기어, 33	1 ~GT9100160						
3	T2185-76021	기어, 34	1 HT9100001~					<-X->	
4	08241-05205	볼베어링	1						
5	04612-00250	스냅링	1						
6	04811-10800	오링	1						
7	04512-50080	스프링와셔	2						
8	02114-50080	너트	2						
9	01133-51035	와셔붙임볼트	2						
10	T2720-76031	기어, 18	1 ~GT9100095						
10	T4620-76031	기어, 17	1 HT9100001~					<-X->	
11	15471-9536-1	스냅링	1						
12	04811-10850	오링	1						
13	01513-50822	심음볼트	2						

----> 개정전의 부품이 개정후의 부품을 대체 할 수 있음 <---- 개정후의 부품이 개정전의 부품에 대체 할 수 있음
<-X-> 개정전과 후의 부품이 상호 호환성이 없음 <---> 개정전과 후의 부품이 상호 호환성이 있음
<-0-> 단품 상태로는 상호호환성이 없으나 관련 부품의 조합상태로는 호환성이 있음

DK40-T705A 기어펌프그룹

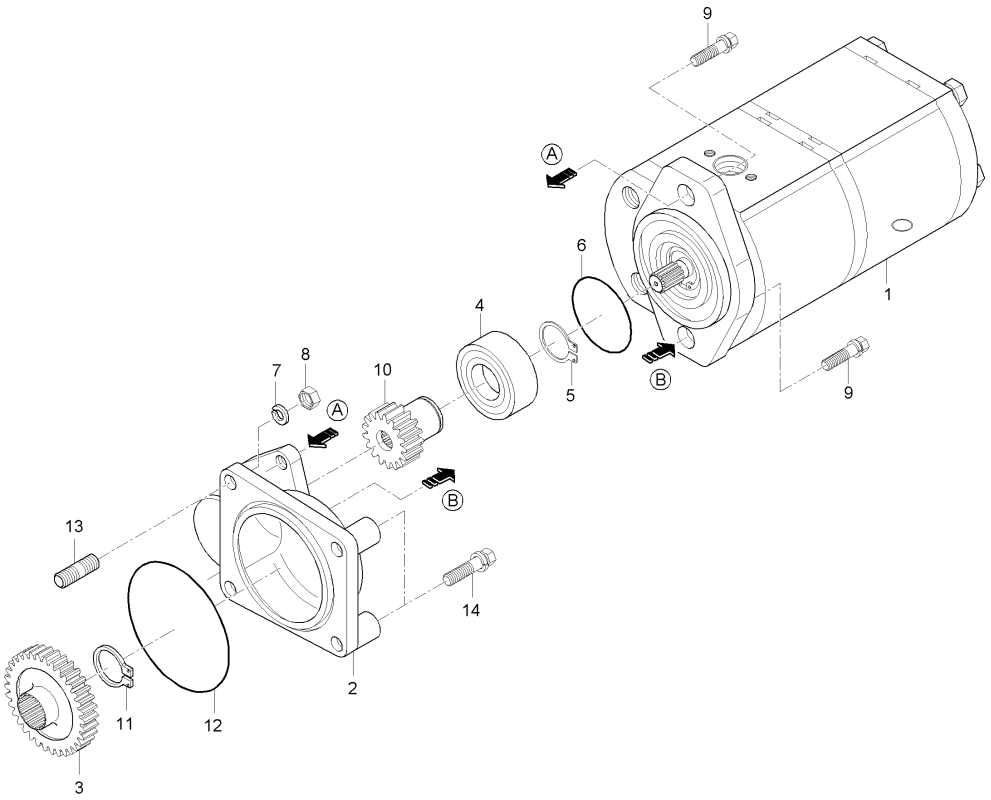

A : LX480L , B : LX485L

No.	부품번호	부품명	수량 A	B	C	D	E	I.C	비고
14	01123-50845	와셔붙임볼트	2						

----> 개정전의 부품이 개정후의 부품을 대체 할 수 있음
<---- 개정후의 부품이 개정전의 부품에 대체 할 수 있음
<-X-> 개정전과 후의 부품이 상호 호환성이 없음
<---> 개정전과 후의 부품이 상호 호환성이 있음
<-0-> 단품 상태로는 상호호환성이 없으나 관련 부품의 조합상태로는 호환성이 있음

LX480L-T710A 모듈레이트밸브그룹

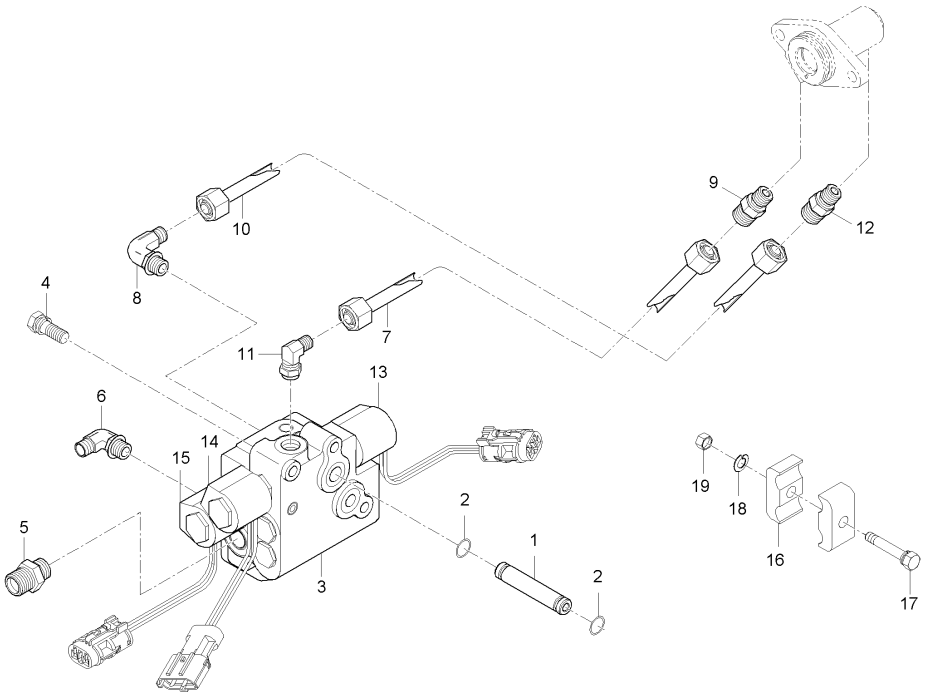

A : LX480L , B : LX485L

No.	부품번호	부품명	수량 A	B	C	D	E	I.C	비고
1	T2615-25921	연결튜브	1						
2	04811-00090	오링	2						
3	T2660-34101	모듈레이터밸브조합	1						
3	T2660-34102	모듈레이터밸브조합	1					<--->	
4	01123-50850	와셔붙임볼트	3						
5	T4810-47131	연결관	1						
6	T2350-66161	엘보우	1						
7	T2660-32961	유압튜브, 4WD	1						
7	T2660-32962	유압튜브, 4WD	1					<-0->	
8	T4420-37361	엘보우	1						
9	T4810-45721	연결관	1						
10	T2660-47131	유압튜브, QT	1						
10	T2660-47132	유압튜브, QT	1					<-0->	
11	T4420-37361	엘보우	1						
12	T4810-45721	연결관	1						
13	VC-21006-A	솔레노이드, PTO	1 ~HT9100245						
13	VS-B3-12AA-150	솔레노이드코일	1 HT9100246~					<-0->	
14	VC-21006-B	솔레노이드, 4WD	1 ~HT9100245						
14	VS-B3-12AB-150	솔레노이드코일	1 HT9100246~					<-0->	

----> 개정전의 부품이 개정후의 부품을 대체 할 수 있음 <---- 개정후의 부품이 개정전의 부품에 대체 할 수 있음
<-X-> 개정전과 후의 부품이 상호 호환성이 없음 <---> 개정전과 후의 부품이 상호 호환성이 있음
<-0-> 단품 상태로는 상호호환성이 없으나 관련 부품의 조합상태로는 호환성이 있음

LX480L-T710A 모듈레이트밸브그룹

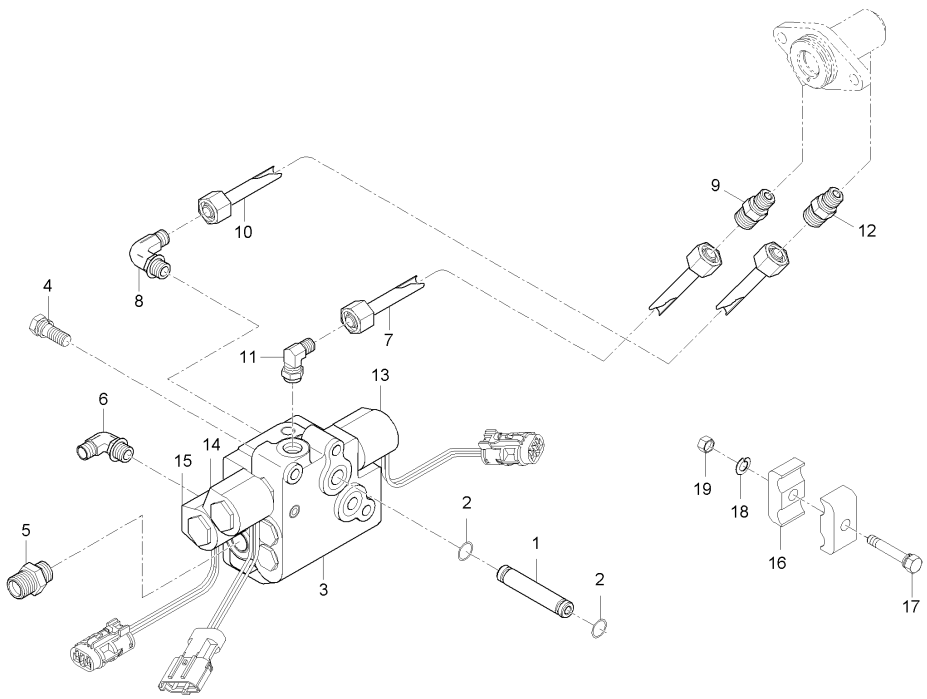

A : LX480L , B : LX485L

No.	부품번호	부품명	수량 A	B	C	D	E	I.C	비고
15	VC-21006-C	솔레노이드, QT	1 ~HT9100245						
15	VS-B3-12AC-150	솔레노이드코일	1 HT9100246~					<-0->	
16	T4810-47151	튜브잡이	2						
17	01754-50840	플랜지볼트	1						
18	04512-50080	스프링와셔	1						
19	02114-50080	너트	1						

----> 개정전의 부품이 개정후의 부품을 대체 할 수 있음
<---- 개정후의 부품이 개정전의 부품에 대체 할 수 있음
<-X-> 개정전과 후의 부품이 상호 호환성이 없음
<---> 개정전과 후의 부품이 상호 호환성이 있음
<-0-> 단품 상태로는 상호호환성이 없으나 관련 부품의 조합상태로는 호환성이 있음

MX480L-T710A 유압튜브그룹

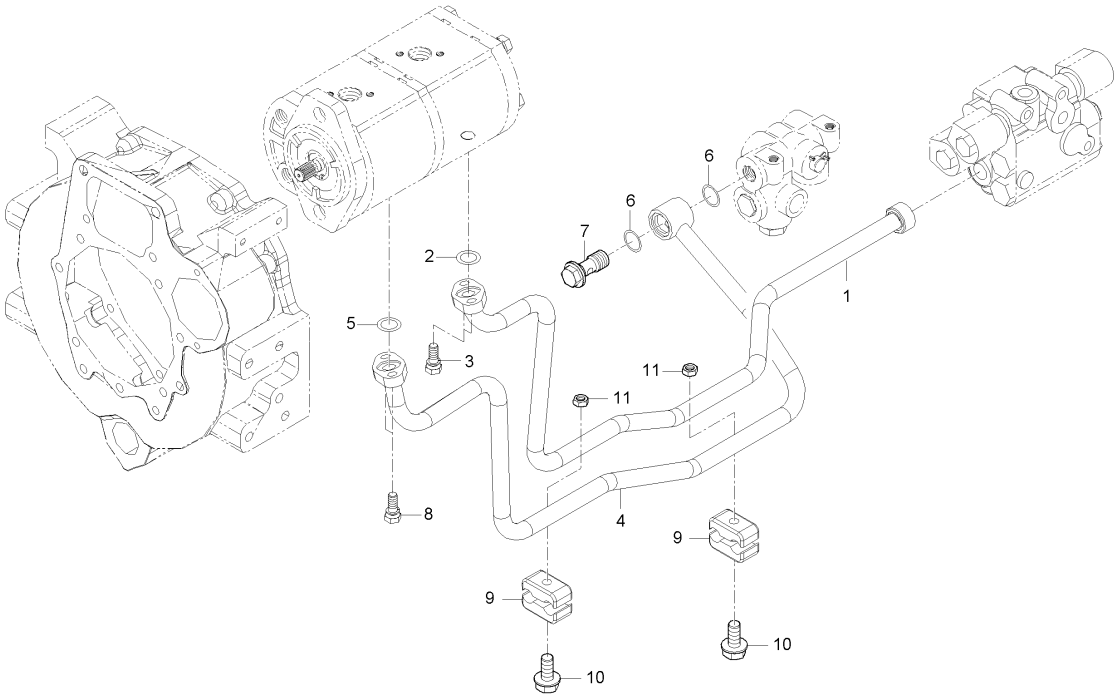

A : LX480L , B : LX485L

No.	부품번호	부품명	수량 A	수량 B	수량 C	수량 D	수량 E	I.C	비고
1	T5410-34052	PTO유압튜브		1					
2	04810-00180	오링		1					
3	01123-50825	와셔붙임볼트		2					M8*P1.25
4	T5410-34072	유압튜브1		1					
5	04810-00180	오링		1					
6	04810-00200	오링		2					
7	T4620-37092	조인트볼트		1					
8	01123-50825	와셔붙임볼트		2					M8*P1.25
9	T4810-47151	튜브잡이		4					
10	01125-50855	와셔붙임볼트		2					
11	02751-50080	플랜지너트		2					M8X1.25

----> 개정전의 부품이 개정후의 부품을 대체 할 수 있음
<---- 개정후의 부품이 개정전의 부품에 대체 할 수 있음
<-X-> 개정전과 후의 부품이 상호 호환성이 없음
<---> 개정전과 후의 부품이 상호 호환성이 있음
<-0-> 단품 상태로는 상호호환성이 없으나 관련 부품의 조합상태로는 호환성이 있음

LX480L-T720A PT0유압튜브그룹

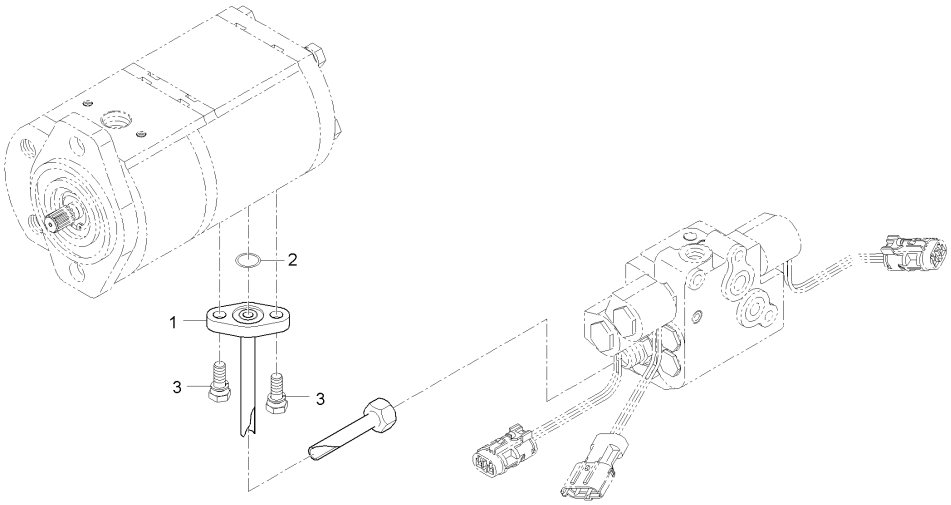

A : LX480L , B : LX485L

No.	부품번호	부품명	수량 A	B	C	D	E	I.C	비고
1	T2660-34051	PT0유압튜브	1 ~HT9100345						
1	T2660-34051BB	PT0유압튜브	1 JT9100001~					<-X->	
2	04810-00180	오링	1						
3	01123-50820	와셔붙임볼트	2						

----> 개정전의 부품이 개정후의 부품을 대체 할 수 있음 <---- 개정후의 부품이 개정전의 부품에 대체 할 수 있음
<-X-> 개정전과 후의 부품이 상호 호환성이 없음 <---> 개정전과 후의 부품이 상호 호환성이 있음
<-0-> 단품 상태로는 상호호환성이 없으나 관련 부품의 조합상태로는 호환성이 있음

MX480L-T720A 흡입튜브그룹

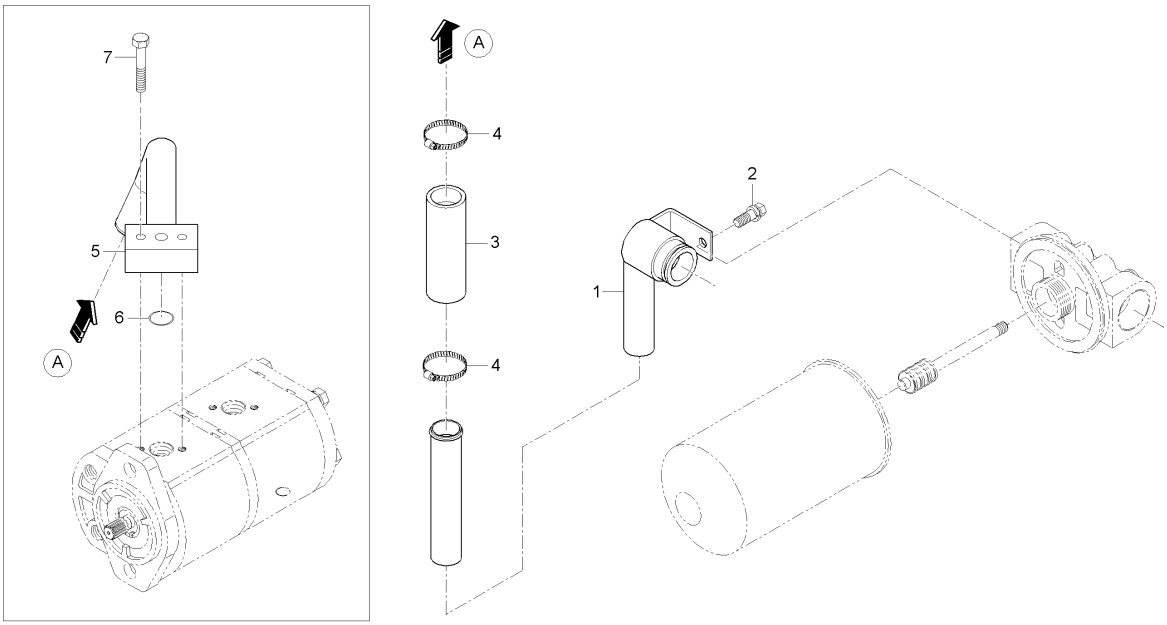

A : LX480L , B : LX485L

No.	부품번호	부품명	수량 A	수량 B	수량 C	수량 D	수량 E	I.C	비고
1	T5410-38012	흡입튜브2		1					
2	01125-50814	와셔붙임볼트		1					M8*P1.25
3	T5410-38151	흡입호스		1					
4	T4340-38231	호스밴드		2					
5	T5410-38071	흡입파이프3		1					
6	04810-00220	오링		1					
7	01123-50855	와셔붙임볼트		2					

----> 개정전의 부품이 개정후의 부품을 대체 할 수 있음 <---- 개정후의 부품이 개정전의 부품에 대체 할 수 있음
<-X-> 개정전과 후의 부품이 상호 호환성이 없음 <---> 개정전과 후의 부품이 상호 호환성이 있음
<-0-> 단품 상태로는 상호호환성이 없으나 관련 부품의 조합상태로는 호환성이 있음

LX480L-T730A 유압튜브그룹

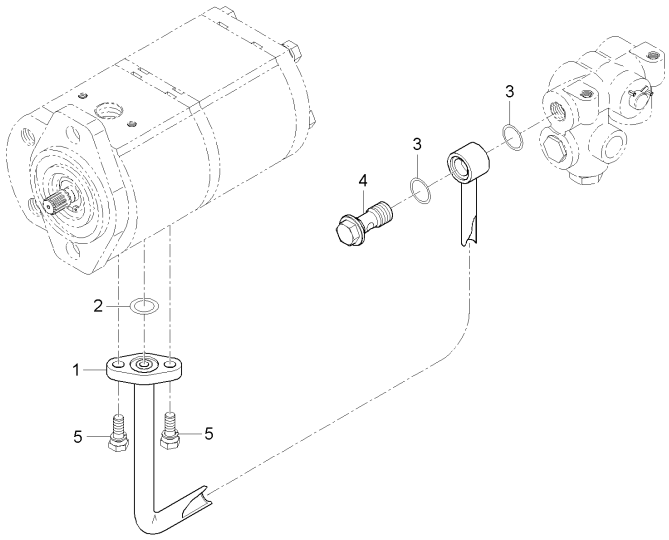

A : LX480L , B : LX485L

No.	부품번호	부품명	수량 A	B	C	D	E	I.C	비고
1	T2660-37071	유압튜브, 1	1 ~HT9100345						
1	T2660-37071BB	유압튜브1	1 JT9100001~					<-X->	
2	04810-00180	오링	1						
3	04810-00200	오링	2						
4	T4620-37092	조인트볼트	1						
5	01123-50820	와셔붙임볼트	2						

----> 개정전의 부품이 개정후의 부품을 대체 할 수 있음
<---- 개정후의 부품이 개정전의 부품에 대체 할 수 있음
<-X-> 개정전과 후의 부품이 상호 호환성이 없음
<---> 개정전과 후의 부품이 상호 호환성이 있음
<-0-> 단품 상태로는 상호호환성이 없으나 관련 부품의 조합상태로는 호환성이 있음

MX480L-T730A 오일쿨러그룹

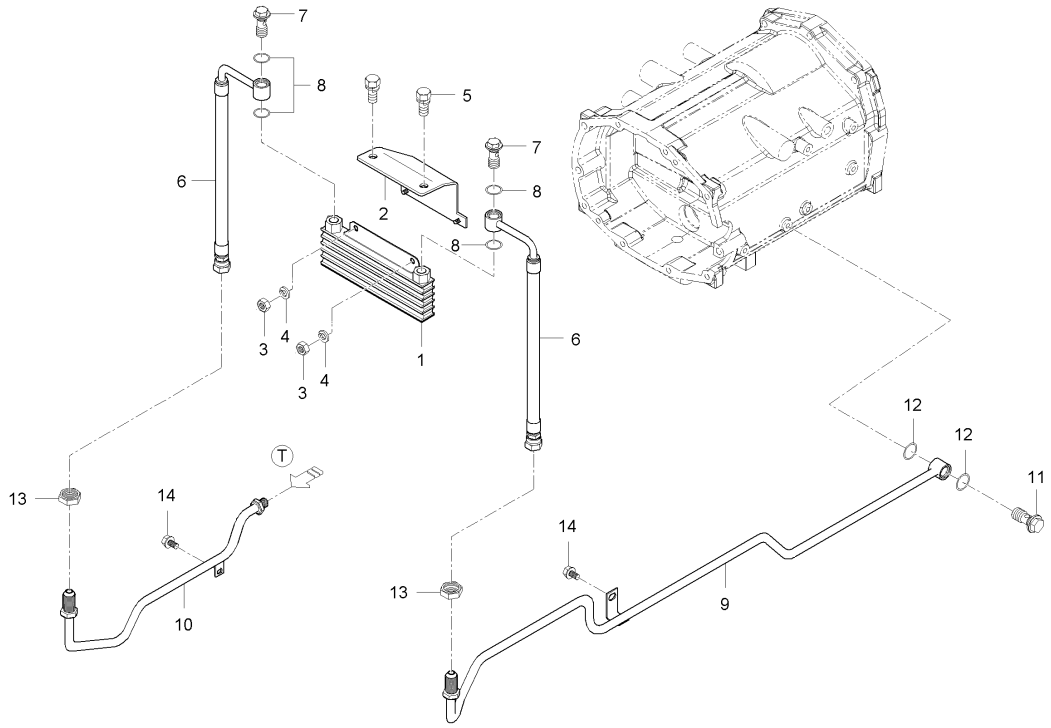

A : LX480L , B : LX485L

No.	부품번호	부품명	수량 A	수량 B	수량 C	수량 D	수량 E	I.C	비고
1	T2350-37011	오일쿨러조합		1					
2	T4180-37171	오일쿨러브라켓		1					
3	02156-50080	너트		2					M8*P1.25
4	04512-50080	스프링와셔		2					M8
5	01123-50820	와셔붙임볼트		2					M8*P1.25
6	T4180-37121	쿨링호스1		2					
7	T2195-37151	오일쿨러조인트볼트		2					
8	04810-00180	오링		4					
9	T5410-37151	쿨링튜브1		1					
10	T5410-38141	쿨링튜브2		1					
11	T2350-76121	조인트볼트		1					
12	04810-00200	오링		2					
13	T4180-37151	너트		2					
14	01125-50814	와셔붙임볼트		2					M8*P1.25

----> 개정전의 부품이 개정후의 부품을 대체 할 수 있음
<---- 개정후의 부품이 개정전의 부품에 대체 할 수 있음
<-X-> 개정전과 후의 부품이 상호 호환성이 없음
<---> 개정전과 후의 부품이 상호 호환성이 있음
<-0-> 단품 상태로는 상호호환성이 없으나 관련 부품의 조합상태로는 호환성이 있음

LX480L-T740A 유압블록그룹

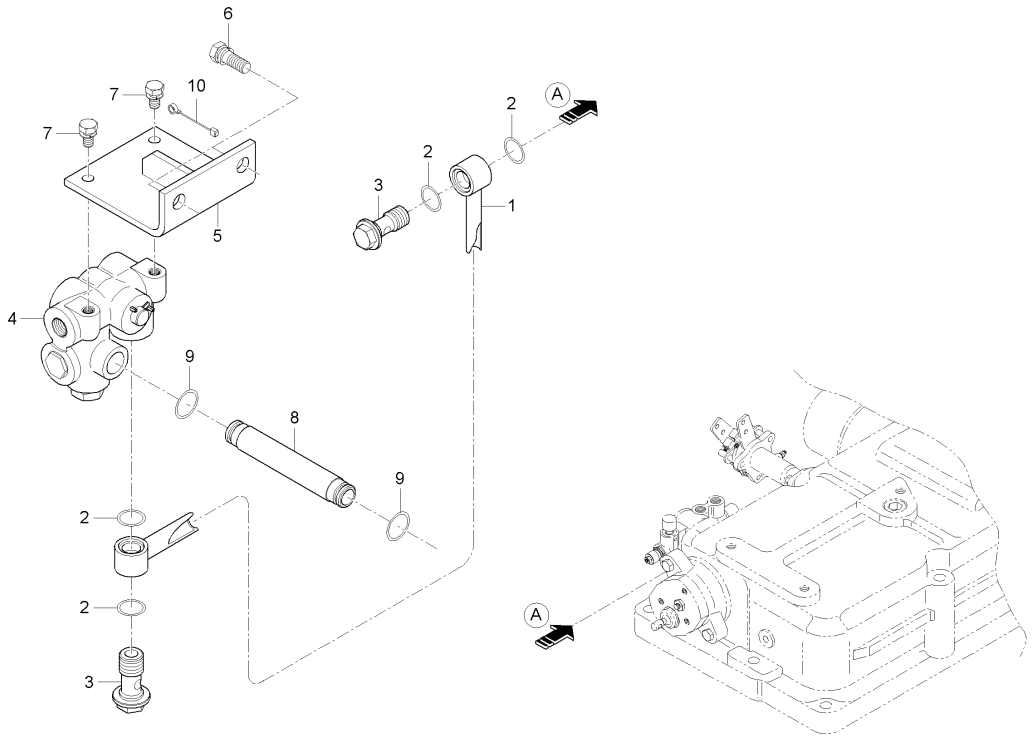

A : LX480L , B : LX485L

No.	부품번호	부품명	수량 A	B	C	D	E	I.C	비고
1	T2660-37131	유압튜브, 2	1						
1	T2660-37132	유압튜브, 2	1					<--->	
1	T2660-37133	유압튜브, 2	1					<--->	
2	04810-00200	오링	4						
3	T4620-37092	조인트볼트	2						
4	T4625-37013	유압블럭조합	1						
4	T2660-37011	유압블록조합	1					<--->	
5	T2610-37042	유압블럭지지대	1						
6	01133-51025	와셔붙임볼트	2						
7	01123-50820	와셔붙임볼트	2						
8	T2610-37022	오토리턴튜브	1						
9	04811-05170	오링	2						
10	T4620-69521	와이어배선, 4	1						

----> 개정전의 부품이 개정후의 부품을 대체 할 수 있음
<---- 개정후의 부품이 개정전의 부품에 대체 할 수 있음
<-X-> 개정전과 후의 부품이 상호 호환성이 없음
<---> 개정전과 후의 부품이 상호 호환성이 있음
<-0-> 단품 상태로는 상호호환성이 없으나 관련 부품의 조합상태로는 호환성이 있음

MX480L-T740A 리프트실린더그룹

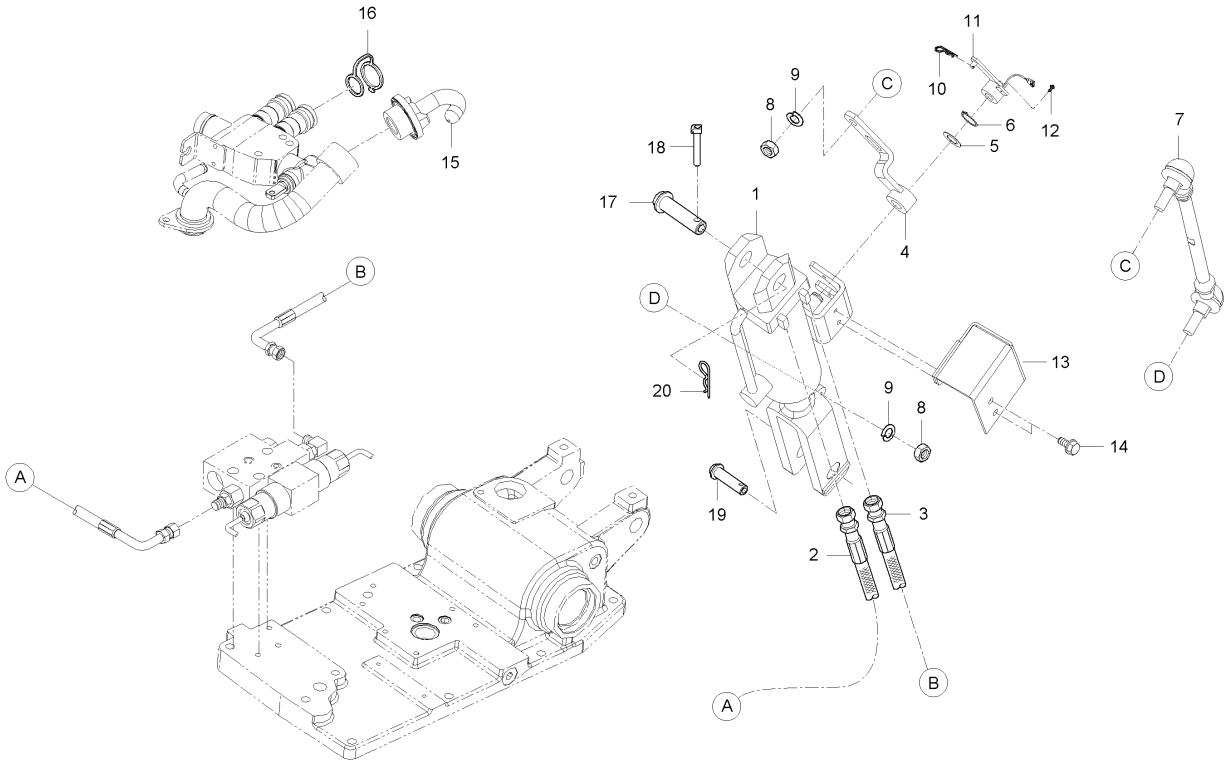

A : LX480L , B : LX485L

No.	부품번호	부품명	수량					I.C	비고
			A	B	C	D	E		
1	T5410-34411	리프트실린더조합		1					
2	T5410-34481	리프트실린더호스(상)		1					
3	T5410-34491	리프트실린더호스(하)		1					
4	T4682-39961	센서암		1					
5	04011-50120	평와셔		1					M12
6	04612-00120	스냅링		1					#12
7	T5410-30531	로드(센서)		1					
8	04512-50080	스프링와셔		2					M8
9	02114-50080	너트		2					M8*P1.25
10	05525-50600	스냅핀		1					DIA1.2
11	T4682-32231	스트로크센서조합		1					
12	03054-50408	십자홈붙이소나사		2					M4*0.7
13	T5410-60211	커버(센서)		1					
14	01754-50612	플랜지볼트		2					M6*1.0
15	T4680-36002	공기빼기		1					
16	T2660-90081	커플러소켓마개, 3/8		4					
17	T4620-85471	리프트로드상부핀		1					
18	34150-3764-4	클립핀		1					
19	T4363-71581	리프트실린더핀		1					

----> 개정전의 부품이 개정후의 부품을 대체 할 수 있음 <---- 개정후의 부품이 개정전의 부품에 대체 할 수 있음
<-X-> 개정전과 후의 부품이 상호 호환성이 없음 <---> 개정전과 후의 부품이 상호 호환성이 있음
<-0-> 단품 상태로는 상호호환성이 없으나 관련 부품의 조합상태로는 호환성이 있음

MX480L-T740A 리프트실린더그룹

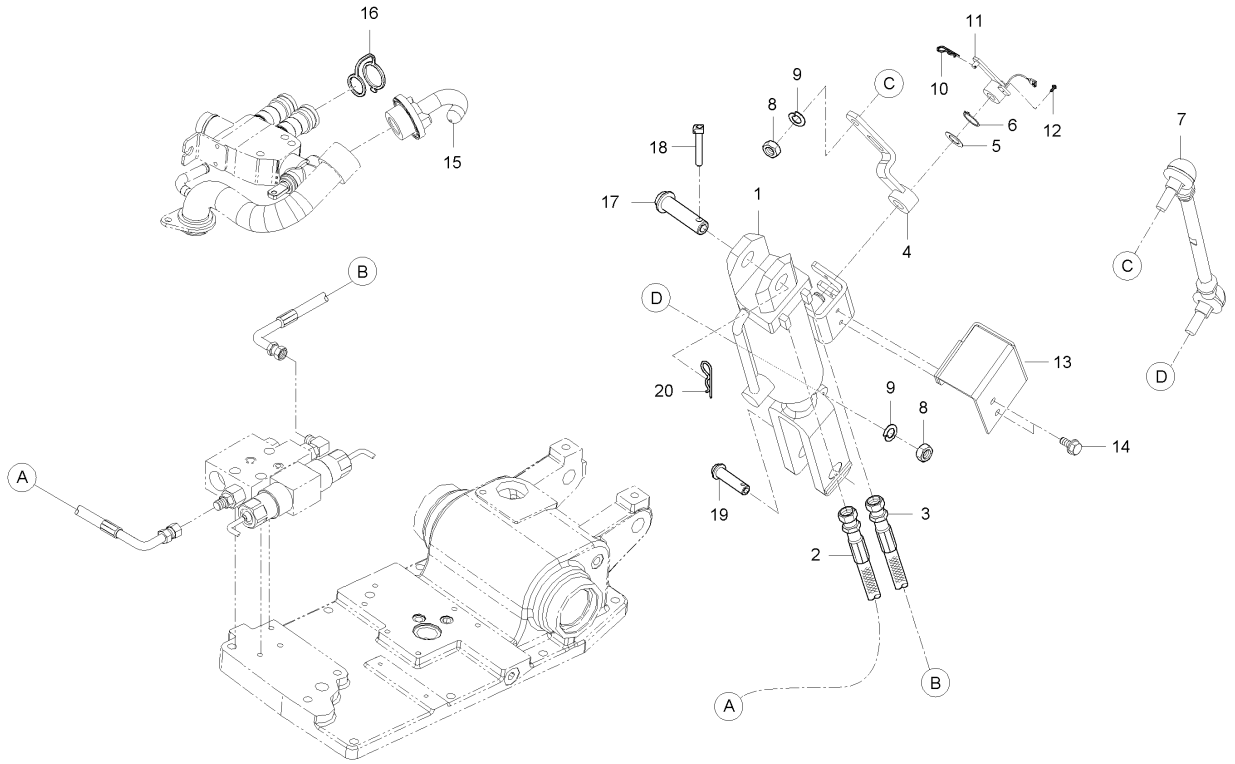

A : LX480L , B : LX485L

No.	부품번호	부품명	수량 A	수량 B	수량 C	수량 D	수량 E	I.C	비고
20	05515-51600	스냅핀		1					

----> 개정전의 부품이 개정후의 부품을 대체 할 수 있음
<---- 개정후의 부품이 개정전의 부품에 대체 할 수 있음
<-X-> 개정전과 후의 부품이 상호 호환성이 없음
<---> 개정전과 후의 부품이 상호 호환성이 있음
<-0-> 단품 상태로는 상호호환성이 없으나 관련 부품의 조합상태로는 호환성이 있음

LX480L-T750A 흡입필터그룹

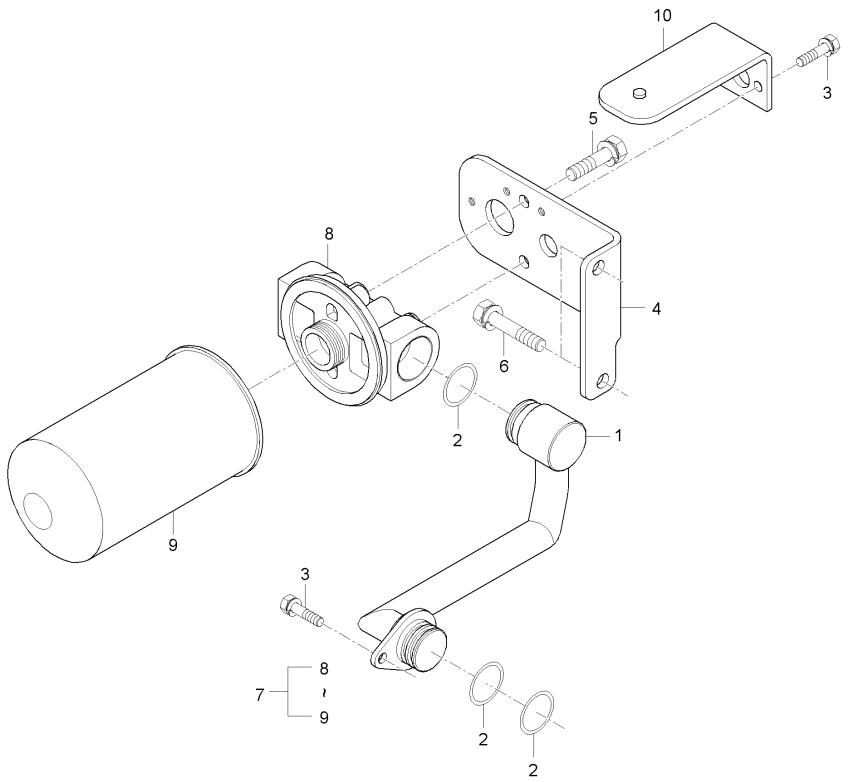

A : LX480L , B : LX485L

No.	부품번호	부품명	수량 A	B	C	D	E	I.C	비고
1	T2610-38003	흡입튜브, 1	1 ~HT9100065						
1	T2660-38001	흡입튜브, 1	1 HT9100066~					<-0->	
2	04810-00320	오링	3						
3	01123-50820	와셔붙임볼트	3						
4	T2610-38051	필터지지대	1						
4	T2660-38051	필터지지대	1					<----	
5	01133-51020	와셔붙임볼트	2						
6	01133-51030	와셔붙임볼트	2						
7	T4620-38022	유압필터조합	1 ~HT9100045						
7	T4682-38022	유압필터조합	1 HT9100046~					<-0->	
8	T4620-38042	필터브라켓	1						
9	T4620-38032	유압필터	1						
10	T2660-38061	발판조합브라켓	1						

----> 개정전의 부품이 개정후의 부품을 대체 할 수 있음 <---- 개정후의 부품이 개정전의 부품에 대체 할 수 있음
<-X-> 개정전과 후의 부품이 상호 호환성이 없음 <---> 개정전과 후의 부품이 상호 호환성이 있음
<-0-> 단품 상태로는 상호호환성이 없으나 관련 부품의 조합상태로는 호환성이 있음

LX480L-T760A 흡입튜브그룹

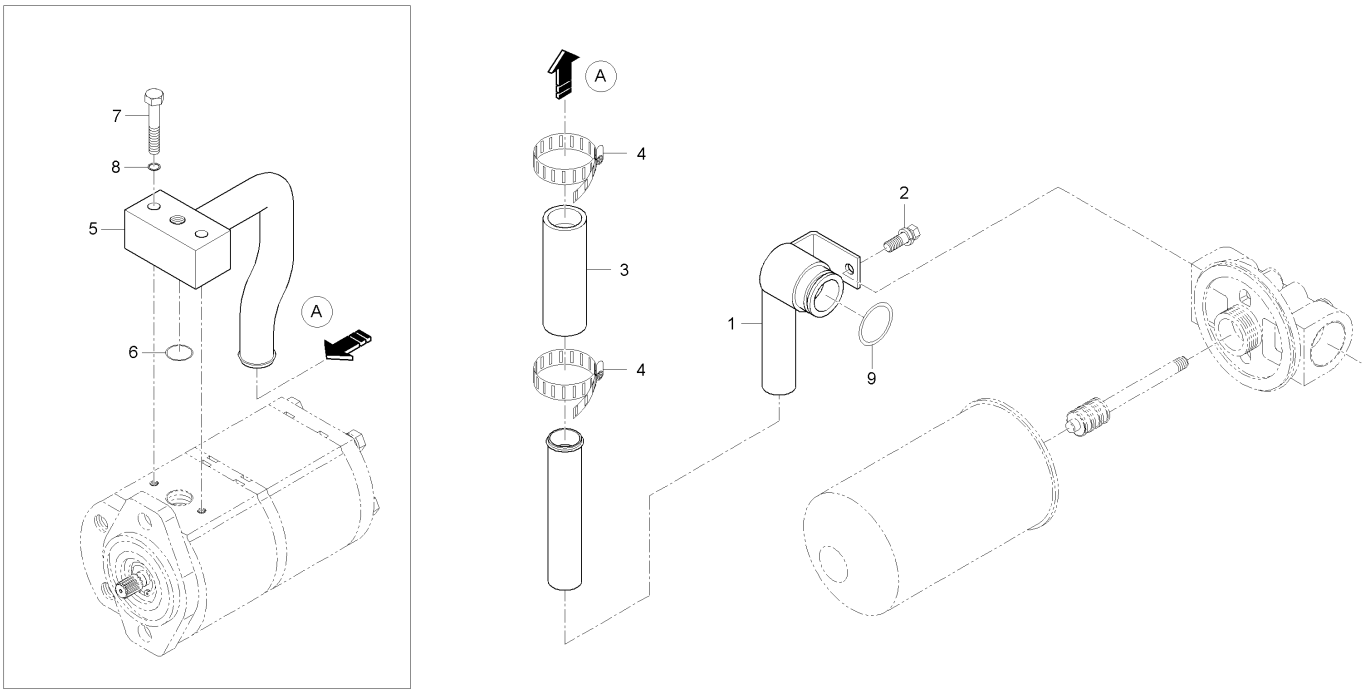

A : LX480L , B : LX485L

No.	부품번호	부품명	수량 A	B	C	D	E	I.C	비고
1	T2660-38011	흡입튜브, 2	1						
1	T2660-38012	흡입튜브, 2	1					<--->	
2	01125-50814	와셔붙임볼트	1						
3	84612-3777-0	고무호스	1 ~HT9100060						
3	T4125-38151	고무호스	1 HT9100061~					<-0->	
4	31355-3819-1	호스밴드	2						
5	T2610-38072	흡입튜브, 3	1 ~HT9100345						
5	T2610-38072BB	흡입튜브3	1 JT9100001~					<-X->	
6	04810-00220	오링	1						
7	01153-50850	볼트	2						
8	04512-50080	스프링와셔	2						
9	04810-00320	오링	1						

----> 개정전의 부품이 개정후의 부품을 대체 할 수 있음
<---- 개정후의 부품이 개정전의 부품에 대체 할 수 있음
<-X-> 개정전과 후의 부품이 상호 호환성이 없음
<---> 개정전과 후의 부품이 상호 호환성이 있음
<-0-> 단품 상태로는 상호호환성이 없으나 관련 부품의 조합상태로는 호환성이 있음

MX480L-T2030A 파워스티어링유니트그룹

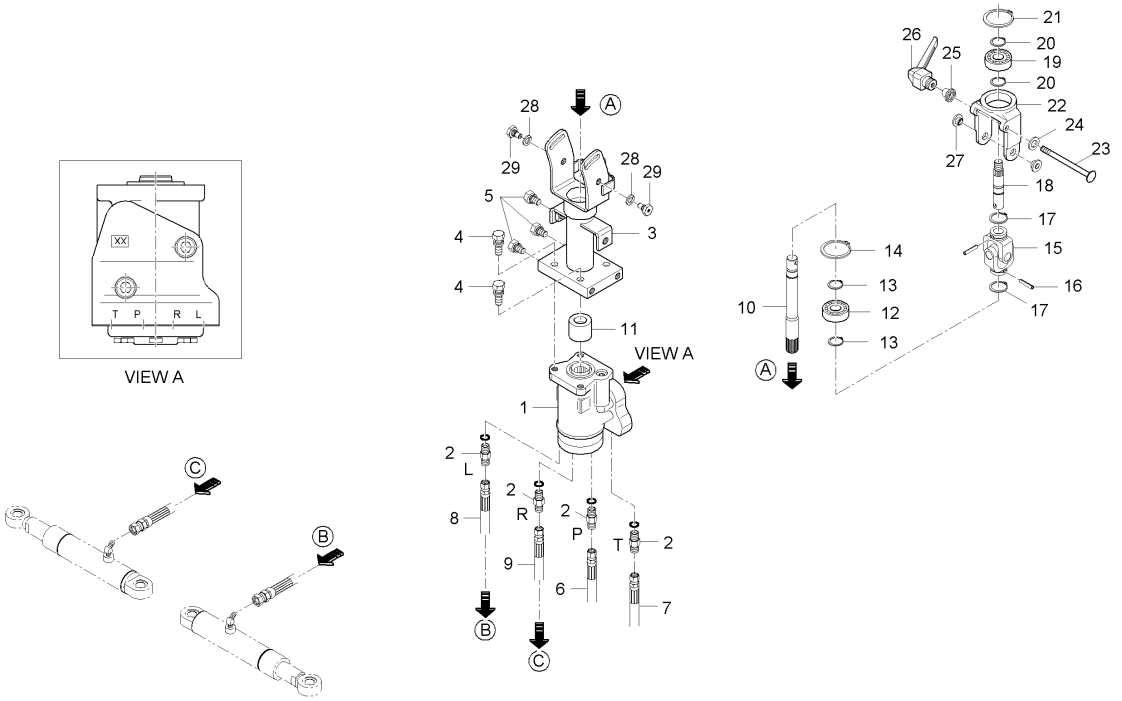

A : LX480L , B : LX485L

No.	부품번호	부품명	수량 A	수량 B	수량 C	수량 D	수량 E	I.C	비고
1	T4684-62101	파워스티어링유니트		1					
2	T4620-66161	연결관		4					
3	T4624-66011	칼럼조합		1					
4	01133-51035	와셔붙임볼트		3					M10X1.25
5	01133-51020	와셔붙임볼트		6					M10*P1.25
6	T5410-36001	스티어링호스조합P		1					
7	T5410-36101	스티어링호스조합T		1					
8	T5410-36201	스티어링호스조합L		1					
9	T5410-36301	스티어링호스조합R		1					
10	T4620-66101	조향축		1					
11	T4620-66111	부시		1					
12	08141-06203	볼베어링		1					#6203DD
13	04612-00170	스냅링		2					
14	04611-00400	멈춤링		1					
15	T4520-62252	유니버셜조인트조합		1					
16	05411-00622	스프링핀		2					
17	04612-00250	스냅링		2					
18	T4620-66092	연결축		1					
19	08141-06203	볼베어링		1					#6203DD

----> 개정전의 부품이 개정후의 부품을 대체 할 수 있음 <---- 개정후의 부품이 개정전의 부품에 대체 할 수 있음
<-X-> 개정전과 후의 부품이 상호 호환성이 없음 <---> 개정전과 후의 부품이 상호 호환성이 있음
<-0-> 단품 상태로는 상호호환성이 없으나 관련 부품의 조합상태로는 호환성이 있음

MX480L-T2030A 파워스티어링유니트그룹

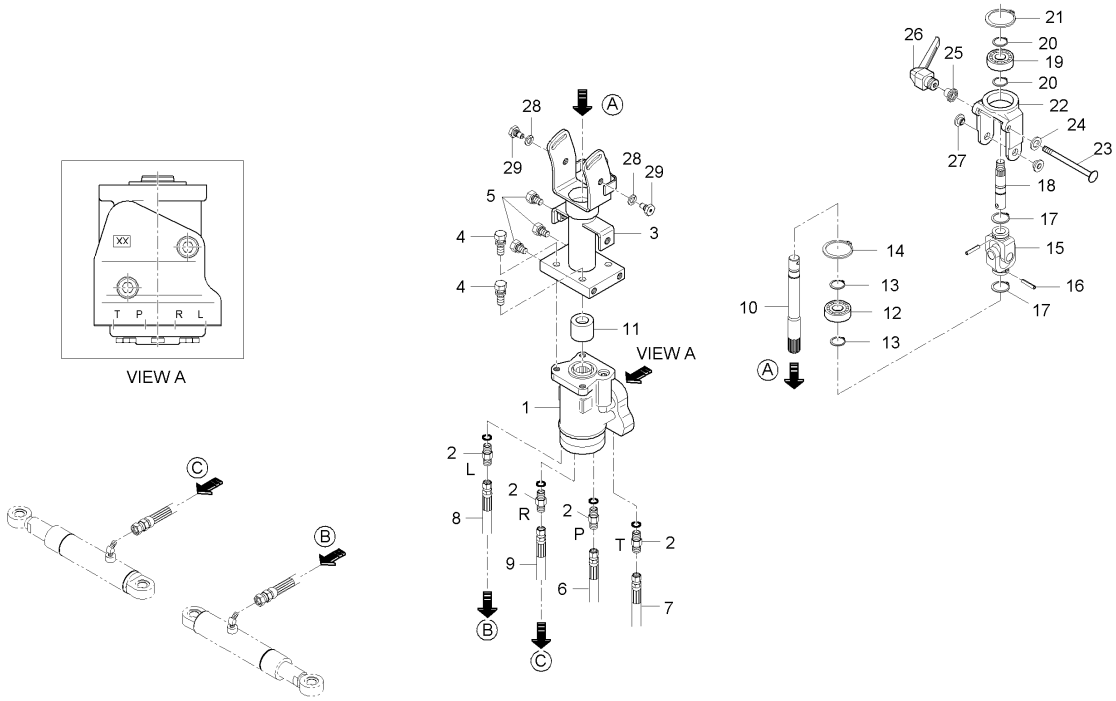

A : LX480L , B : LX485L

No.	부품번호	부품명	수량 A	수량 B	수량 C	수량 D	수량 E	I.C	비고
20	04612-00170	스냅링		2					
21	04611-00400	멈춤링		1					
22	T4620-66023	요크		1					
23	T4624-66041	고정볼트		1					
24	T4620-66061	고정와셔, 1		1					
25	T4624-66071	고정와셔, 2		1					
26	T4624-66031	레버, 틸트		1					
27	T4620-66051	부시, 요크		2					
28	04512-50080	스프링와셔		2					M8
29	T4620-66081	볼트		2					

----> 개정전의 부품이 개정후의 부품을 대체 할 수 있음 <---- 개정후의 부품이 개정전의 부품에 대체 할 수 있음
<-X-> 개정전과 후의 부품이 상호 호환성이 없음 <---> 개정전과 후의 부품이 상호 호환성이 있음
<-0-> 단품 상태로는 상호호환성이 없으나 관련 부품의 조합상태로는 호환성이 있음

LX480L-T010A 에어크리너그룹

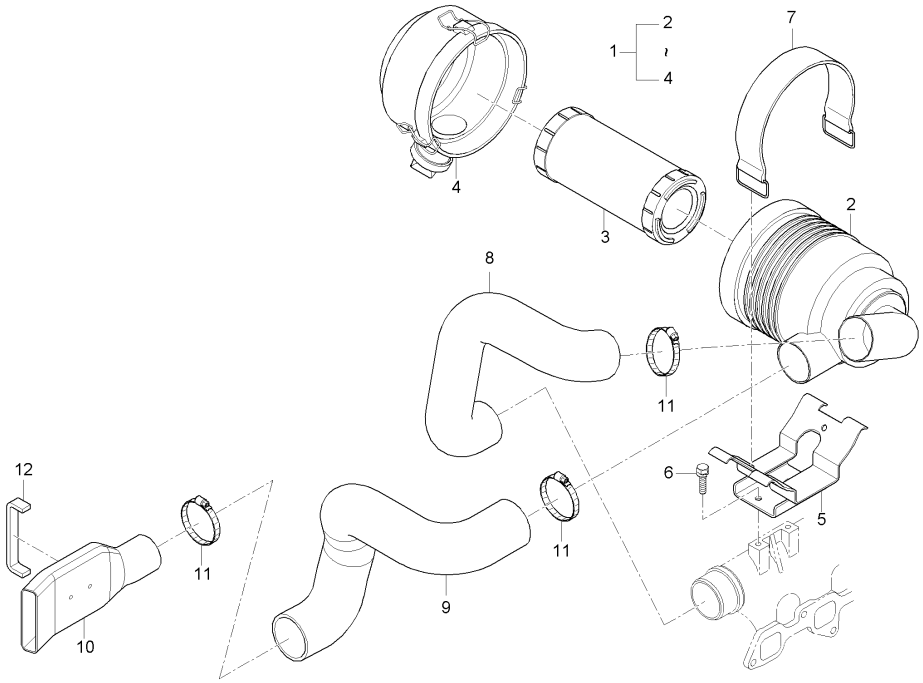

A : LX480L , B : LX485L

No.	부품번호	부품명	수량 A	수량 B	수량 C	수량 D	수량 E	I.C	비고
1	T4624-11011	에어크리너조합		1					
1	T4624-11012	에어크리너조합		1				<--->	
2	T4624-11111	에어크리너바디		1					
3	E7230-11081	엘리먼트조합, 1		1					
4	E7230-11111002	커버조합		1					
5	T2660-11681	에어크리너잡이		1					
5	T2660-11681ED	에어크리너잡이		1				<--->	
6	01123-50820	와셔붙임볼트		2					M8*P1.25
7	38325-1398-1	에어크리너밴드		2					
8	T2660-11631	흡입튜브, 3		1					
8	T4180-11631	흡입관3		1				<-0->	
9	T2660-11641	흡입호스, 4		1					
9	T4180-11641	흡입관4		1				<-0->	
9	T4180-11642	흡입관4		1				<----	
10	T2660-11651	흡입호스, 5		1					
10	T2660-11652	흡입관5		1				<----	
11	KX97382-S51	클램프조합, 흡입관		8					
11	KX97382-S51	클램프조합, 흡입관		4				<--->	
12	T2660-11671	스폰지, 라디에이터		1					

----> 개정전의 부품이 개정후의 부품을 대체 할 수 있음
<---- 개정후의 부품이 개정전의 부품에 대체 할 수 있음
<-X-> 개정전과 후의 부품이 상호 호환성이 없음
<---> 개정전과 후의 부품이 상호 호환성이 있음
<-0-> 단품 상태로는 상호호환성이 없으나 관련 부품의 조합상태로는 호환성이 있음

LX480L-T010A 에어크리너그룹

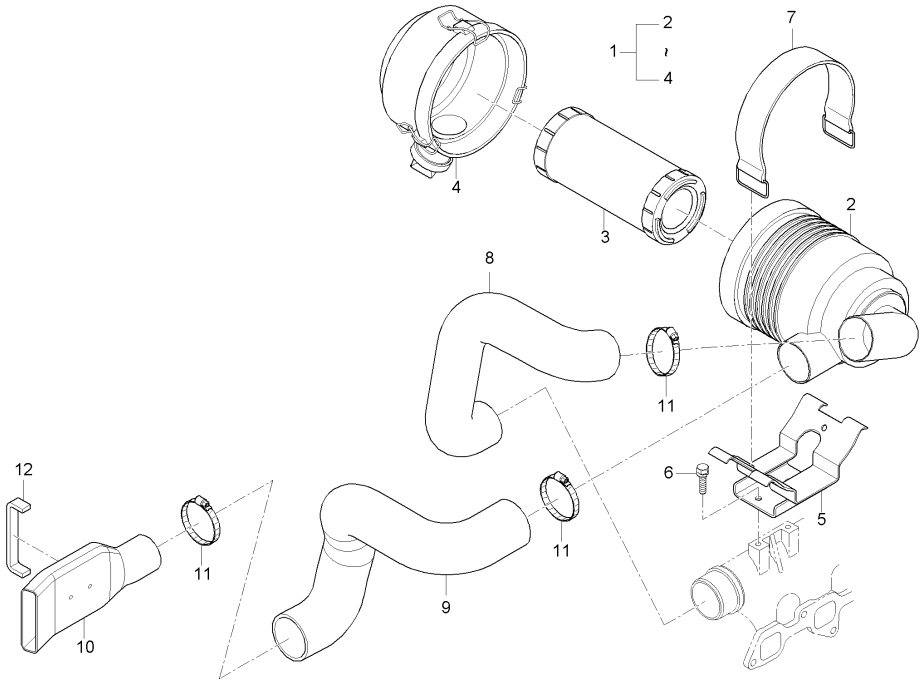

A : LX480L , B : LX485L

No.	부품번호	부품명	수량					I.C	비고
			A	B	C	D	E		
13	T2660-11611	흡입호스, 1							
14	T2660-11621	연결튜브							

----> 개정전의 부품이 개정후의 부품을 대체 할 수 있음 <---- 개정후의 부품이 개정전의 부품에 대체 할 수 있음
<-X-> 개정전과 후의 부품이 상호 호환성이 없음 <---> 개정전과 후의 부품이 상호 호환성이 있음
<-0-> 단품 상태로는 상호호환성이 없으나 관련 부품의 조합상태로는 호환성이 있음

LX480L-T010A 에어크리너그룹

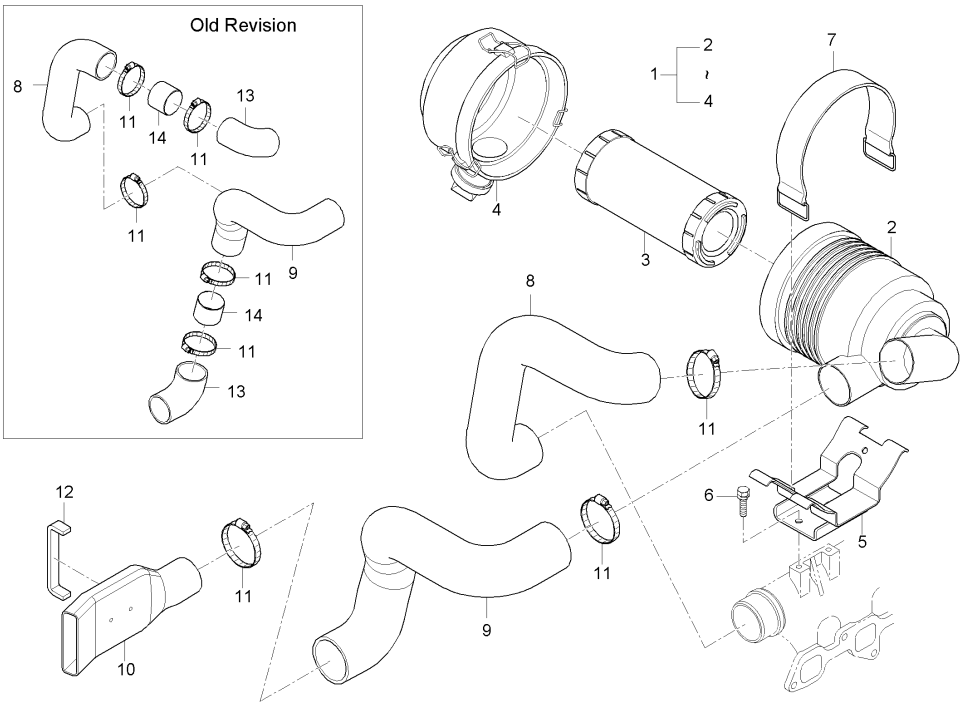

A : LX480L , B : LX485L

No.	부품번호	부품명	수량 A	B	C	D	E	I.C	비고
1	T4624-11011	에어크리너조합	1						
1	T4624-11012	에어크리너조합	1					<--->	
2	T4624-11111	에어크리너바디	1						
3	E7230-11081	엘리먼트조합, 1	1						
4	E7230-11111002	커버조합	1						
5	T2660-11681	에어크리너잡이	1						
5	T2660-11681ED	에어크리너잡이	1					<--->	
6	01123-50820	와셔붙임볼트	2						M8*P1.25
7	38325-1398-1	에어크리너밴드	2						
8	T2660-11631	흡입튜브, 3	1 ~JT9100081						
8	T4180-11631	흡입관3	1 JT9100082~					<-0->	
9	T2660-11641	흡입호스, 4	1 ~JT9100081						
9	T4180-11641	흡입관4	1 JT9100082~					<-0->	
9	T4180-11642	흡입관4						<----	
10	T2660-11651	흡입호스, 5	1						
10	T2660-11652	흡입관5	1					<----	
11	KX97382-S51	클램프조합, 흡입관	8						
11	KX97382-S51	클램프조합, 흡입관	4					<--->	
12	T2660-11671	스폰지, 라디에이터	1						

----> 개정전의 부품이 개정후의 부품을 대체 할 수 있음 <---- 개정후의 부품이 개정전의 부품에 대체 할 수 있음
<-X-> 개정전과 후의 부품이 상호 호환성이 없음 <---> 개정전과 후의 부품이 상호 호환성이 있음
<-0-> 단품 상태로는 상호호환성이 없으나 관련 부품의 조합상태로는 호환성이 있음

LX480L-T010A 에어크리너그룹

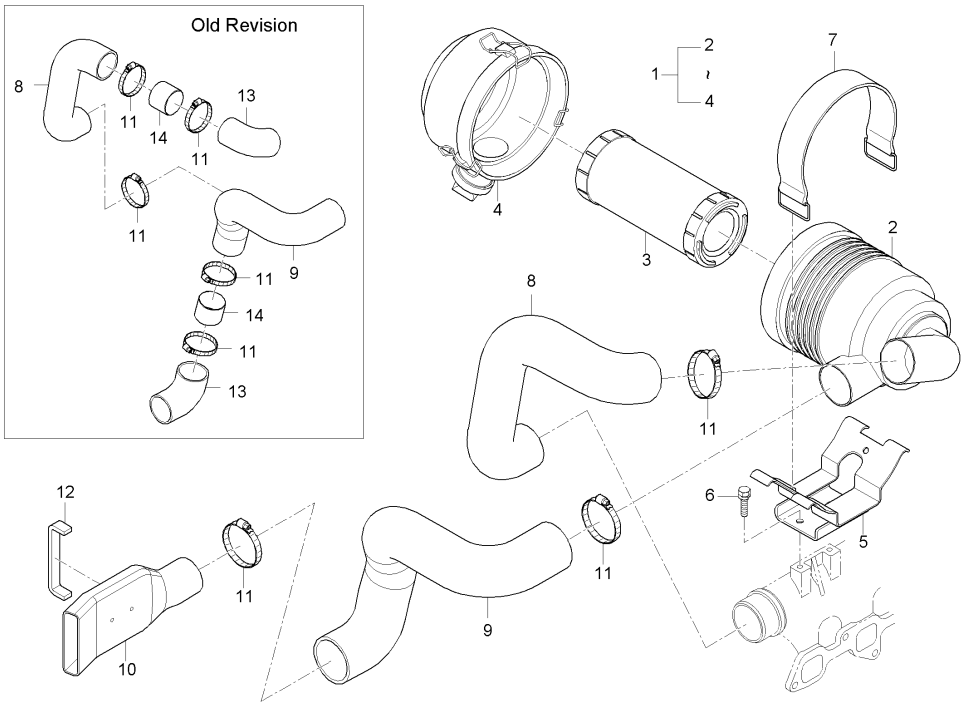

A : LX480L , B : LX485L

No.	부품번호	부품명	수량 A	B	C	D	E	I.C	비고
13	T2660-11611	흡입호스, 1	2						
14	T2660-11621	연결튜브	2						

----> 개정전의 부품이 개정후의 부품을 대체 할 수 있음
<---- 개정후의 부품이 개정전의 부품에 대체 할 수 있음
<-X-> 개정전과 후의 부품이 상호 호환성이 없음
<---> 개정전과 후의 부품이 상호 호환성이 있음
<-0-> 단품 상태로는 상호호환성이 없으나 관련 부품의 조합상태로는 호환성이 있음

LX480L-T020A 소음기그룹

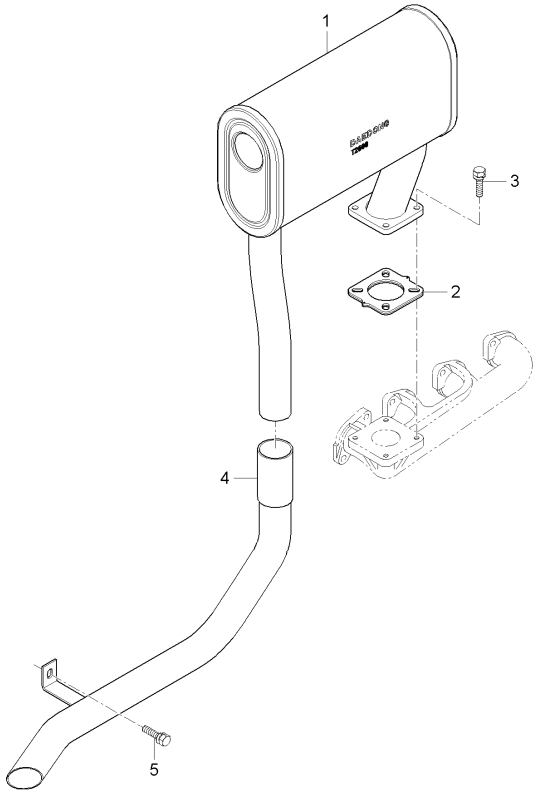

A : LX480L , B : LX485L

No.	부품번호	부품명	수량 A	B	C	D	E	I.C	비고
1	T2660-12112	소음기조합	1						
2	E5800-12372	소음기가스켓	1						
3	01123-50822	와셔붙임볼트	4						
4	T2660-12122	배기튜브	1						
4	T2660-12122BB	배기관	1					<-X->	
4	T2660-12123	배기튜브	1					<----	
5	01125-50820	와셔붙임볼트	1						

----> 개정전의 부품이 개정후의 부품을 대체 할 수 있음
<---- 개정후의 부품이 개정전의 부품에 대체 할 수 있음
<-X-> 개정전과 후의 부품이 상호 호환성이 없음
<---> 개정전과 후의 부품이 상호 호환성이 있음
<-0-> 단품 상태로는 상호호환성이 없으나 관련 부품의 조합상태로는 호환성이 있음

LX485L-T020A 소음기그룹

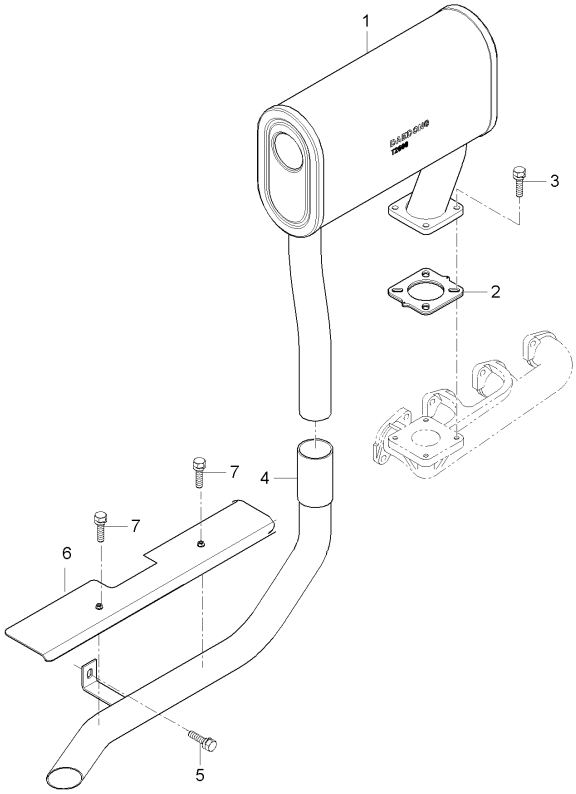

A : LX480L , B : LX485L

No.	부품번호	부품명	수량 A	수량 B	수량 C	수량 D	수량 E	I.C	비고
1	T2660-12112	소음기조합		1					
2	E5800-12373	소음기가스켓		1					
3	01123-50822	와셔붙임볼트		4					M8*P1.25
4	T5410-12121	배기관		1					
4	T5410-12122	배기관		1				<-0->	
5	01125-50820	와셔붙임볼트		2					M8*P1.25
6	T5410-12171	소음기커버		1					
7	01754-50610	플랜지볼트		2					M6*1.0

----> 개정전의 부품이 개정후의 부품을 대체 할 수 있음
<---- 개정후의 부품이 개정전의 부품에 대체 할 수 있음
<-X-> 개정전과 후의 부품이 상호 호환성이 없음
<---> 개정전과 후의 부품이 상호 호환성이 있음
<-0-> 단품 상태로는 상호호환성이 없으나 관련 부품의 조합상태로는 호환성이 있음

LX480L-T030A 라디에이터그룹

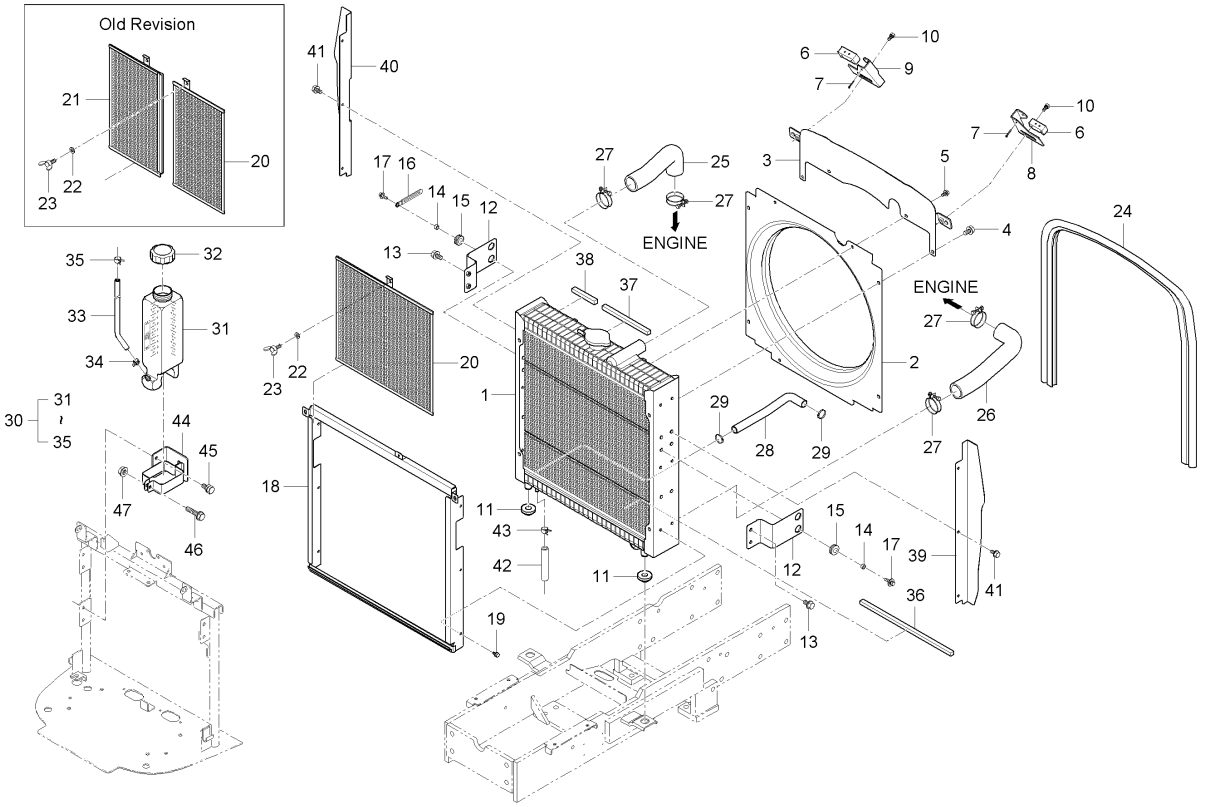

A : LX480L , B : LX485L

No.	부품번호	부품명	수량 A	B	C	D	E	I.C	비고
1	T4686-72162	라디에이터, AL	1						
1	T4686-72163	라디에이터, AL	1					<----	
1	T4686-72164	라디에이터, AL	1					<--->	
1	T4686-72165	라디에이터(AL)	1					<----	
2	T4325-13521	쉬라우드	1						
3	T2660-13612	판	1						
4	T4625-55431	플랜지볼트	4						
5	T2185-70491	플랜지볼트	4						
6	T2185-50841	사이드커버고리	2						
6	T2185-50842	사이드커버고리	2					<----	
7	05511-50325	분할핀	2						
8	T2185-50852	잡이판, 1	1						
9	T2185-50862	잡이판, 2	1						
10	01125-50816	와셔붙임볼트	2						
11	T4125-13561	쿠션	2						
12	T2660-50221	고정판	2						
12	T2660-50222	고정판	2					<--->	
13	01754-50820	플랜지볼트	4						
13	01754-50820	플랜지볼트	2					<--->	

----> 개정전의 부품이 개정후의 부품을 대체 할 수 있음
<---- 개정후의 부품이 개정전의 부품에 대체 할 수 있음
<-X-> 개정전과 후의 부품이 상호 호환성이 없음
<---> 개정전과 후의 부품이 상호 호환성이 있음
<-0-> 단품 상태로는 상호호환성이 없으나 관련 부품의 조합상태로는 호환성이 있음

LX480L-T030A 라디에이터그룹

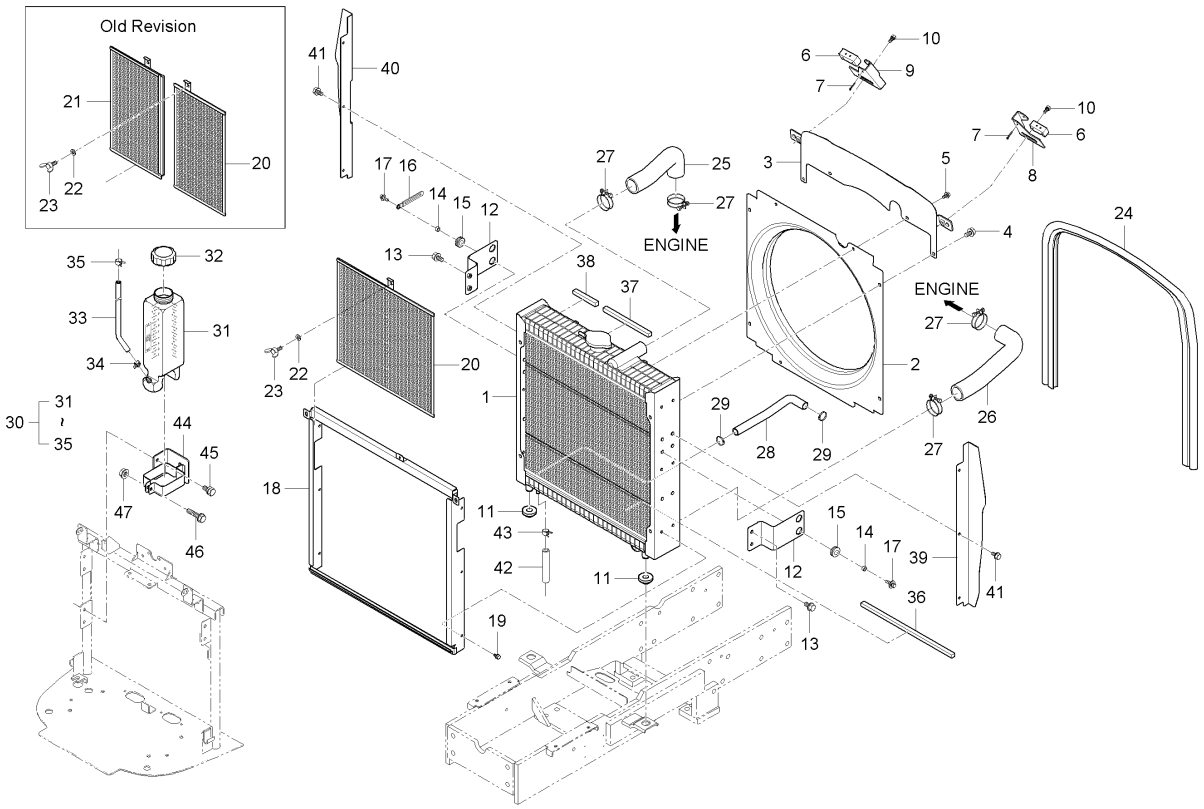

A : LX480L , B : LX485L

No.	부품번호	부품명	수량 A	B	C	D	E	I.C	비고
14	T2350-50421	간격통, 라디에이터지지	4						
15	T2350-50431	그로멧	4						
15	T2350-50431	그로멧	2					<--->	
16	37150-3447-1	배선클램프	1						
17	01127-50825	와셔붙임볼트	4						
17	01127-50825	와셔붙임볼트	2					<--->	
18	T2660-13531	방충망안내	1 ~HT9100345						
18	T2660-13531ED	방충망안내	1 JT9100001~					<-X->	
19	T4625-55431	플랜지볼트	6						
20	T4125-13113	방충망, 1	1						
20	T2660-13541ED	방충망	1					<--->	
21	T4125-13123	방충망, 2	1						
21	T4125-13123ED	방충망2	1					<-X->	
22	04013-50060	평와셔	1						
23	01811-50612	나비볼트	1						
24	T2660-13561	뱀띠고무, 라디에이터	1						
25	T2660-13572	냉각수호스, 상	1						
26	T2660-13581	냉각수호스, 하	1						
27	15108-7287-3	밴드	4						

----> 개정전의 부품이 개정후의 부품을 대체 할 수 있음
<---- 개정후의 부품이 개정전의 부품에 대체 할 수 있음
<-X-> 개정전과 후의 부품이 상호 호환성이 없음
<---> 개정전과 후의 부품이 상호 호환성이 있음
<-0-> 단품 상태로는 상호호환성이 없으나 관련 부품의 조합상태로는 호환성이 있음

LX480L-T030A 라디에이터그룹

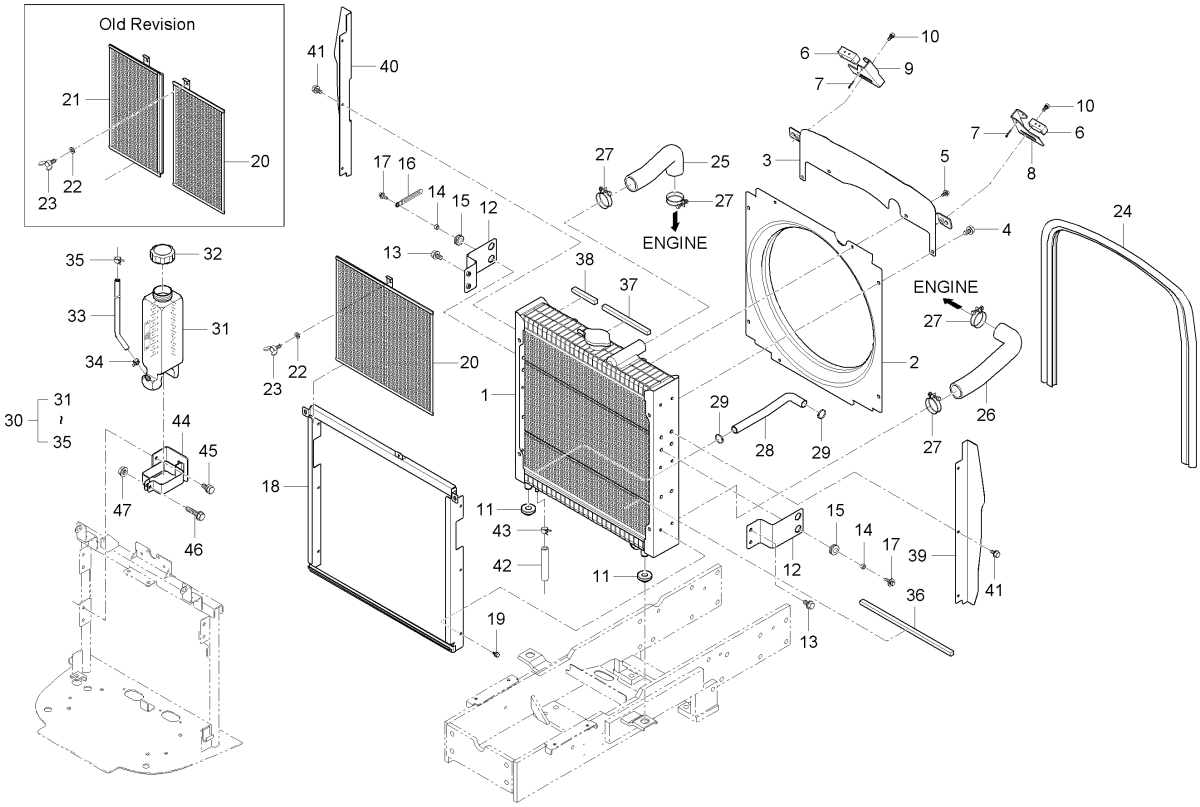

A : LX480L , B : LX485L

No.	부품번호	부품명	수량 A	B	C	D	E	I.C	비고
27	09318-89045	호스클램프	4					<--->	
27	09318-89048	호스클립	4					<--->	
28	T4325-13531	오일쿨러호스, 2	1						
29	T4340-38241	호스밴드	2 ~HT9100345						
29	66204-3623-1	호스밴드	2 JT9100001~					<-0->	
30	T4686-12442	보조물탱크조합	1						
30	T4686-12443	보조물탱크조합	1					<----	
31	54721-3811-1	오일탱크	1						
31	C3240-38111	오일탱크	1					<----	
32	76621-5482-0	연료탱크캡조합	1						
33	T4686-12442001	오버플로우호스, 1	1						
34	E7230-72401002	클램프	1						
35	E7230-72401003	클립	1						
36	T4125-13631	스폰지, 1	1						
37	T4125-13641	스폰지, 2	1						
38	T4125-13651	스폰지, 3	2						
39	T2660-13621	측판, 좌	1 ~HT9100345						
39	T2660-13621BB	측판(좌)	1 JT9100001~					<-X->	
40	T2660-13631	측판, 우	1 ~HT9100345						

----> 개정전의 부품이 개정후의 부품을 대체 할 수 있음 <---- 개정후의 부품이 개정전의 부품에 대체 할 수 있음
<-X-> 개정전과 후의 부품이 상호 호환성이 없음 <---> 개정전과 후의 부품이 상호 호환성이 있음
<-0-> 단품 상태로는 상호호환성이 없으나 관련 부품의 조합상태로는 호환성이 있음

LX480L-T030A 라디에이터그룹

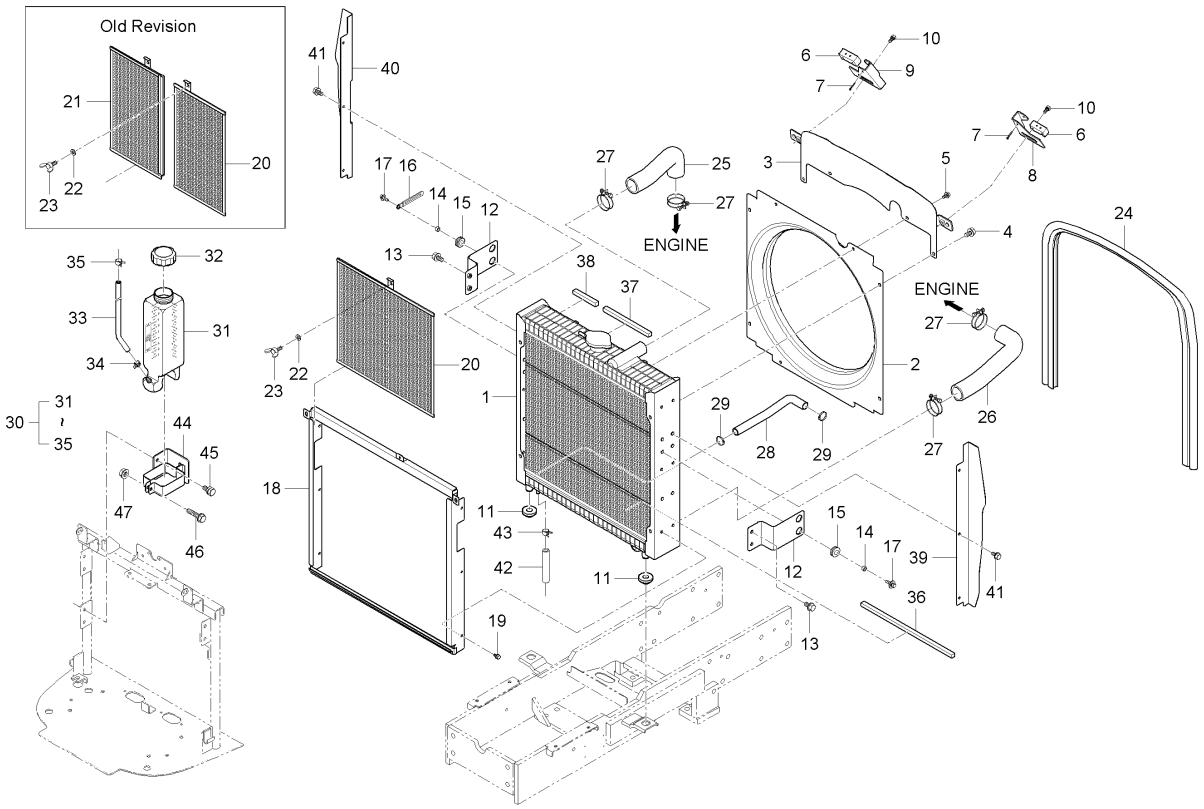

A : LX480L , B : LX485L

No.	부품번호	부품명	수량 A	수량 B	수량 C	수량 D	수량 E	I.C	비고
40	T2660-13631BB	측판(우)	1 JT9100001~					<-X->	
41	T4625-55431	플랜지볼트	6						
42	15371-4217-0	연료파이프 1	1						
43	38430-4515-1	연료호스클램프	1 ~HT9100232						
43	15301-7247-0	튜브클립	1 HT9100231~					<-0->	
43	14911-4275-1	튜브클립	1					<--->	
44	T2660-50211	보조물탱크잡이	1						
44	T2660-50212	보조물탱크잡이	1					<--->	
44	T2660-50213ED	보조물탱크잡이(전착)	1					<----	
45	01754-50816	플랜지볼트	2						
46	01754-50825	플랜지볼트	1						
47	02763-50080	플렌지너트	1						

----> 개정전의 부품이 개정후의 부품을 대체 할 수 있음
<---- 개정후의 부품이 개정전의 부품에 대체 할 수 있음
<-X-> 개정전과 후의 부품이 상호 호환성이 없음
<---> 개정전과 후의 부품이 상호 호환성이 있음
<-0-> 단품 상태로는 상호호환성이 없으나 관련 부품의 조합상태로는 호환성이 있음

MX480L-T030A 라디에이터그룹

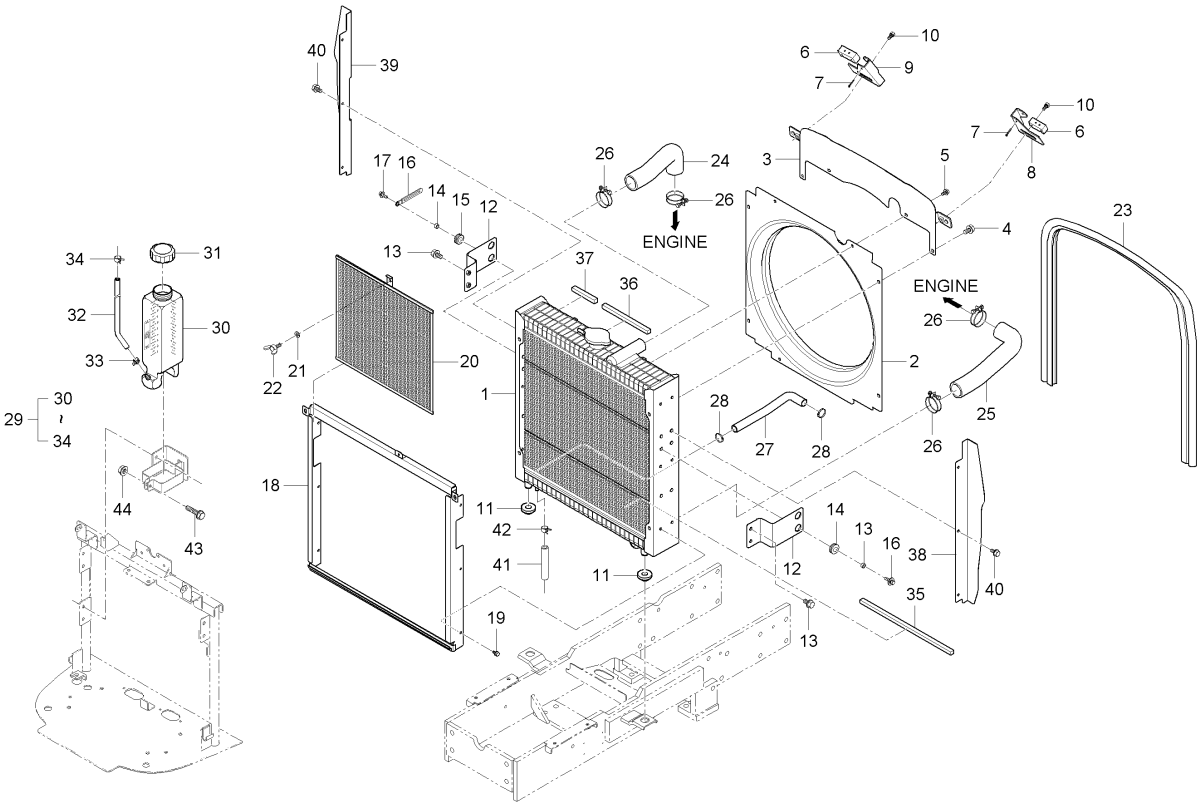

A : LX480L , B : LX485L

No.	부품번호	부품명	수량 A	수량 B	수량 C	수량 D	수량 E	I.C	비고
1	T5410-72161	라디에이터조합		1					
2	T5410-72071	시라우드		1					
3	T2660-13612	판		1					
4	T4625-55431	플랜지볼트		4					
5	T2185-70491	플랜지볼트		4					
6	T2185-50842	사이드커버고리		2					
7	05511-50325	분할핀		2					
8	T2185-50852	잡이판, 1		1					
9	T2185-50862	잡이판, 2		1					
10	01125-50816	와셔붙임볼트		2					M8*P1.25
11	T4125-13561	쿠션		2					
12	T2660-50222	고정판		2					
13	01754-50820	플랜지볼트		2					M8*P1.25
14	T2350-50421	간격통, 라디에이터지지		2					
15	T2350-50431	그로멧		2					
16	37150-3447-1	배선클램프		1					
17	01127-50825	와셔붙임볼트		2					
18	T2660-13531	방충망안내		1					
19	T4625-55431	플랜지볼트		6					

----> 개정전의 부품이 개정후의 부품을 대체 할 수 있음 <---- 개정후의 부품이 개정전의 부품에 대체 할 수 있음
<-X-> 개정전과 후의 부품이 상호 호환성이 없음 <---> 개정전과 후의 부품이 상호 호환성이 있음
<-0-> 단품 상태로는 상호호환성이 없으나 관련 부품의 조합상태로는 호환성이 있음

MX480L-T030A 라디에이터그룹

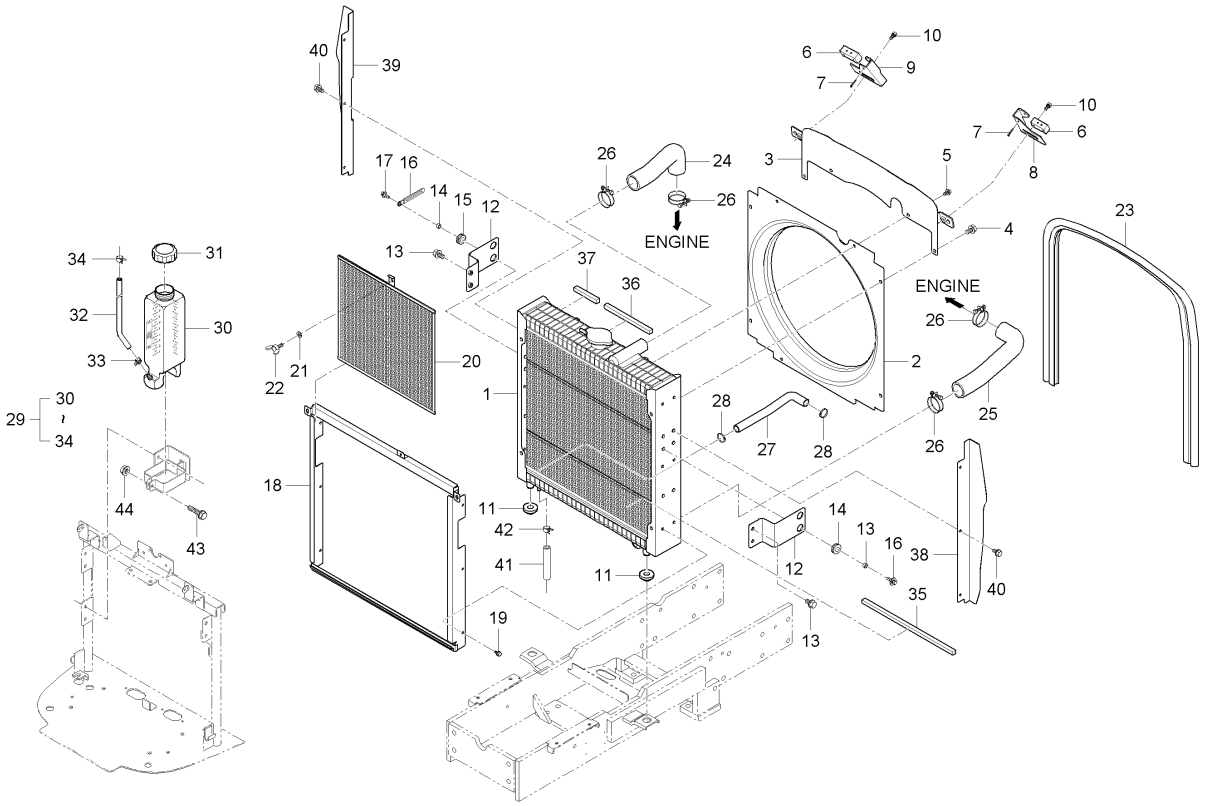

A : LX480L , B : LX485L

No.	부품번호	부품명	수량 A	수량 B	수량 C	수량 D	수량 E	I.C	비고
20	T2660-13541	방충망		1					
21	04013-50060	평와셔		1					M6
22	01811-50612	나비볼트		1					M6P1.0
23	T2660-13561	뱀띠고무, 라디에이터		1					
24	T2660-13572	냉각수호스, 상		1					
25	T2660-13581	냉각수호스, 하		1					
26	09318-89048	호스클립		4					철사#48
27	T4325-13531	오일쿨러호스, 2		1					
28	66204-3623-1	호스밴드		2					
29	T4686-12443	보조물탱크조합		1					
30	C3240-38111	오일탱크		1					
31	76621-5482-0	연료탱크캡조합		1					
32	T4686-12441001	오버플로우튜브, 1		1					
33	T4686-12442001	오버플로우호스, 1		1					
34	E7230-72401003	클립		1					
35	T4125-13631	스폰지, 1		2					
36	T4125-13641	스폰지, 2		1					
37	T4125-13651	스폰지, 3		2					
38	T2660-13621	측판, 좌		1					

----> 개정전의 부품이 개정후의 부품을 대체 할 수 있음
<---- 개정후의 부품이 개정전의 부품에 대체 할 수 있음
<-X-> 개정전과 후의 부품이 상호 호환성이 없음
<---> 개정전과 후의 부품이 상호 호환성이 있음
<-0-> 단품 상태로는 상호호환성이 없으나 관련 부품의 조합상태로는 호환성이 있음

MX480L-T030A 라디에이터그룹

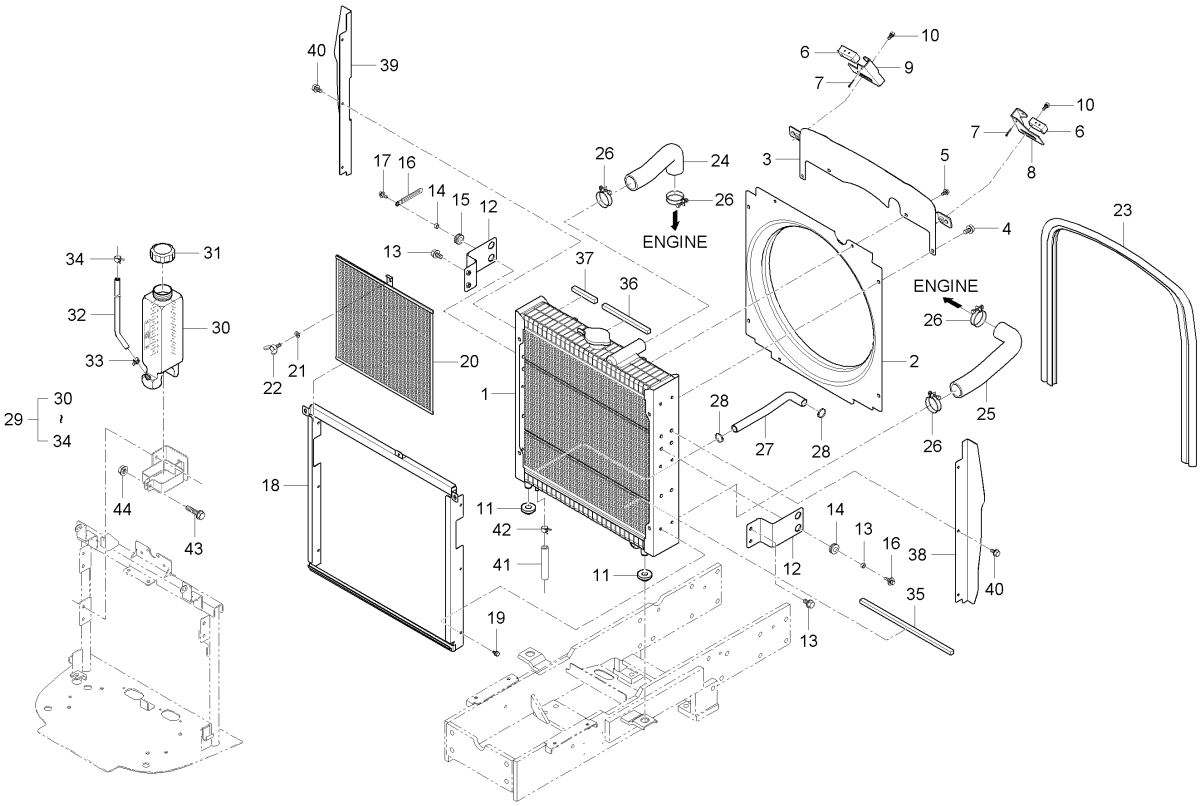

A : LX480L , B : LX485L

No.	부품번호	부품명	수량 A	수량 B	수량 C	수량 D	수량 E	I.C	비고
39	T2660-13631	측판, 우		1					
40	T4625-55431	플랜지볼트		6					
41	15371-4217-0	연료파이프 1		1					
42	14911-4275-1	튜브클립		1					
43	01754-50825	플랜지볼트		1					
44	02763-50080	플렌지너트		1					M8*P1.25

----> 개정전의 부품이 개정후의 부품을 대체 할 수 있음 <---- 개정후의 부품이 개정전의 부품에 대체 할 수 있음
<-X-> 개정전과 후의 부품이 상호 호환성이 없음 <---> 개정전과 후의 부품이 상호 호환성이 있음
<-0-> 단품 상태로는 상호호환성이 없으나 관련 부품의 조합상태로는 호환성이 있음

D380L-T120A 클러치페달그룹

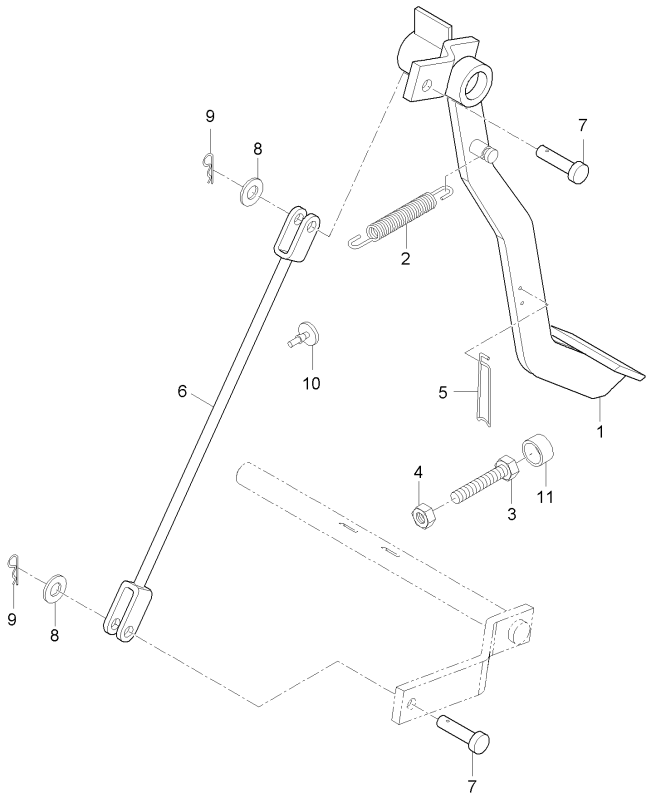

A : LX480L , B : LX485L

No.	부품번호	부품명	수량 A	B	C	D	E	I.C	비고
1	T2630-55511	클러치페달	1						
1	T2630-55513	클러치페달	1					<----	
2	T4520-26161	브레이크스프링	1						
3	01175-51050	볼트	1						
3	01133-51025	와셔붙임볼트	1					<----	
4	02176-50100	너트	1						
5	T2610-55911	스프링	1						
6	T2610-55521	클러치로드	1						
7	05122-51028	두부핀	2						
8	04013-50100	평와셔	2						
9	05515-51000	스냅핀	2						
10	T4520-26931	페달쿠션	1						
11	T4620-55841	쿠션	1						

----> 개정전의 부품이 개정후의 부품을 대체 할 수 있음
<---- 개정후의 부품이 개정전의 부품에 대체 할 수 있음
<-X-> 개정전과 후의 부품이 상호 호환성이 없음
<---> 개정전과 후의 부품이 상호 호환성이 있음
<-0-> 단품 상태로는 상호호환성이 없으나 관련 부품의 조합상태로는 호환성이 있음

LX480L-T280A 주변속레버그룹

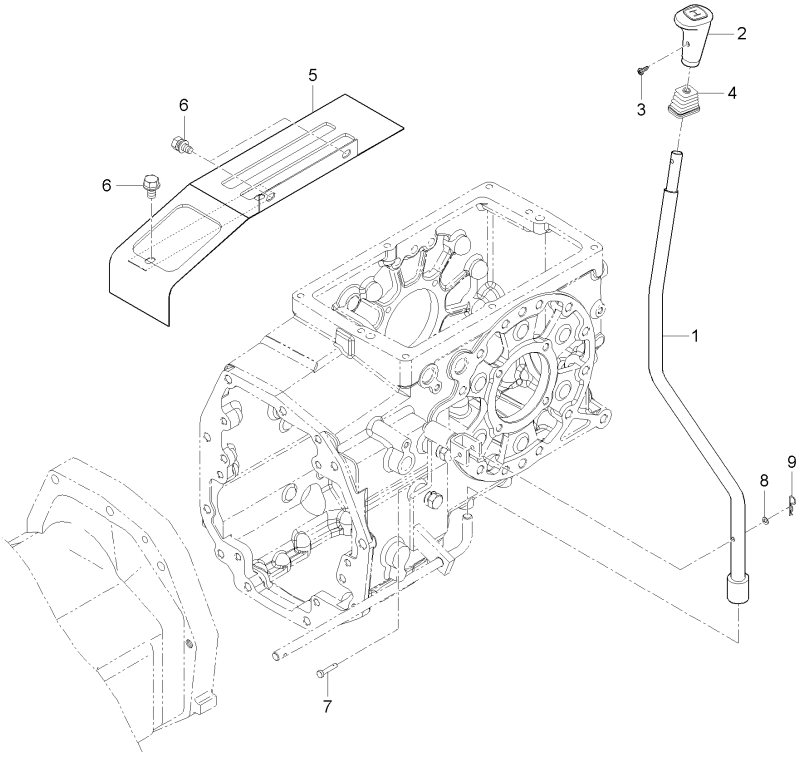

A : LX480L , B : LX485L

No.	부품번호	부품명	수량 A	B	C	D	E	I.C	비고
1	T2610-60326	주변속레버	1						
1	T2610-60326BB	주변속레버(흑색)	1					<-X->	
2	T2610-66441	주변속손잡이	1						
3	03004-50616	와셔붙임소나사	1						
4	T4620-60371	주변속자바라	1						
5	T2610-60362	변속레버가이드	1						
6	01754-50816	플랜지볼트	4						
7	05122-50635	두부핀	1						
8	04013-50060	평와셔	1						
9	05525-50600	스냅핀	1						

----> 개정전의 부품이 개정후의 부품을 대체 할 수 있음 <---- 개정후의 부품이 개정전의 부품에 대체 할 수 있음
<-X-> 개정전과 후의 부품이 상호 호환성이 없음 <---> 개정전과 후의 부품이 상호 호환성이 있음
<-0-> 단품 상태로는 상호호환성이 없으나 관련 부품의 조합상태로는 호환성이 있음

DK40-T305A 셔틀레버그룹

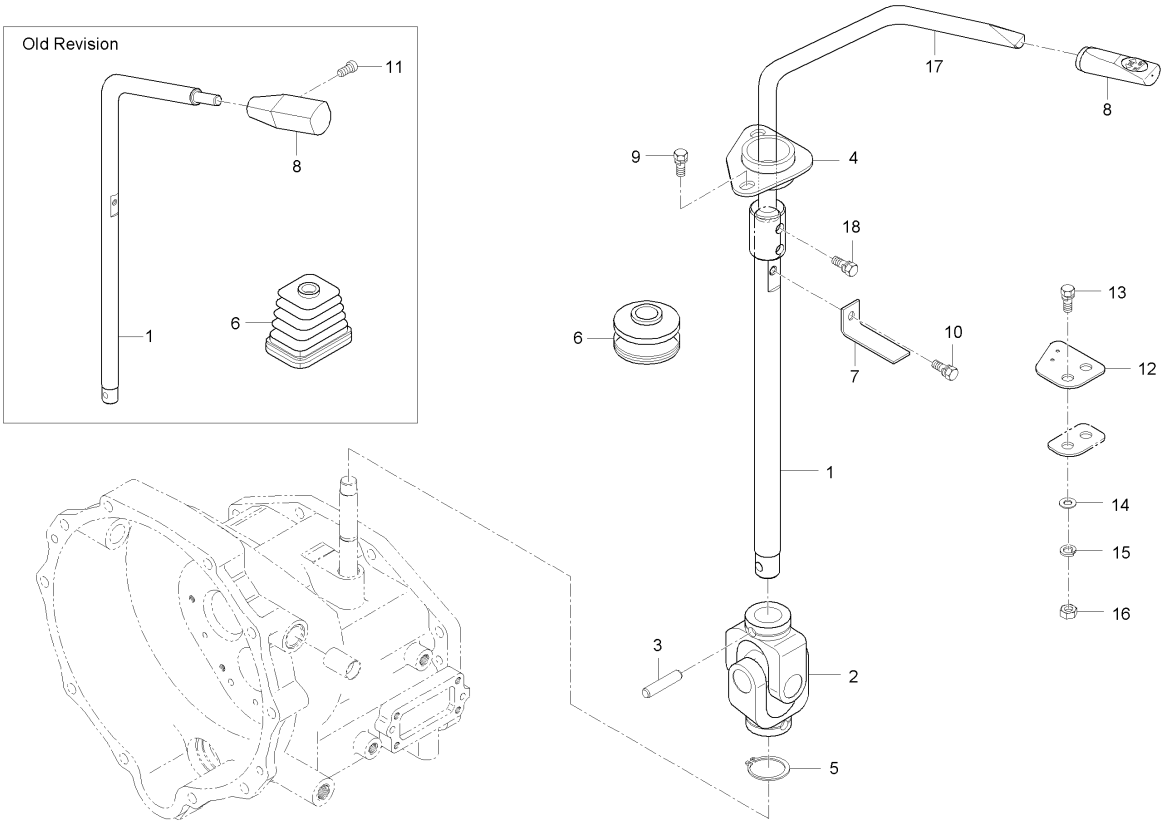

A : LX480L , B : LX485L

No.	부품번호	부품명	수량 A	수량 B	수량 C	수량 D	수량 E	I.C	비고
1	T4681-65612	셔틀레버	1	1					
2	P4510-41301	유니버셜조인트조합	1	1					
3	66116-4135-3	평행핀	2	2					
4	T4620-65641	베어링플랜지	1	1					
5	04612-00280	스냅링	2	2					
6	T4625-65571	자바라	1	1					
7	T4680-65721	스위치브라켓	1	1					
8	T2615-65712	셔틀레버손잡이	1	1					
9	01023-50620	와셔붙임볼트	2	2					M6*1.0
10	01023-50612	와셔붙임볼트	1	1					M6*P1.0
11	03024-50514	와셔붙임소나사	1	1					
12	T4620-65741	셔틀스위치판	1						
12	T4620-65742	판(셔틀스위치)		1					
13	01023-50620	와셔붙임볼트	2	2					M6*1.0
14	04013-50060	평와셔	2	2					M6
15	04512-50060	스프링와셔	2	2					M6
16	02056-50060	너트	2	2					M6*P1.0
17	T4625-65612	셔틀레버, 2	1	1					
18	01025-50620	와셔붙임볼트	2	2					M6*P1.0

----> 개정전의 부품이 개정후의 부품을 대체 할 수 있음
<---- 개정후의 부품이 개정전의 부품에 대체 할 수 있음
<-X-> 개정전과 후의 부품이 상호 호환성이 없음
<---> 개정전과 후의 부품이 상호 호환성이 있음
<-0-> 단품 상태로는 상호호환성이 없으나 관련 부품의 조합상태로는 호환성이 있음

LX480L-T340A 부변속레버그룹

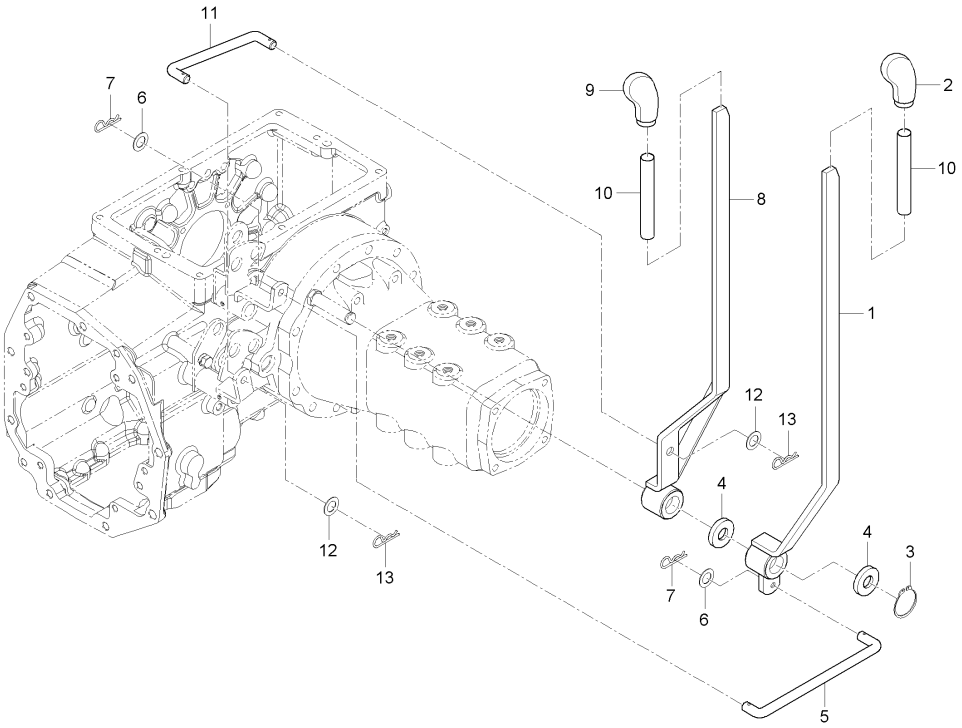

A : LX480L , B : LX485L

No.	부품번호	부품명	수량 A	B	C	D	E	I.C	비고
1	T2630-60534	부변속레버	1 ~HT9100345						
1	T2630-60534BB	부변속레버(흑색)	1 JT9100001~					<-X->	
2	T2610-24461	부변속손잡이	1						
3	04612-00180	스냅링	1						
4	04011-50180	평와셔	2						
5	T2615-24422	로드, MID PTO	1						
6	04011-50100	평와셔	2						
7	05525-51000	스냅핀	2						
8	T2630-60633	초저속레버	1						
9	T2610-24461	부변속손잡이	1						
10	T4340-24921	비닐튜브	2						
11	T2610-60622	초저속로드	1						
12	04011-50100	평와셔	2						
13	05525-51000	스냅핀	2						

----> 개정전의 부품이 개정후의 부품을 대체 할 수 있음 <---- 개정후의 부품이 개정전의 부품에 대체 할 수 있음
<-X-> 개정전과 후의 부품이 상호 호환성이 없음 <---> 개정전과 후의 부품이 상호 호환성이 있음
<-0-> 단품 상태로는 상호호환성이 없으나 관련 부품의 조합상태로는 호환성이 있음

LX480L-T350A PTO변속레버그룹

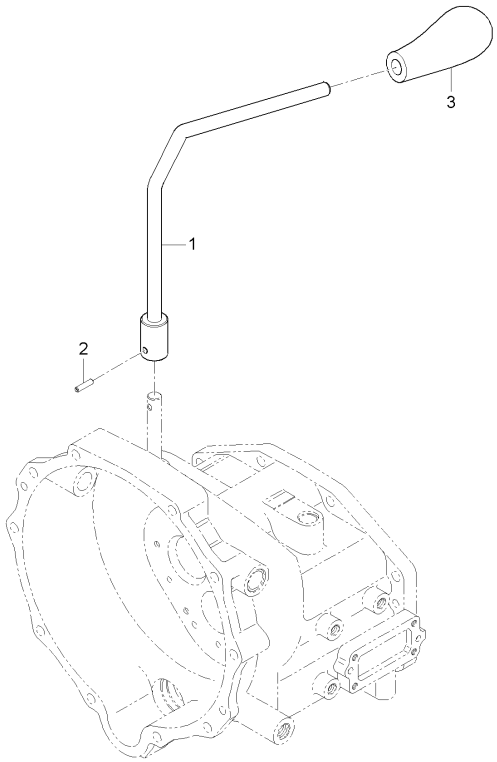

A : LX480L , B : LX485L

No.	부품번호	부품명	수량 A	수량 B	수량 C	수량 D	수량 E	I.C	비고
1	T2610-24545	PTO변속레버, 2	1						
1	T2610-24546	PTO변속레버, 2	1	1				<-0->	
2	05411-00625	스프링핀	1	1					DIA6*25
3	T2610-24922	PTO손잡이	1	1					

----> 개정전의 부품이 개정후의 부품을 대체 할 수 있음
<---- 개정후의 부품이 개정전의 부품에 대체 할 수 있음
<-X-> 개정전과 후의 부품이 상호 호환성이 없음
<---> 개정전과 후의 부품이 상호 호환성이 있음
<-0-> 단품 상태로는 상호호환성이 없으나 관련 부품의 조합상태로는 호환성이 있음

LX480L-T390A 브레이크페달그룹

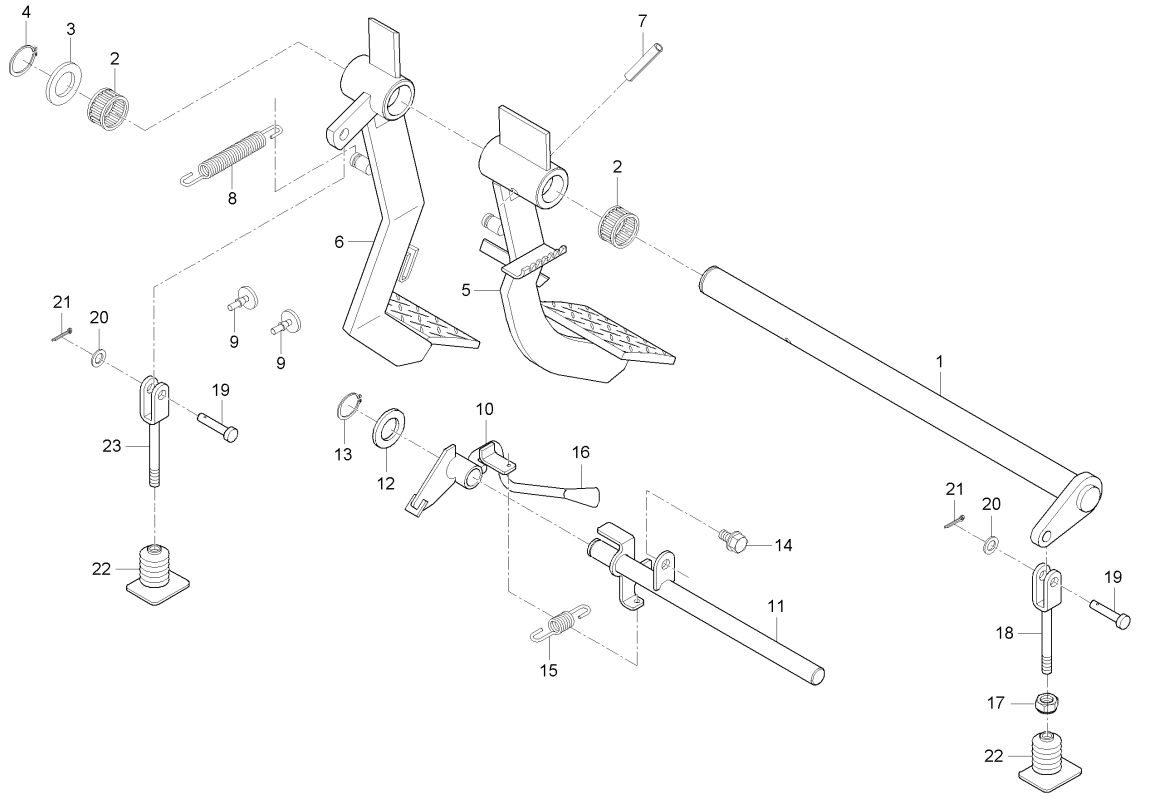

A : LX480L , B : LX485L

No.	부품번호	부품명	수량 A	B	C	D	E	I.C	비고
1	T2610-55731	페달축	1						
2	08822-53017	니들베어링	2						
3	84612-1445-0	간격판	1						
4	04612-00250	스냅링	1						
5	T2630-55715	브레이크페달, 좌	1						
6	T2630-55724	브레이크페달, 우	1						
7	05411-00840	스프링핀	1						
8	T4520-26161	브레이크스프링	2						
9	T4520-26931	페달쿠션	2						
10	T4620-55912	주차브레이크	1						
11	T4620-55923	주차브레이크축	1 ~HT9100295						
11	T4620-55924	주차브레이크축	1 HT9100296~					<-0->	
12	04011-50160	평와셔	1						
13	04612-50160	스냅링	1						
14	01123-50820	와셔붙임볼트	1						
15	57781-5121-1	되돌림스프링	1						
16	31391-1856-1	레버손잡이	1						
17	02118-50100	너트	2						
17	02176-50100	너트	2					<--->	

----> 개정전의 부품이 개정후의 부품을 대체 할 수 있음 <---- 개정후의 부품이 개정전의 부품에 대체 할 수 있음
<-X-> 개정전과 후의 부품이 상호 호환성이 없음 <---> 개정전과 후의 부품이 상호 호환성이 있음
<-0-> 단품 상태로는 상호호환성이 없으나 관련 부품의 조합상태로는 호환성이 있음

LX480L-T390A 브레이크페달그룹

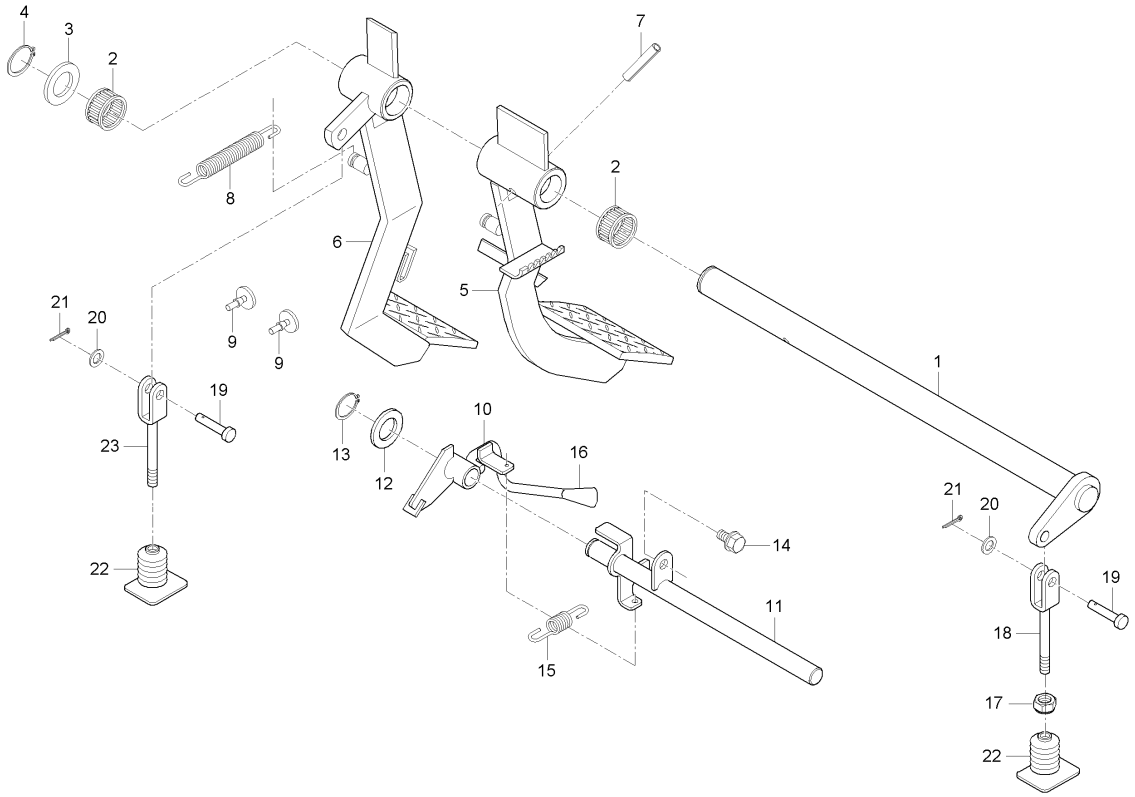

A : LX480L , B : LX485L

No.	부품번호	부품명	수량 A	B	C	D	E	I.C	비고
18	T4620-55762	브레이크로드, 2	1						
19	05122-51025	두부핀	2						
20	04013-50100	평와셔	2						
21	05511-50318	분할핀	2						
22	T4620-55821	전륜구동자바라	2						
23	T2610-55671	브레이크로드 2, 좌	1						

----> 개정전의 부품이 개정후의 부품을 대체 할 수 있음
<---- 개정후의 부품이 개정전의 부품에 대체 할 수 있음
<-X-> 개정전과 후의 부품이 상호 호환성이 없음
<---> 개정전과 후의 부품이 상호 호환성이 있음
<-0-> 단품 상태로는 상호호환성이 없으나 관련 부품의 조합상태로는 호환성이 있음

LX480L-T400A 브레이크로드그룹

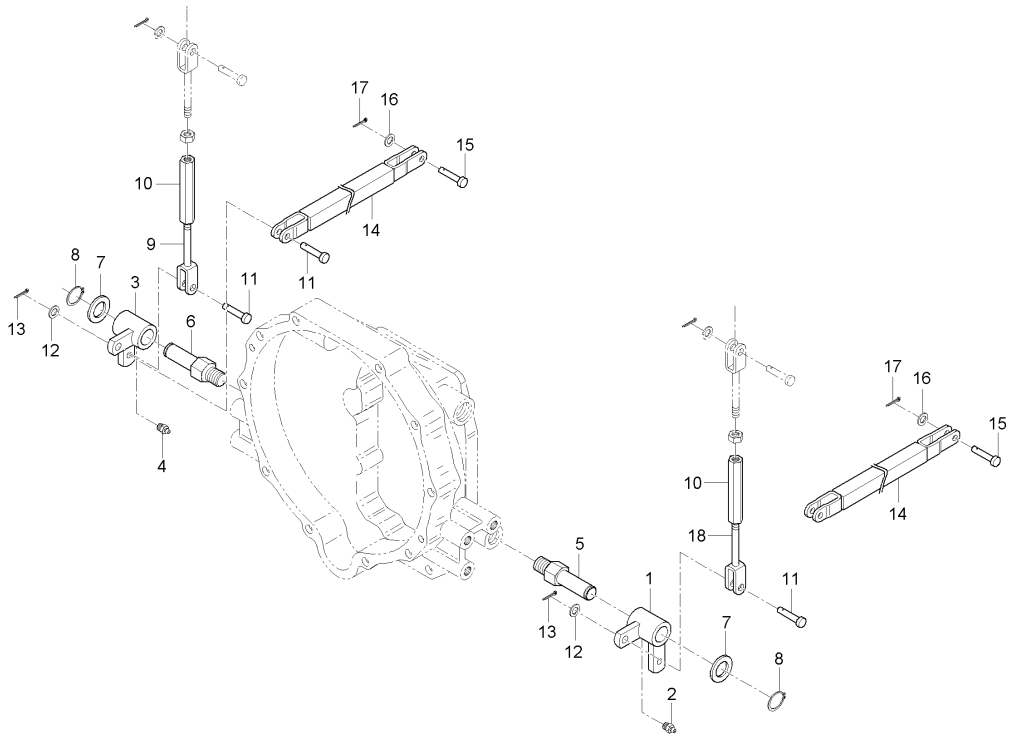

A : LX480L , B : LX485L

No.	부품번호	부품명	수량 A	B	C	D	E	I.C	비고
1	T2660-55781	브레이크레버, 좌	1 ~GT9100095						
1	T2660-55782	브레이크레버, 좌	1 GT9100096~					<-0->	
2	06611-15675	그리스니플	1						
3	T2660-55791	브레이크레버, 우	1 ~GT9100095						
3	T2660-55792	브레이크레버, 우	1 GT9100096~					<-0->	
4	06611-15675	그리스니플	1						
5	T2610-55802	브레이크축, 좌	1						
6	T2610-55812	브레이크축, 우	1						
7	04011-50200	평와셔	2						
8	04612-50200	스냅링	2 ~HT9100100						
8	04612-00200	스냅링	2 HT9100101~					<-0->	
9	T2610-55751	브레이크로드, 1	1						
10	32350-2898-4	턴버클	2						
11	05122-51025	두부핀	2 ~HT9100100						
11	05122-51028	두부핀	2 HT9100101~					<-0->	
12	04013-50100	평와셔	2						
13	05511-50318	분할핀	2						
14	T2660-55771	브레이크로드, 3	2						
15	05122-50828	두부핀	4						

----> 개정전의 부품이 개정후의 부품을 대체 할 수 있음 <---- 개정후의 부품이 개정전의 부품에 대체 할 수 있음
<-X-> 개정전과 후의 부품이 상호 호환성이 없음 <---> 개정전과 후의 부품이 상호 호환성이 있음
<-0-> 단품 상태로는 상호호환성이 없으나 관련 부품의 조합상태로는 호환성이 있음

LX480L-T400A 브레이크로드그룹

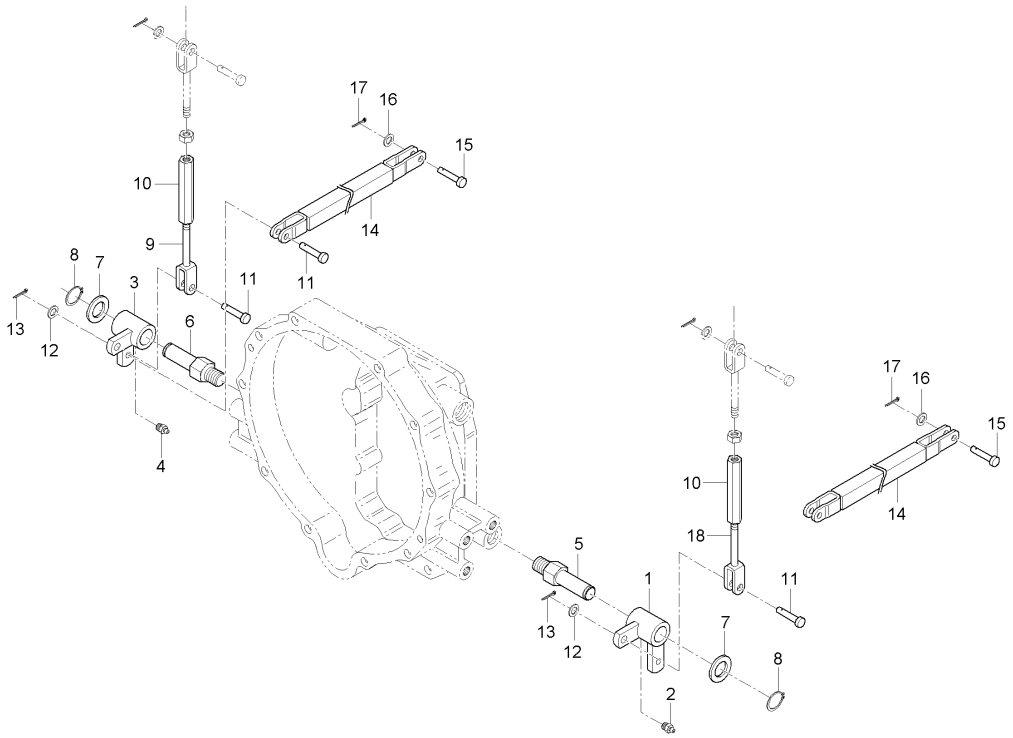

A : LX480L , B : LX485L

No.	부품번호	부품명	수량 A	수량 B	수량 C	수량 D	수량 E	I.C	비고
16	04012-50080	평와셔	4						
17	05511-50218	분할핀	4						
18	T4620-55662	브레이크로드 1, 좌	1						

----> 개정전의 부품이 개정후의 부품을 대체 할 수 있음 <---- 개정후의 부품이 개정전의 부품에 대체 할 수 있음
<-X-> 개정전과 후의 부품이 상호 호환성이 없음 <---> 개정전과 후의 부품이 상호 호환성이 있음
<-0-> 단품 상태로는 상호호환성이 없으나 관련 부품의 조합상태로는 호환성이 있음

LX480L-T430A 앞차축프레임그룹

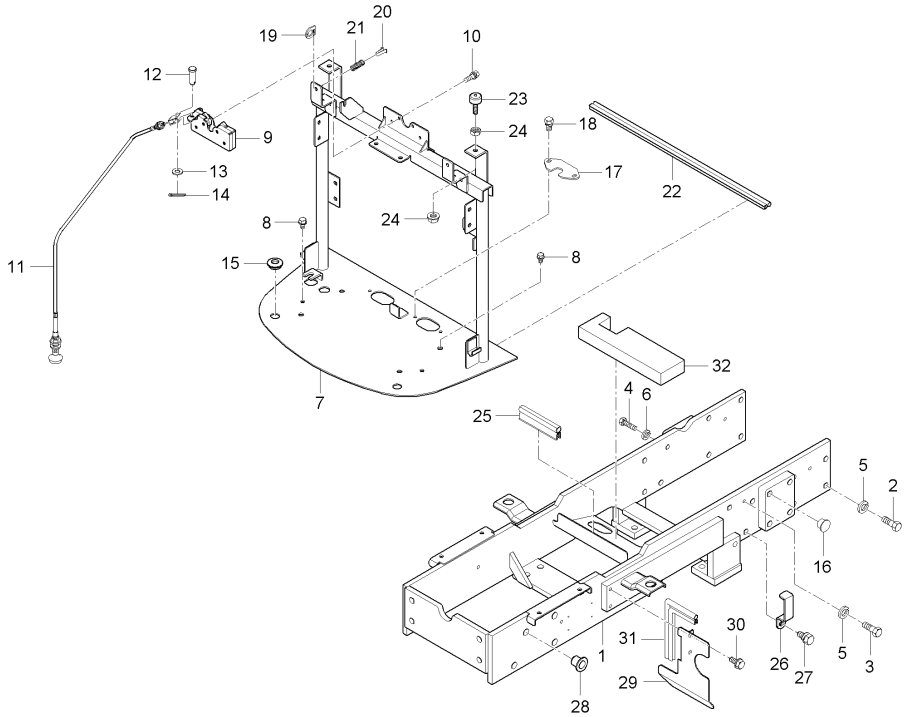

A : LX480L , B : LX485L

No.	부품번호	부품명	수량 A	B	C	D	E	I.C	비고
1	T2660-50012	앞차축프레임	1						
1	T2660-50013	앞차축프레임	1					<----	
1	T2660-50014	앞차축프레임	1					<----	
2	01176-51235	볼트	13						
3	01176-51250	볼트	2						
4	01176-51030	볼트	1						
5	04512-50120	스프링와셔	15						
6	04512-50100	스프링와셔	1						
7	T2660-50203	라디에이터지지대	1						
7	T2660-50205ED	라디에이터지지대(전착)	1					<----	
8	01754-50825	플랜지볼트	4						
9	T4125-50681	캐치조합	1						
10	01754-50625	플랜지볼트	4						
11	T4125-50692	본넷트오픈케이블	1						
12	05122-50614	두부핀	1						
13	04014-50060	평와셔	1						
14	05511-51615	분할핀	1						
15	T4620-50592	쿠션고무, 앞그릴브라켓	2						
16	32210-2758-1	플러그	8						

----> 개정전의 부품이 개정후의 부품을 대체 할 수 있음 <---- 개정후의 부품이 개정전의 부품에 대체 할 수 있음
<-X-> 개정전과 후의 부품이 상호 호환성이 없음 <---> 개정전과 후의 부품이 상호 호환성이 있음
<-0-> 단품 상태로는 상호호환성이 없으나 관련 부품의 조합상태로는 호환성이 있음

LX480L-T430A 앞차축프레임그룹

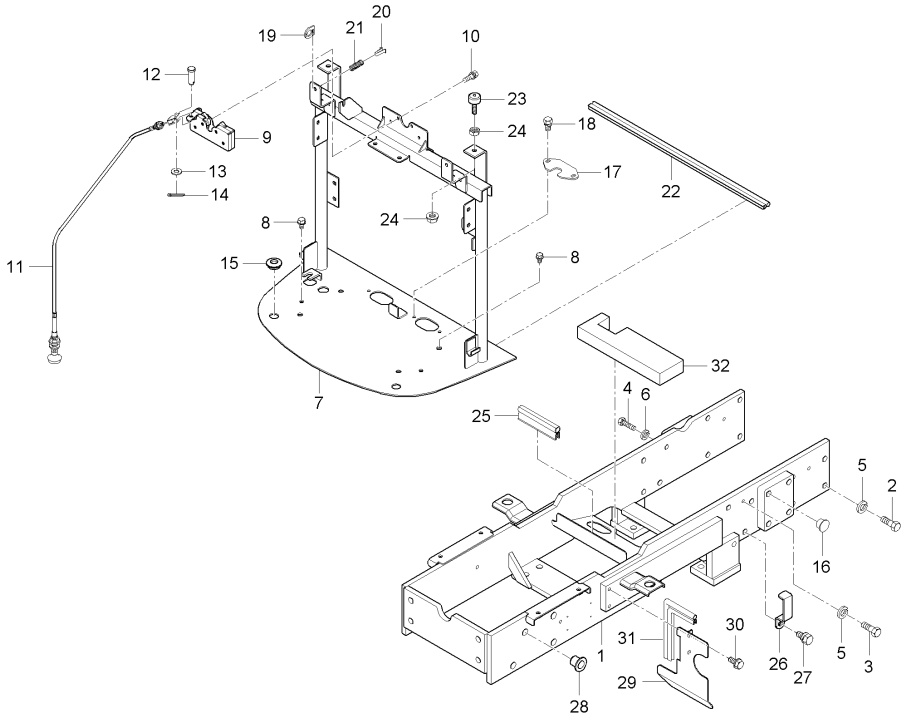

A : LX480L , B : LX485L

No.	부품번호	부품명	수량 A	B	C	D	E	I.C	비고
16	32210-2758-1	플러그	4					<--->	
17	T2185-50441	안내판	2						
18	01754-50616	플랜지볼트	4						
18	01754-50612	플랜지볼트	4					<--->	
19	T4125-50862	고정판	2						
20	T4125-50871	고정걸이	2						
21	T4125-50882	스프링	2						
22	T4125-13691	뱀띠고무, 라디에이터	1 ~JT9100080						
22	T4125-13631	스폰지, 1	1 JT9100081~					<-0->	
23	T2350-55881	조정볼트	2						
24	02114-50080	너트	4						
24	02763-50080	플렌지너트	4					<----	
25	T4620-55841	쿠션	2						
25	T4125-50091	뱀띠고무	1					<--->	
26	T4686-47271	호스브라켓	1 ~HT9100345						
26	T4686-47271ED	브라켓(호스)	1 JT9100001~					<-X->	
27	01123-50814	와셔붙임볼트	1						
28	31220-1429-3	플러그	18						
29	T2660-12151	방열커버	1						

----> 개정전의 부품이 개정후의 부품을 대체 할 수 있음
<---- 개정후의 부품이 개정전의 부품에 대체 할 수 있음
<-X-> 개정전과 후의 부품이 상호 호환성이 없음
<---> 개정전과 후의 부품이 상호 호환성이 있음
<-0-> 단품 상태로는 상호호환성이 없으나 관련 부품의 조합상태로는 호환성이 있음

LX480L-T430A 앞차축프레임그룹

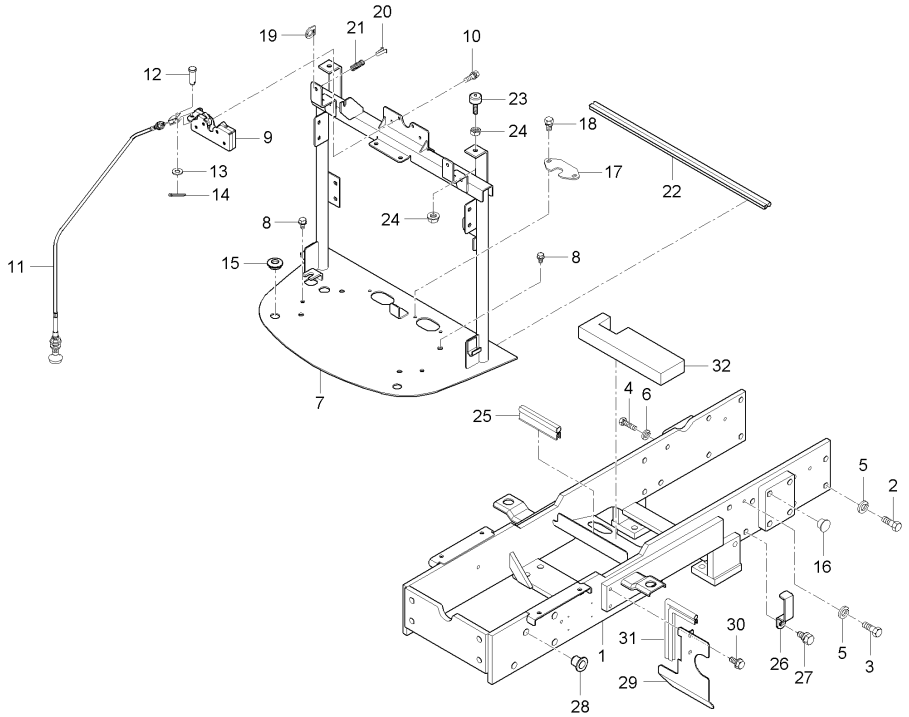

A : LX480L , B : LX485L

No.	부품번호	부품명	수량 A	B	C	D	E	I.C	비고
29	T2660-12152	방열커버	1					<----	
30	01754-50816	플랜지볼트	2						
31	T2660-12161	뱀띠고무	1						
32	T2660-50241	스폰지	1						

----> 개정전의 부품이 개정후의 부품을 대체 할 수 있음 <---- 개정후의 부품이 개정전의 부품에 대체 할 수 있음
<-X-> 개정전과 후의 부품이 상호 호환성이 없음 <---> 개정전과 후의 부품이 상호 호환성이 있음
<-0-> 단품 상태로는 상호호환성이 없으나 관련 부품의 조합상태로는 호환성이 있음

MX480L-T430A 앞차축프레임그룹

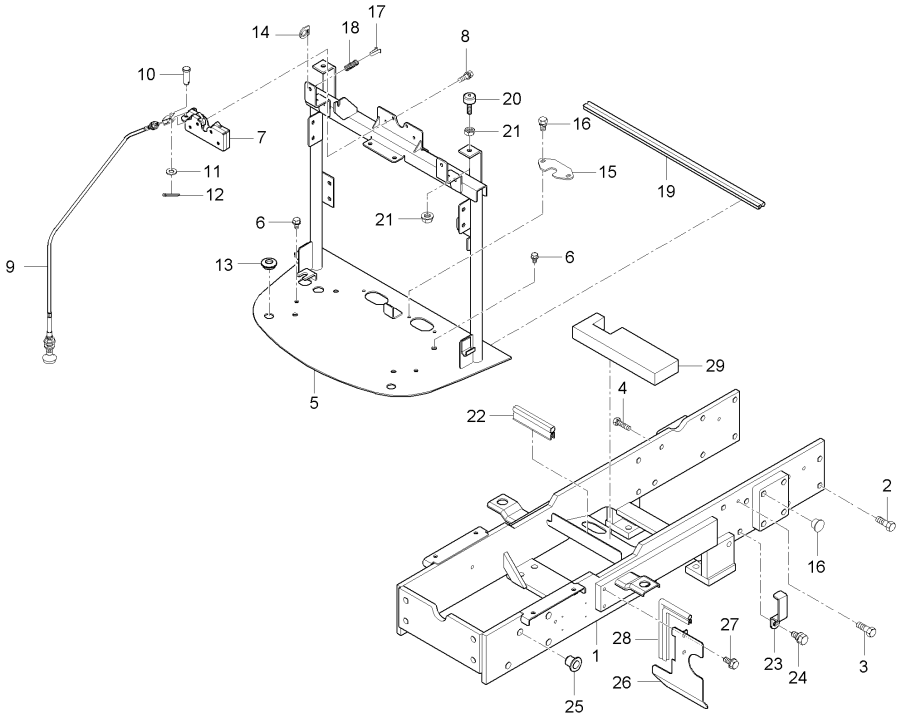

A : LX480L , B : LX485L

No.	부품번호	부품명	수량 A	수량 B	수량 C	수량 D	수량 E	I.C	비고
1	T2660-50014	앞차축프레임		1					
1	T2660-50014ED	앞차축프레임		1				<----	
1	T2660-50015ED	앞차축프레임		1				<----	
2	01177-51235	와셔붙임볼트		13					M12XP1.25(9T/스프링
3	01177-51250	와셔붙임볼트		2					M12XP1.25(9T)
4	01177-51030	와셔붙임볼트		1					M10XP1.25(9T/스프링
5	T2660-50206	라디에이터지지대		1					
6	01754-50825	플랜지볼트		4					
7	T4125-50681	캐치조합		1					
8	01754-50625	플랜지볼트		4					7T
9	T4125-50692	본넷트오픈케이블		1					
10	05122-50614	두부핀		1					
11	04014-50060	평와셔		1					
12	05511-51615	분할핀		1					
13	T4620-50592	쿠션고무, 앞그릴브라켓		2					
14	32210-2758-1	플러그		4					
15	T2185-50441	안내판		2					
16	01754-50612	플랜지볼트		4					M6*1.0
17	T4125-50862	고정판		2					

----> 개정전의 부품이 개정후의 부품을 대체 할 수 있음
<---- 개정후의 부품이 개정전의 부품에 대체 할 수 있음
<-X-> 개정전과 후의 부품이 상호 호환성이 없음
<---> 개정전과 후의 부품이 상호 호환성이 있음
<-0-> 단품 상태로는 상호호환성이 없으나 관련 부품의 조합상태로는 호환성이 있음

MX480L-T430A 앞차축프레임그룹

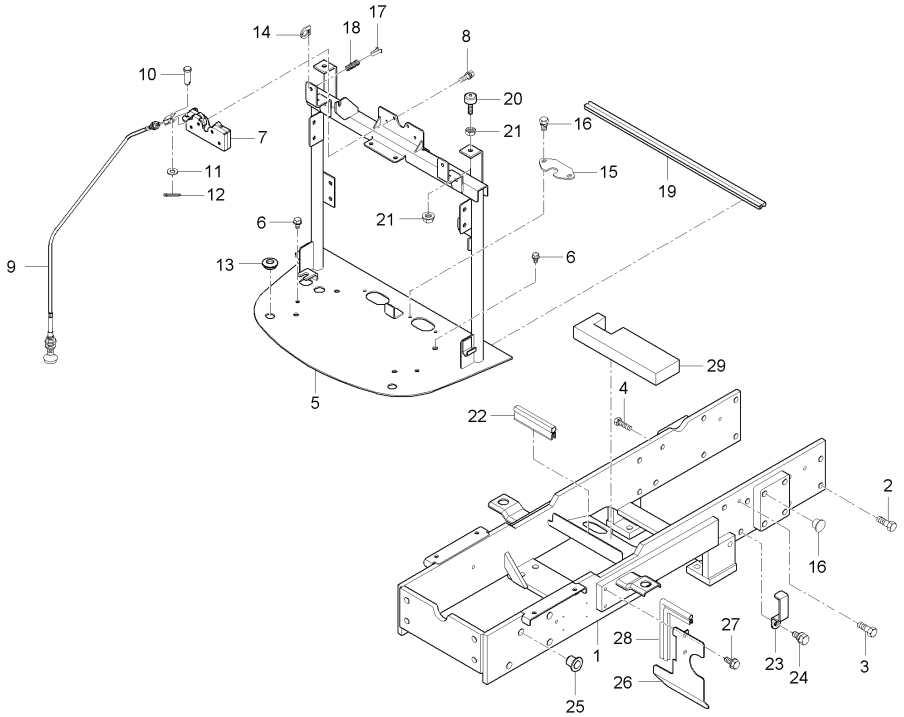

A : LX480L , B : LX485L

No.	부품번호	부품명	수량 A	수량 B	수량 C	수량 D	수량 E	I.C	비고
18	T4125-50882	스프링		2					
19	T4125-13631	스폰지, 1		2					
20	T2350-55881	조정볼트		2					
21	02763-50080	플렌지너트		4					M8*P1.25
22	T4125-50091	뱀띠고무		1					
23	T4686-47271	호스브라켓		1					
24	01123-50814	와셔붙임볼트		1					M8*P1.25
25	31220-1429-3	플러그		18					
26	T2660-12152	방열커버		1					
27	01754-50816	플랜지볼트		2					M8*P1.25
28	T2660-12161	뱀띠고무		1					
29	T2660-50241	스폰지		1					

----> 개정전의 부품이 개정후의 부품을 대체 할 수 있음 <---- 개정후의 부품이 개정전의 부품에 대체 할 수 있음
<-X-> 개정전과 후의 부품이 상호 호환성이 없음 <---> 개정전과 후의 부품이 상호 호환성이 있음
<-0-> 단품 상태로는 상호호환성이 없으나 관련 부품의 조합상태로는 호환성이 있음

LX480L-T550A 앞차축브라켓그룹

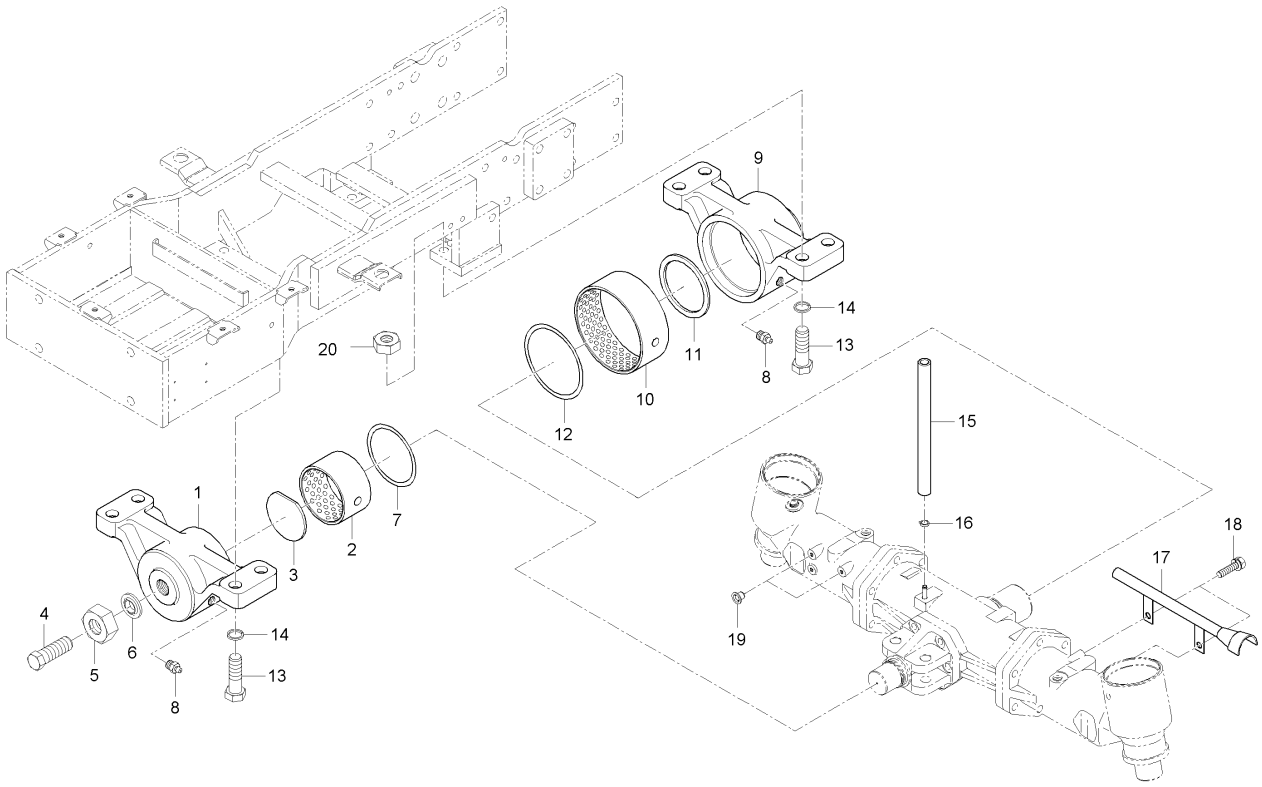

A : LX480L , B : LX485L

No.	부품번호	부품명	수량 A	수량 B	수량 C	수량 D	수량 E	I.C	비고
1	T2630-41612	앞브라켓	1	1					
2	T4520-43601	부시, DX	1	1					
3	38440-4467-3	간격판	1	1					
4	38630-4476-1	조정볼트	1	1					
5	02172-50160	너트	1						
5	02174-50160	너트	1	1				<--->	
6	38440-4475-1	시일와셔	1	1					
7	04811-00490	오링	1	1					
8	06613-10010	그리스니플	2	2					A-M6F
9	T2630-41622	브라켓, 뒤	1	1					
10	T2630-41691	부시, DX	1	1					
11	84612-4464-0	스러스트간격판	1	1					
12	04811-50700	오링	1	1					
13	01176-51440	볼트	8						
13	01176-51440	볼트	4	4				<----	M14*1.5*40
14	04512-50140	스프링와셔	8	8					
15	15301-7244-0	오버플로우튜브	1	1					
16	15301-7247-0	튜브클립	1 ~HT9100345						
16	14911-4275-1	튜브클립	1 JT9100001~	1				<-0->	

----> 개정전의 부품이 개정후의 부품을 대체 할 수 있음
<---- 개정후의 부품이 개정전의 부품에 대체 할 수 있음
<-X-> 개정전과 후의 부품이 상호 호환성이 없음
<---> 개정전과 후의 부품이 상호 호환성이 있음
<-0-> 단품 상태로는 상호호환성이 없으나 관련 부품의 조합상태로는 호환성이 있음

LX480L-T550A 앞차축브라켓그룹

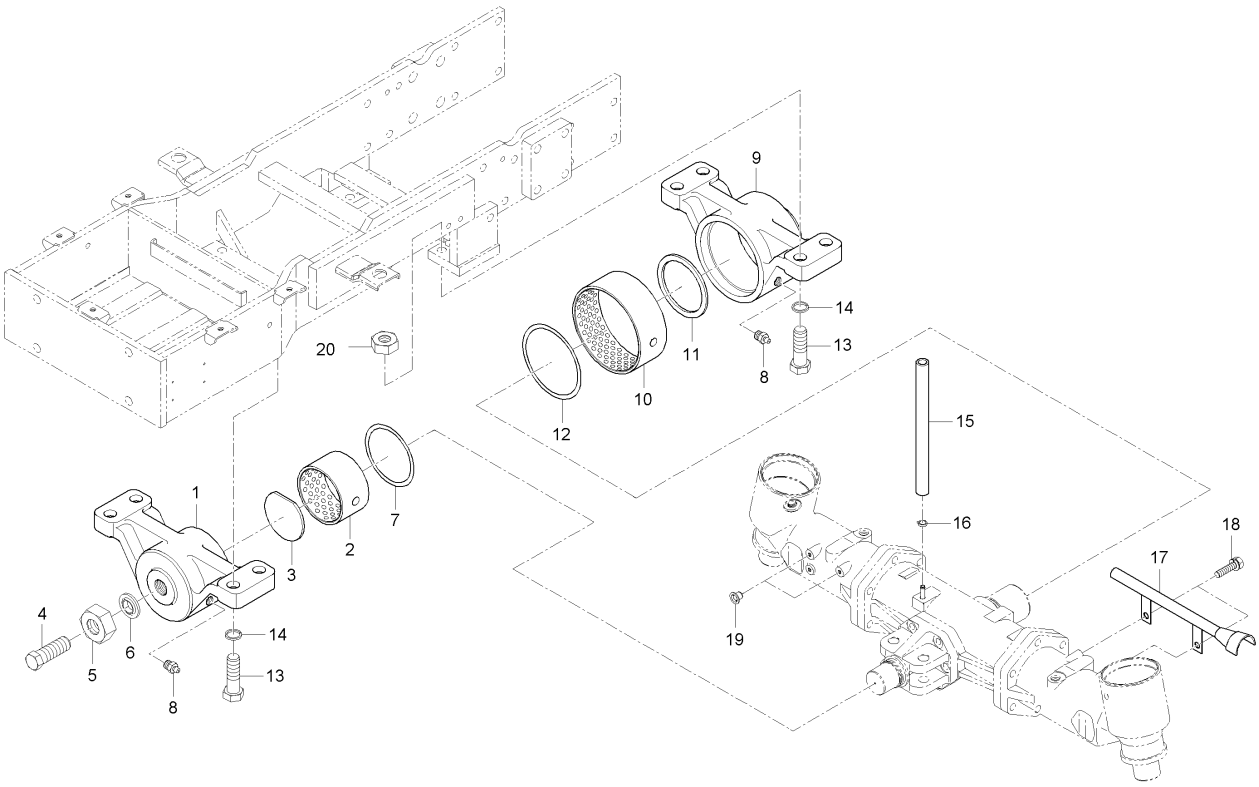

A : LX480L , B : LX485L

No.	부품번호	부품명	수량 A	수량 B	수량 C	수량 D	수량 E	I.C	비고
17	T2630-47143	배선보호튜브	1 ~HT9100345						
17	T2630-47143BB	배선보호파이프	1 JT9100001~	1				<-X->	
18	01123-50816	와셔붙임볼트	2	2					M8*P1.25
19	34150-2758-1	플러그	2	2					
20	02176-50140	너트	4	4					M14*P1.5

----> 개정전의 부품이 개정후의 부품을 대체 할 수 있음
<---- 개정후의 부품이 개정전의 부품에 대체 할 수 있음
<-X-> 개정전과 후의 부품이 상호 호환성이 없음
<---> 개정전과 후의 부품이 상호 호환성이 있음
<-0-> 단품 상태로는 상호호환성이 없으나 관련 부품의 조합상태로는 호환성이 있음

EX45H-T596A 유압실린더커버그룹

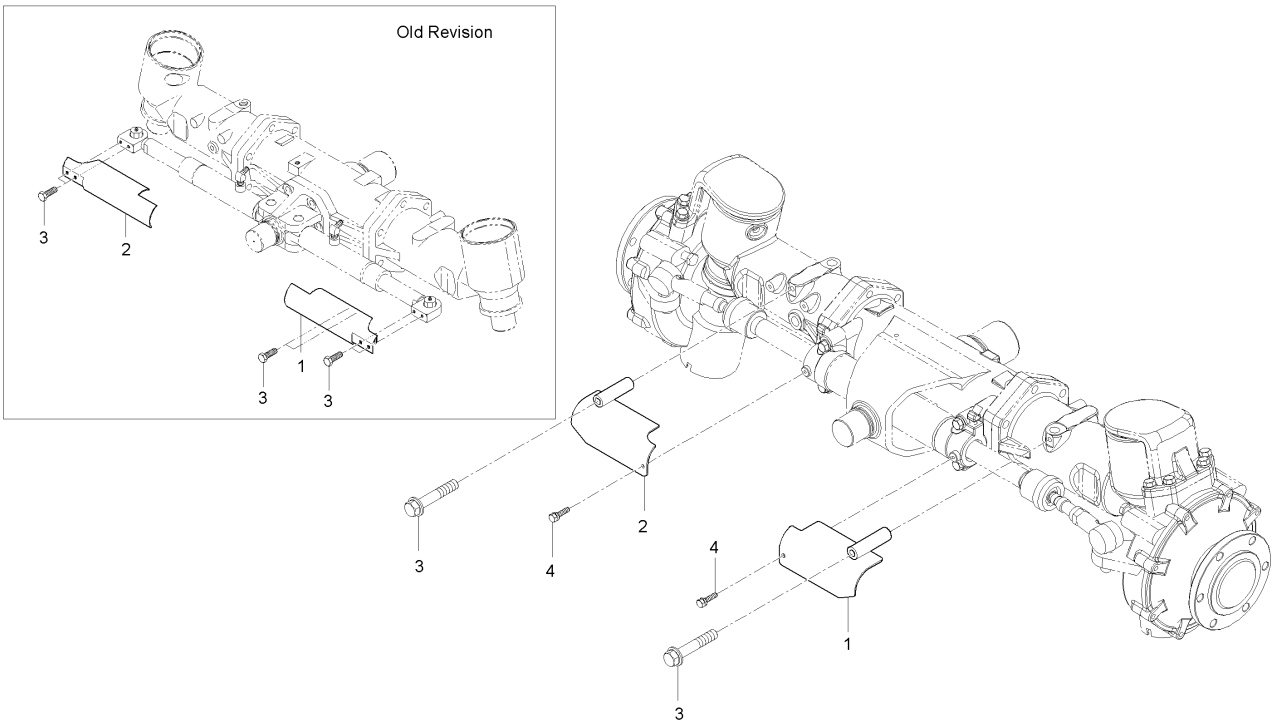

A : LX480L , B : LX485L

No.	부품번호	부품명	수량 A	수량 B	수량 C	수량 D	수량 E	I.C	비고
1	T4115-31331	실린더커버, 좌		1					
1	T4115-31331BB	실린더커버(좌)(흑색)		1				<-X->	
1	T4125-31332BB	실린더커버, 좌		1				<-X->	
2	T4115-31341	실린더커버, 우		1					
2	T4115-31341BB	실린더커버(우)(흑색)		1				<-X->	
2	T4125-31342BB	실린더커버, 우		1				<-X->	
3	01023-50610	와셔붙임볼트		4					M6*1
3	01133-51090	와셔붙임볼트		2				<-X->	P1.25
4	01754-50610	플랜지볼트		2					M6*1.0

----> 개정전의 부품이 개정후의 부품을 대체 할 수 있음
<---- 개정후의 부품이 개정전의 부품에 대체 할 수 있음
<-X-> 개정전과 후의 부품이 상호 호환성이 없음
<---> 개정전과 후의 부품이 상호 호환성이 있음
<-0-> 단품 상태로는 상호호환성이 없으나 관련 부품의 조합상태로는 호환성이 있음

LX480L-T770A 위치조정레버그룹

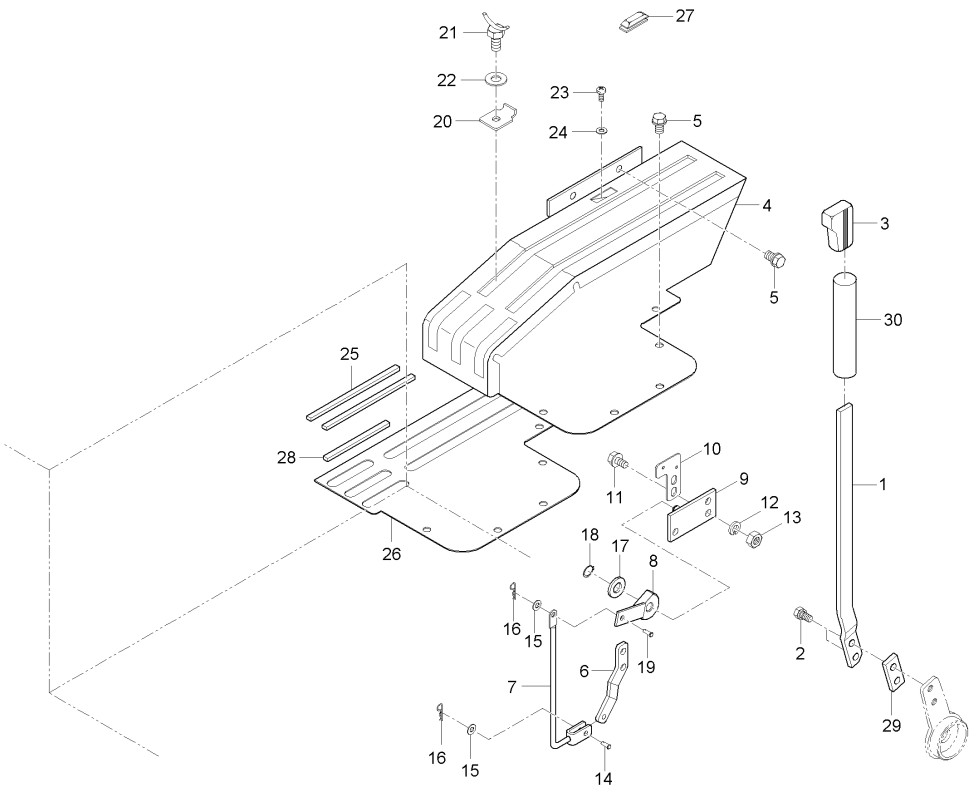

A : LX480L , B : LX485L

No.	부품번호	부품명	수량 A	B	C	D	E	I.C	비고
1	T2610-65421	위치조정레버	1						
2	01123-50816	와셔붙임볼트	2						
3	T4260-24462	손잡이	1						
4	T2610-65454	유압레버안내	1						
5	01754-50816	플랜지볼트	7						
6	T4680-65351	레버 1, 스위치	1						
7	T2630-65371	로드, 스위치	1						
8	T4681-65361	레버 2, 스위치	1						
9	T4681-65511	스위치판	1						
10	T4681-65382	스위치브라켓	1						
11	01754-50820	플랜지볼트	3						
12	04512-50080	스프링와셔	3						
13	02114-50080	너트	3						
14	05122-50618	두부핀	1						
15	04013-50060	평와셔	2						
16	05525-50600	스냅핀	2						
17	04013-50100	평와셔	2						
18	04612-00100	스냅링	1						
19	05122-50610	두부핀	1						

----> 개정전의 부품이 개정후의 부품을 대체 할 수 있음 <---- 개정후의 부품이 개정전의 부품에 대체 할 수 있음
<-X-> 개정전과 후의 부품이 상호 호환성이 없음 <---> 개정전과 후의 부품이 상호 호환성이 있음
<-0-> 단품 상태로는 상호호환성이 없으나 관련 부품의 조합상태로는 호환성이 있음

LX480L-T770A 위치조정레버그룹

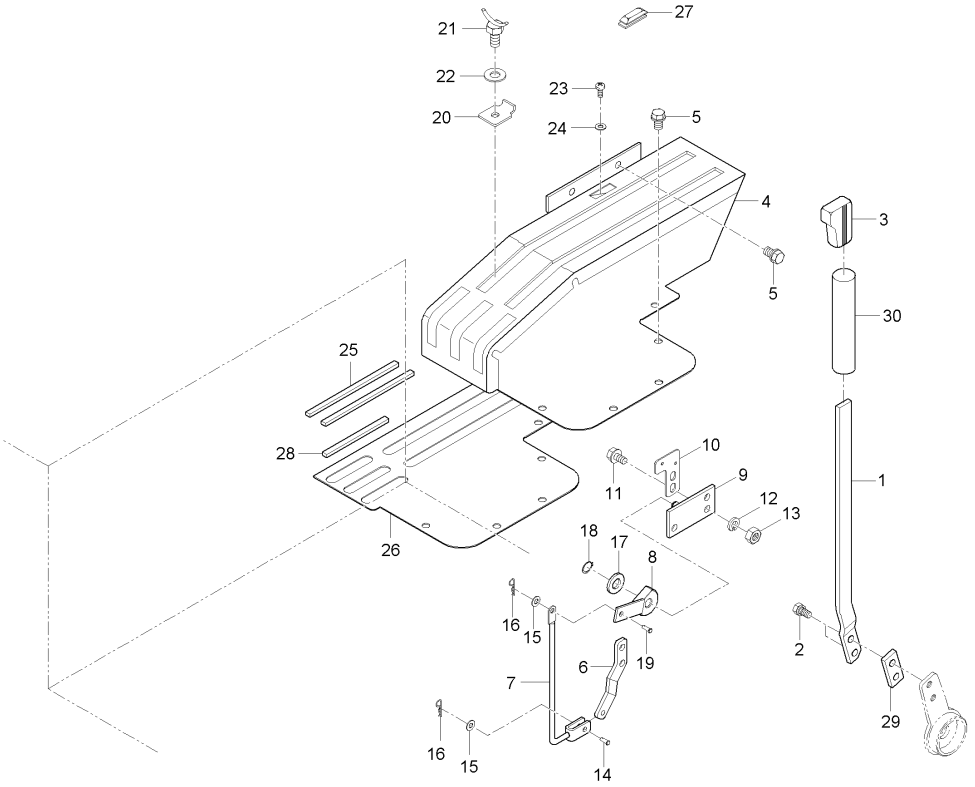

A : LX480L , B : LX485L

No.	부품번호	부품명	수량 A	B	C	D	E	I.C	비고
20	T4520-36911	스토퍼, 2	1						
21	01811-50815	나비볼트	1						
22	04015-50080	평와셔	1						
23	03024-50512	와셔붙임소나사	2						
24	04013-50050	평와셔	2						
25	T2610-65471	뱀띠고무	2						
26	T2610-65482	판	1 ~HT9100345						
26	T2610-65482OE	판 (오랜지)	1 JT9100001~					<-X->	
27	T2610-65461	마개, 1	1						
28	T2610-65491	스폰지	1						
29	T2630-65381	쿠션	1						
30	T4340-24921	비닐튜브	1						

----> 개정전의 부품이 개정후의 부품을 대체 할 수 있음
<---- 개정후의 부품이 개정전의 부품에 대체 할 수 있음
<-X-> 개정전과 후의 부품이 상호 호환성이 없음
<---> 개정전과 후의 부품이 상호 호환성이 있음
<-0-> 단품 상태로는 상호호환성이 없으나 관련 부품의 조합상태로는 호환성이 있음

MX480L-T770A 외부유압레버그룹

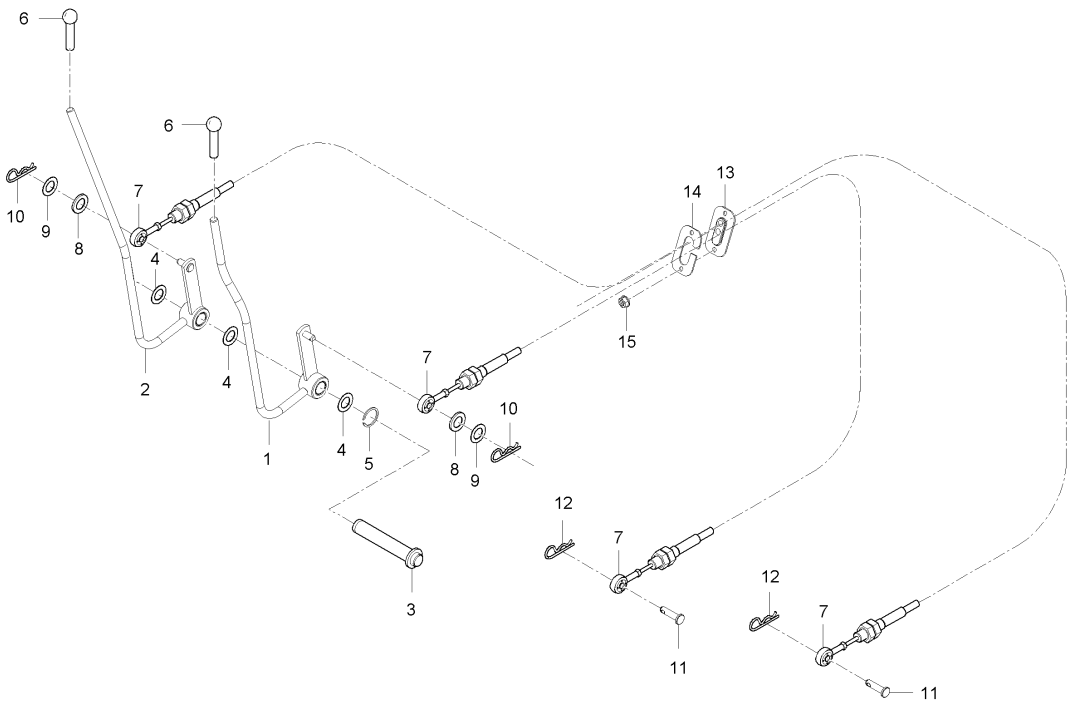

A : LX480L , B : LX485L

No.	부품번호	부품명	수량 A	수량 B	수량 C	수량 D	수량 E	I.C	비고
1	T5410-65251	복동레버, 좌		1					
2	T5410-65291	복동레버, 우		1					
3	T4125-68441	복동레버축		1					
4	T4810-66721	와셔, 위치레버		3					
5	04612-00160	스냅링		1					
6	T4818-71221	복동손잡이		2					
7	T5410-65611	케이블, 복동		2					
8	T4145-55791	쿠션		2					
8	T4682-65311	와셔 3, 고무		1				<----	
9	04013-50080	평와셔		2					M8
10	05515-50800	스냅핀		2					M8
11	05122-50616	두부핀		2					DIA6*16
12	05515-50600	스냅핀		2					
13	T4710-65671	복동자바라		1					
14	T4710-65681	복동판		1					
15	02751-50060	플렌지너트		2					M6*P1.0

----> 개정전의 부품이 개정후의 부품을 대체 할 수 있음 <---- 개정후의 부품이 개정전의 부품에 대체 할 수 있음
<-X-> 개정전과 후의 부품이 상호 호환성이 없음 <---> 개정전과 후의 부품이 상호 호환성이 있음
<-0-> 단품 상태로는 상호호환성이 없으나 관련 부품의 조합상태로는 호환성이 있음

LX480L-T780A 3점연결장치1그룹

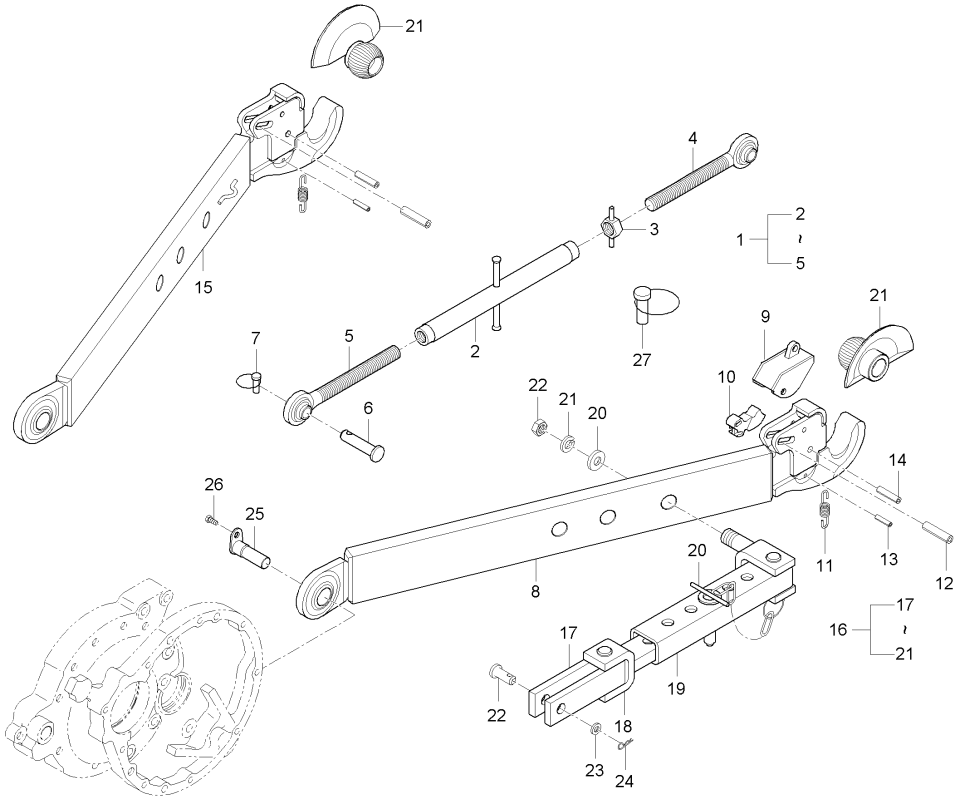

A : LX480L , B : LX485L

No.	부품번호	부품명	수량 A	수량 B	수량 C	수량 D	수량 E	I.C	비고
1	T2350-71102	톱링크조합	1 ~HT9100345						
1	T2350-71102BB	톱링크조합	1 JT9100001~					<-X->	
1	T2350-71211	톱링크조합	1					<--->	
2	T2350-71112	톱링크	1						
3	T4620-85451	너트	1						
3	32244-7118-1	톱링크너트	1					<--->	
4	32240-7121-4	톱링크조인트, 우	1						
4	T2350-71241	톱링크조인트, 우	1					<--->	
5	32240-7122-4	톱링크조인트, 좌	1						
5	T2350-71231	톱링크조인트, 좌	1					<--->	
6	31150-7136-5	톱링크핀	1						
7	34150-3764-4	클립핀	1						
8	T2660-93012	로워링크조합, 좌	1 ~HT9100345						
8	T2660-93012BB	로워링크조합(좌)	1 JT9100001~					<-X->	
9	T4624-93011006	작동레버조합	1						
10	T4624-93011007	가이드핀	1						
11	T4624-93011008	스프링	1						
12	05411-00828	스프링핀	2						
13	05411-00412	스프링핀	1						

----> 개정전의 부품이 개정후의 부품을 대체 할 수 있음
<---- 개정후의 부품이 개정전의 부품에 대체 할 수 있음
<-X-> 개정전과 후의 부품이 상호 호환성이 없음
<---> 개정전과 후의 부품이 상호 호환성이 있음
<-0-> 단품 상태로는 상호호환성이 없으나 관련 부품의 조합상태로는 호환성이 있음

LX480L-T780A 3점연결장치1그룹

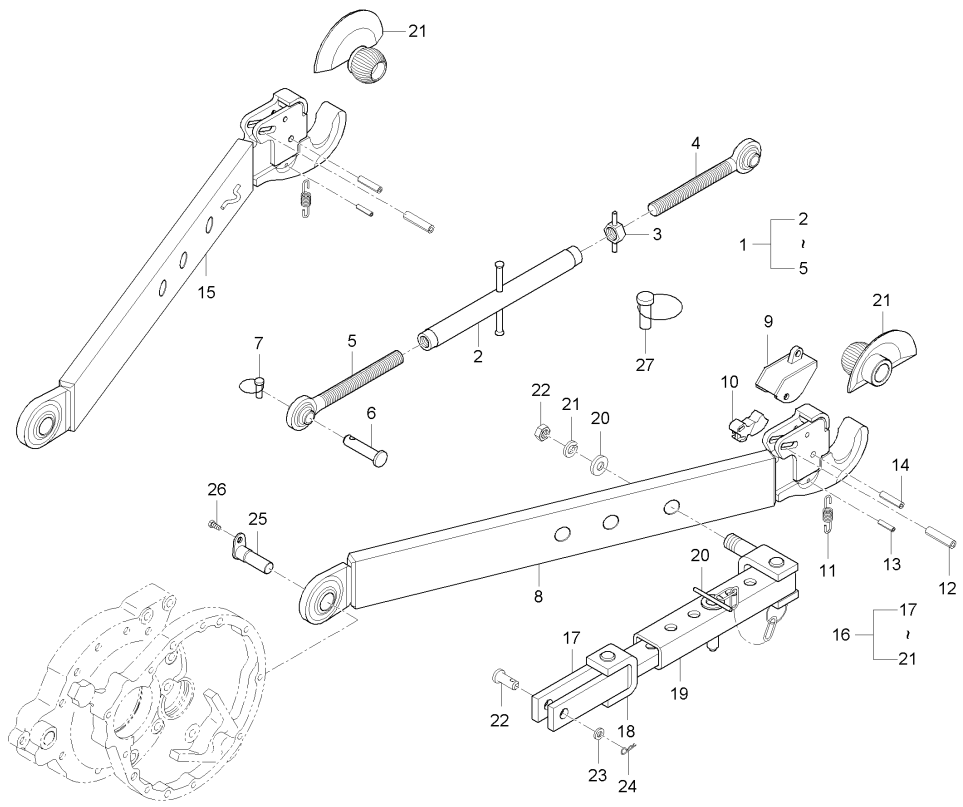

A : LX480L , B : LX485L

No.	부품번호	부품명	수량 A	B	C	D	E	I.C	비고
14	05411-00422	스프링핀	1						
15	T2660-93112	로워링크조합, 우	1 ~HT9100345						
15	T2660-93112BB	로워링크조합(우)	1 JT9100001~					<-X->	
16	T2660-91111	체크링크조합	2						
17	T2660-91121	브라켓조합, 1	1						
18	T2615-91133	브라켓조합, 2	1						
19	T2615-91142	하우징조합	1						
20	T4125-91162	고리조합	1						
21	T4624-93081	볼조합	2						
22	32353-7189-3	체크체인핀	2						
23	04013-50120	평와셔	2						
24	05515-51200	스냅핀	2						
25	T4240-28533	로워링크핀	2						
26	01774-51016	플랜지볼트	2						
27	34150-3764-4	클립핀	2						

----> 개정전의 부품이 개정후의 부품을 대체 할 수 있음
<---- 개정후의 부품이 개정전의 부품에 대체 할 수 있음
<-X-> 개정전과 후의 부품이 상호 호환성이 없음
<---> 개정전과 후의 부품이 상호 호환성이 있음
<-0-> 단품 상태로는 상호호환성이 없으나 관련 부품의 조합상태로는 호환성이 있음

MX480L-T780A 3점연결장치1그룹

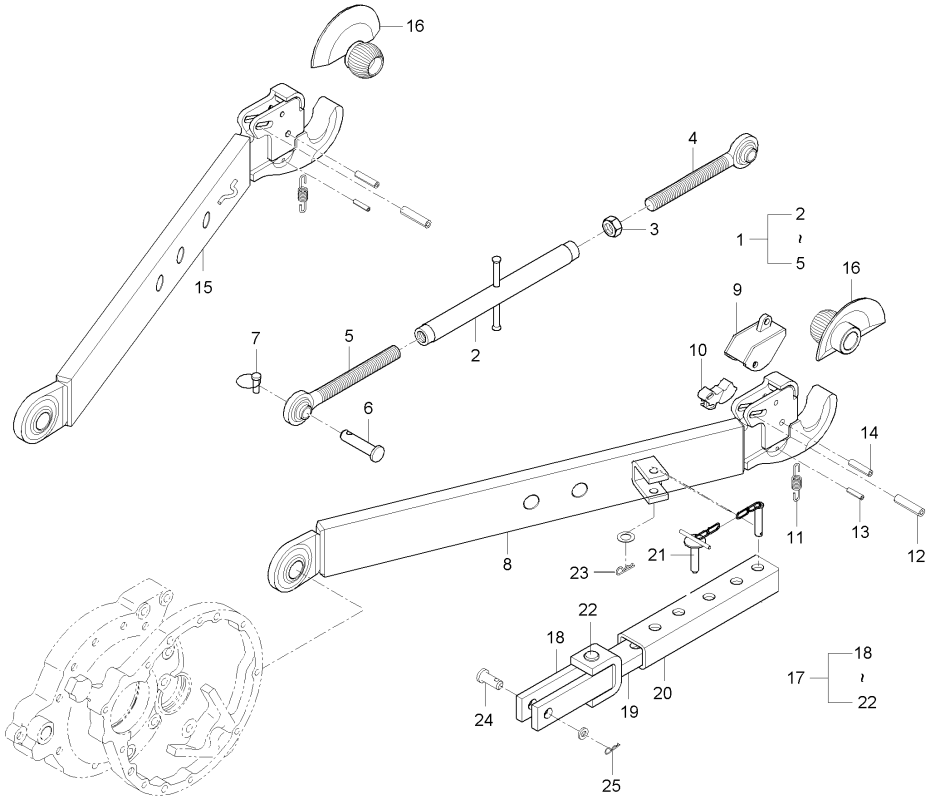

A : LX480L , B : LX485L

No.	부품번호	부품명	수량 A	수량 B	수량 C	수량 D	수량 E	I.C	비고
1	T5410-71102	톱링크조합		1					
2	T5410-71111	톱링크		1					
3	T4620-85451	너트		1					
4	T5410-71141	톱링크조인트, 우		1					
5	T5410-71121	톱링크조인트, 좌		1					
6	T5410-85391	톱링크핀		1					
7	05515-51600	스냅핀		1					
8	T5410-93011	로워링크조합, 좌		1					
9	T4624-93011006	작동레버조합		2					
10	T4624-93011007	가이드핀		2					
11	T4624-93011008	스프링		2					
12	05411-00828	스프링핀		4					
13	05411-00412	스프링핀		2					
14	05411-00422	스프링핀		2					DIA4*22
15	T5410-93111	로워링크조합, 우		1					
16	T4624-93082	볼조합		2					
17	T2660-91112	체크링크조합		2					
18	T2660-91121	브라켓조합, 1		1					
19	T2615-91133	브라켓조합, 2		1					

----> 개정전의 부품이 개정후의 부품을 대체 할 수 있음
<---- 개정후의 부품이 개정전의 부품에 대체 할 수 있음
<-X-> 개정전과 후의 부품이 상호 호환성이 없음
<---> 개정전과 후의 부품이 상호 호환성이 있음
<-0-> 단품 상태로는 상호호환성이 없으나 관련 부품의 조합상태로는 호환성이 있음

MX480L-T780A 3점연결장치1그룹

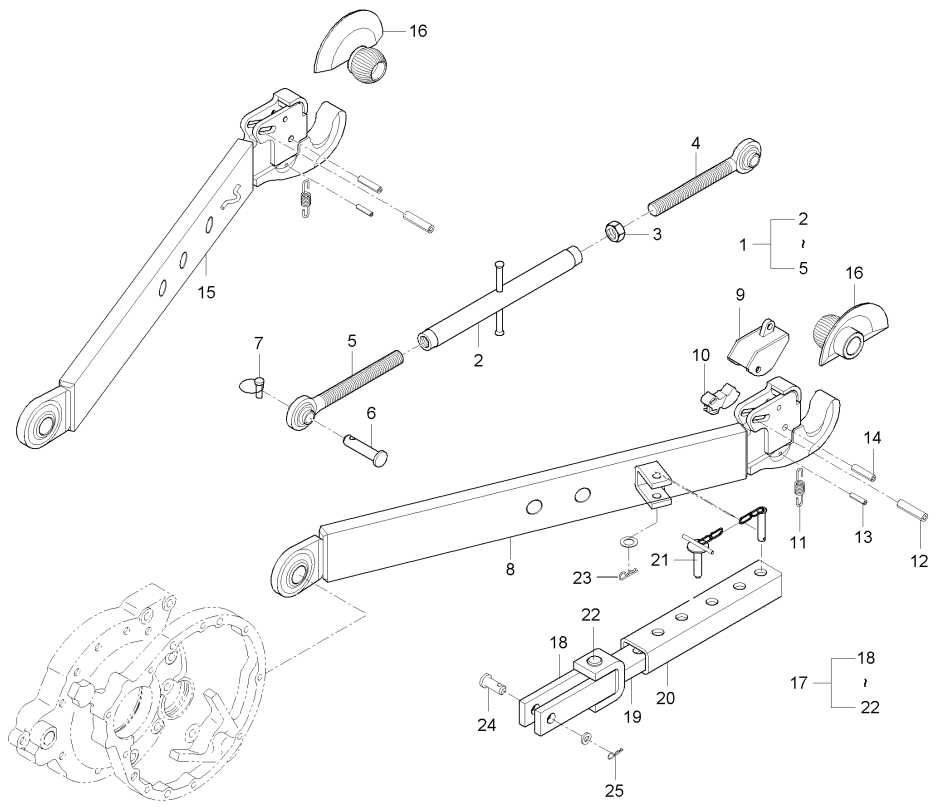

A : LX480L , B : LX485L

No.	부품번호	부품명	수량 A	수량 B	수량 C	수량 D	수량 E	I.C	비고
20	T2615-91143	하우징조합		1					
21	T4125-91162	고리조합		1					
22	05122-51265	두부핀		1					DIA12*65
23	05525-51200	스냅핀		1					
24	32353-7189-3	체크체인핀		2					
25	05511-50220	분할핀		2					2*20

----> 개정전의 부품이 개정후의 부품을 대체 할 수 있음 <---- 개정후의 부품이 개정전의 부품에 대체 할 수 있음
<-X-> 개정전과 후의 부품이 상호 호환성이 없음 <---> 개정전과 후의 부품이 상호 호환성이 있음
<-0-> 단품 상태로는 상호호환성이 없으나 관련 부품의 조합상태로는 호환성이 있음

D380L-T790A 3점연결장치2그룹

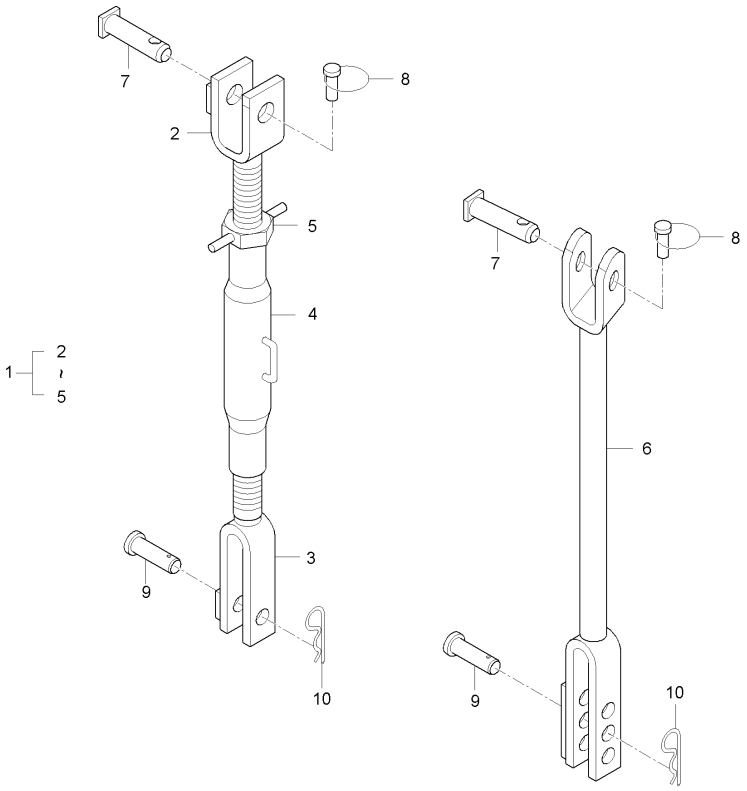

A : LX480L , B : LX485L

No.	부품번호	부품명	수량 A	B	C	D	E	I.C	비고
1	T2630-85411	리프트로드조합, 우	1						
2	T2630-85421	리프트로드, 상	1						
3	T2630-85431	리프트로드, 하	1						
4	T2630-85441	리프트로드, 몸체	1						
5	T4620-85451	너트	1						
6	T2630-85481	리프트로드조합, 좌	1						
7	T4620-85471	리프트로드상부핀	2						
8	34150-3764-4	클립핀	2						
9	34354-7158-3	핀	2						
10	05515-51600	스냅핀	2						

----> 개정전의 부품이 개정후의 부품을 대체 할 수 있음
<---- 개정후의 부품이 개정전의 부품에 대체 할 수 있음
<-X-> 개정전과 후의 부품이 상호 호환성이 없음
<---> 개정전과 후의 부품이 상호 호환성이 있음
<-0-> 단품 상태로는 상호호환성이 없으나 관련 부품의 조합상태로는 호환성이 있음

MX480L-T790A 3점연결장치2그룹

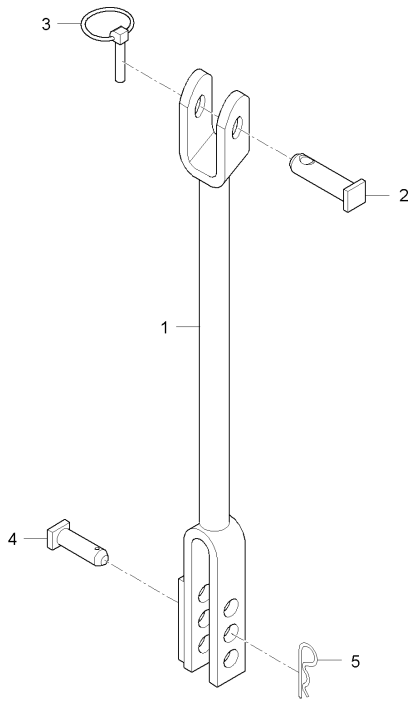

A : LX480L , B : LX485L

No.	부품번호	부품명	수량 A	수량 B	수량 C	수량 D	수량 E	I.C	비고
1	T5410-85481	리프트로드, 좌		1					
2	T4620-85471	리프트로드상부핀		1					
3	34150-3764-4	클립핀		1					
4	T4363-71581	리프트실린더핀		1					
5	05515-51600	스냅핀		1					

----> 개정전의 부품이 개정후의 부품을 대체 할 수 있음 <---- 개정후의 부품이 개정전의 부품에 대체 할 수 있음
<-X-> 개정전과 후의 부품이 상호 호환성이 없음 <---> 개정전과 후의 부품이 상호 호환성이 있음
<-0-> 단품 상태로는 상호호환성이 없으나 관련 부품의 조합상태로는 호환성이 있음

LX480L-T800A 힛치그룹

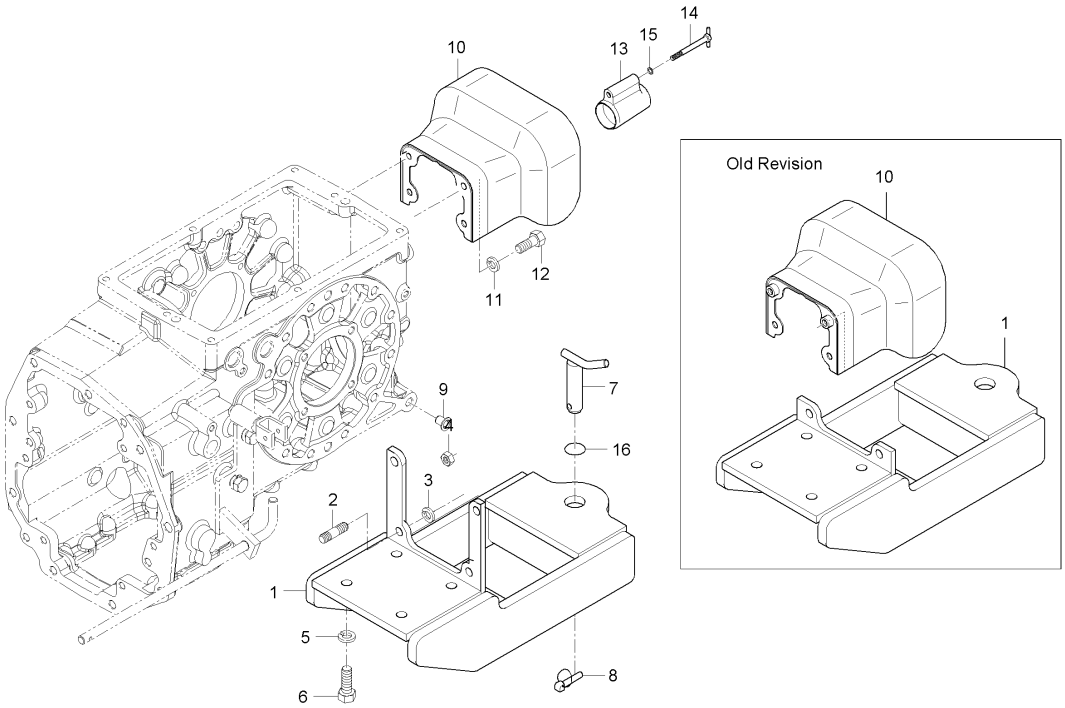

A : LX480L , B : LX485L

No.	부품번호	부품명	수량 A	B	C	D	E	I.C	비고
1	T2610-85011	히치	1 ~JT9100100						
1	T2610-85012	힛치	1 JT9100101~					<-0->	
2	01574-51225	심음볼트	2						
2	01574-51230	심음볼트	2					<----	
3	04512-50120	스프링와셔	2						
4	02176-50120	너트	2						
5	04512-50140	스프링와셔	4						
6	01173-51435	볼트	4						
7	T4240-21362	히치핀조합	1						
7	T4682-78251	히치핀조합	1 ~HT9100230					<----	
7	T4682-78252	히치핀조합	1 HT9100231~					<-0->	
8	34150-3764-4	클립핀	1						
9	32210-2758-1	플러그	6						
9	32210-2758-1	플러그	6					<--->	
10	T2611-25493	PTO보호커버	1						
10	T2611-25494	PTO보호커버	1 ~HT9100345					<----	
10	T2611-25494BB	PTO 보호커버(흑색)	1 ~JT9100100					<-X->	
10	T2610-25491	PTO보호커버	1 JT9100101~					<-0->	
11	04512-50120	스프링와셔	2						

----> 개정전의 부품이 개정후의 부품을 대체 할 수 있음
<---- 개정후의 부품이 개정전의 부품에 대체 할 수 있음
<-X-> 개정전과 후의 부품이 상호 호환성이 없음
<---> 개정전과 후의 부품이 상호 호환성이 있음
<-0-> 단품 상태로는 상호호환성이 없으나 관련 부품의 조합상태로는 호환성이 있음

LX480L-T800A 힛치그룹

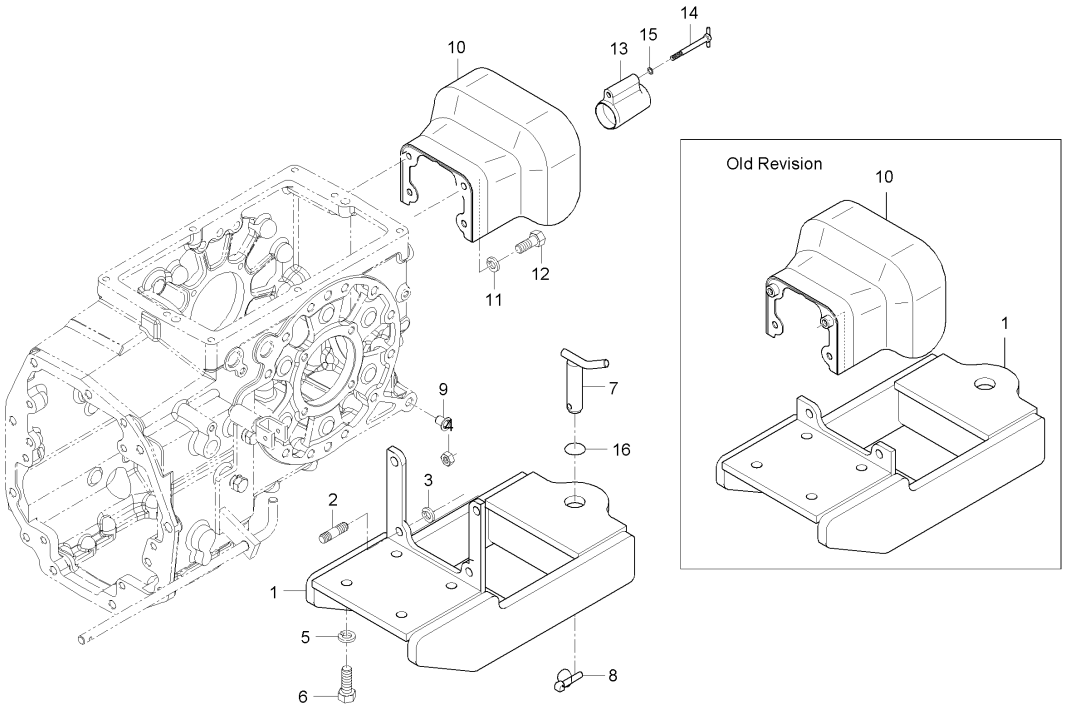

A : LX480L , B : LX485L

No.	부품번호	부품명	수량 A	B	C	D	E	I.C	비고
12	01133-51230	와셔붙임볼트	2						
13	34350-2544-4	PTO축커버	1						
14	34150-2546-1	볼트	1						
15	04013-50100	평와셔	1						
16	04811-07220	오링	1						

----> 개정전의 부품이 개정후의 부품을 대체 할 수 있음 <---- 개정후의 부품이 개정전의 부품에 대체 할 수 있음
<-X-> 개정전과 후의 부품이 상호 호환성이 없음 <---> 개정전과 후의 부품이 상호 호환성이 있음
<-0-> 단품 상태로는 상호호환성이 없으나 관련 부품의 조합상태로는 호환성이 있음

MX480L-T800A 힛치그룹

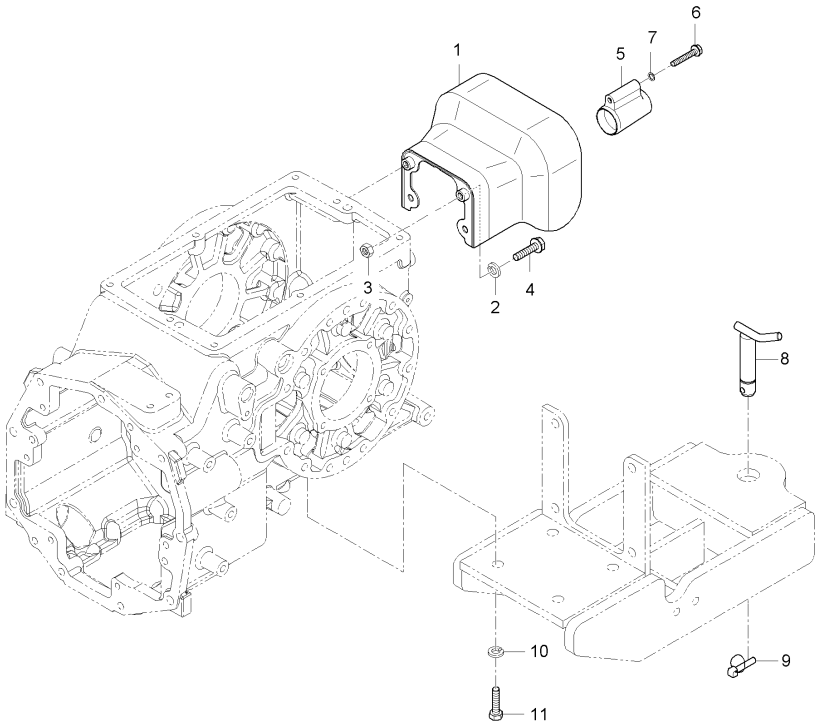

A : LX480L , B : LX485L

No.	부품번호	부품명	수량 A	수량 B	수량 C	수량 D	수량 E	I.C	비고
1	T5410-25491	PTO 보호커버		1					
2	04512-50120	스프링와셔		2					M12
3	02176-50120	너트		2					M12*1.25
4	01133-51240	와셔붙임볼트		2					
5	34350-2544-4	PTO축커버		1					
6	34150-2546-1	볼트		1					
7	04013-50100	평와셔		1					M10
8	T4682-78252	히치핀조합		1					
9	34150-3764-4	클립핀		1					
10	04512-50140	스프링와셔		4					
11	01173-51425	볼트		4					M14P1.5

----> 개정전의 부품이 개정후의 부품을 대체 할 수 있음
<---- 개정후의 부품이 개정전의 부품에 대체 할 수 있음
<-X-> 개정전과 후의 부품이 상호 호환성이 없음
<---> 개정전과 후의 부품이 상호 호환성이 있음
<-0-> 단품 상태로는 상호호환성이 없으나 관련 부품의 조합상태로는 호환성이 있음

LX480L-T810A 본넷트1그룹

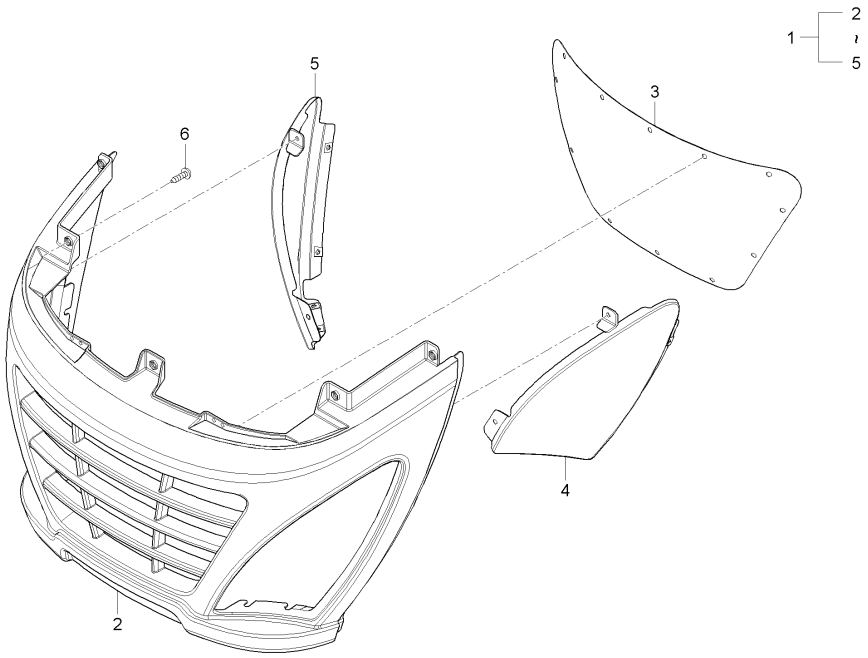

A : LX480L , B : LX485L

No.	부품번호	부품명	수량 A	수량 B	수량 C	수량 D	수량 E	I.C	비고
1	T2660-50901	앞그릴조합	1						
1	T2660-50902	앞그릴조합	1 ~HT9100345					<----	
1	T2660-50902BB	앞그릴조합(흑색)	1 JT9100001~	1				<-X->	
2	T2660-50921	앞그릴	1						
2	T2660-50922	앞그릴	1	1				<----	
3	T2660-50931	앞그릴철망	1	1					
4	T2660-50941	앞그릴철망, 좌	1	1					
5	T2660-50951	앞그릴철망, 우	1	1					
6	03514-50516	볼트나사	7	7					

----> 개정전의 부품이 개정후의 부품을 대체 할 수 있음
<---- 개정후의 부품이 개정전의 부품에 대체 할 수 있음
<-X-> 개정전과 후의 부품이 상호 호환성이 없음
<---> 개정전과 후의 부품이 상호 호환성이 있음
<-0-> 단품 상태로는 상호호환성이 없으나 관련 부품의 조합상태로는 호환성이 있음

LX480L-T820A 본넷트2그룹

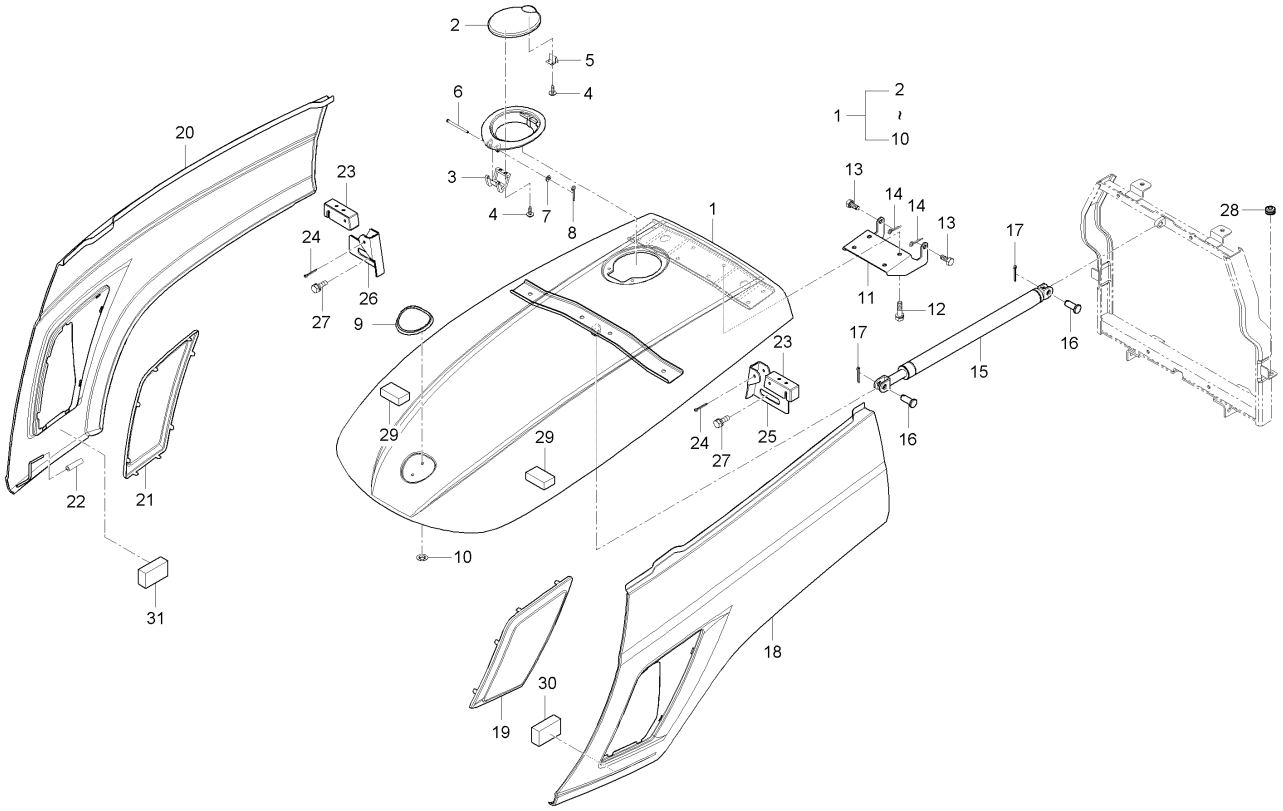

A : LX480L , B : LX485L

No.	부품번호	부품명	수량 A	B	C	D	E	I.C	비고
1	T2660-50702	본넷트조합	1						
1	T2660-50703	본넷트조합	1					<----	
1	T2660-50705	본넷트조합	1					<--->	
2	T4624-50621	커버	1						
3	T4624-50631	힌지	1						
4	38430-1827-1	나사	4						
5	T2185-50651	클립	1						
6	T4624-50661	두부핀	1						
7	04013-50050	평와셔	1						
8	05511-51208	분할핀	1						
9	T2610-51462	엠블램	1						
10	T4620-50701	고정판	2						
11	T2660-50772	본넷트잡이	1						
11	T2660-50773	본넷트잡이	1					<----	
12	01125-50816	와셔붙임볼트	4						
12	01125-50816	와셔붙임볼트	2					<--->	
13	T2350-50632	본넷트볼트	2						
14	05511-51615	분할핀	2 ~HT9100295						
14	05511-50215	분할핀	2 HT9100296~					<-0->	

----> 개정전의 부품이 개정후의 부품을 대체 할 수 있음 <---- 개정후의 부품이 개정전의 부품에 대체 할 수 있음
<-X-> 개정전과 후의 부품이 상호 호환성이 없음 <---> 개정전과 후의 부품이 상호 호환성이 있음
<-0-> 단품 상태로는 상호호환성이 없으나 관련 부품의 조합상태로는 호환성이 있음

LX480L-T820A 본넷트2그룹

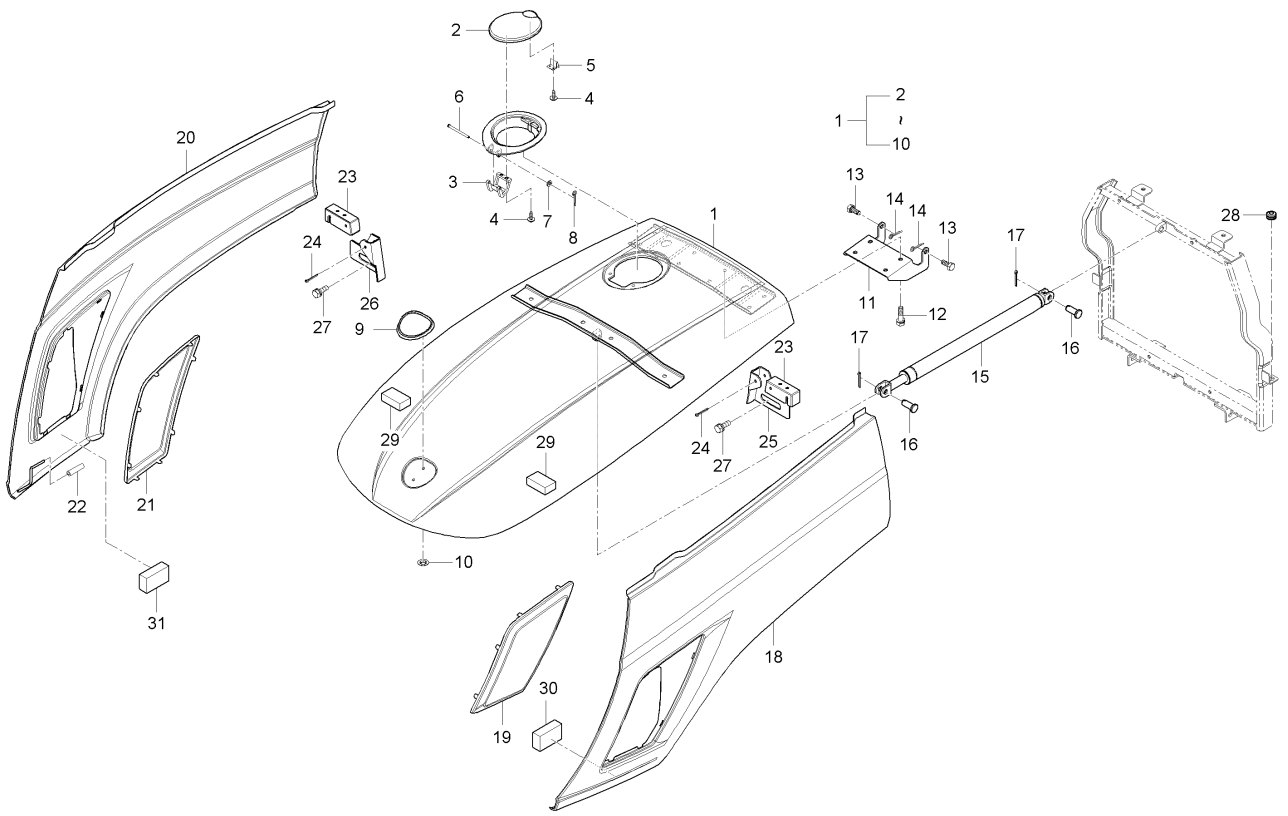

A : LX480L , B : LX485L

No.	부품번호	부품명	수량 A	B	C	D	E	I.C	비고
15	T2660-50991	에어실린더	1						
16	05122-51025	두부핀	2						
17	05511-50315	분할핀	2						
17	05525-51000	스냅핀	2					<--->	
18	T2660-50833	사이드커버, 좌	1						
19	T2660-50842	철망, 좌	1						
19	T2660-50843	철망, 좌	1					<----	
20	T2660-50863	사이드커버, 우	1						
21	T2660-50872	철망, 우	1						
21	T2660-50873	철망, 우	1					<----	
22	09661-60030	연료호스	2						
23	T2185-50841	사이드커버고리	2						
23	T2185-50842	사이드커버고리	2					<----	
24	05511-50325	분할핀	2						
25	T2185-50851	잡이판, 1	1						
26	T2185-50861	잡이판, 2	1						
27	01125-50816	와셔붙임볼트	2						
28	T4682-50251	그로멧	2						
29	T4836-50241	스폰지	2						

----> 개정전의 부품이 개정후의 부품을 대체 할 수 있음
<---- 개정후의 부품이 개정전의 부품에 대체 할 수 있음
<-X-> 개정전과 후의 부품이 상호 호환성이 없음
<---> 개정전과 후의 부품이 상호 호환성이 있음
<-0-> 단품 상태로는 상호호환성이 없으나 관련 부품의 조합상태로는 호환성이 있음

LX480L-T820A 본넷트2그룹

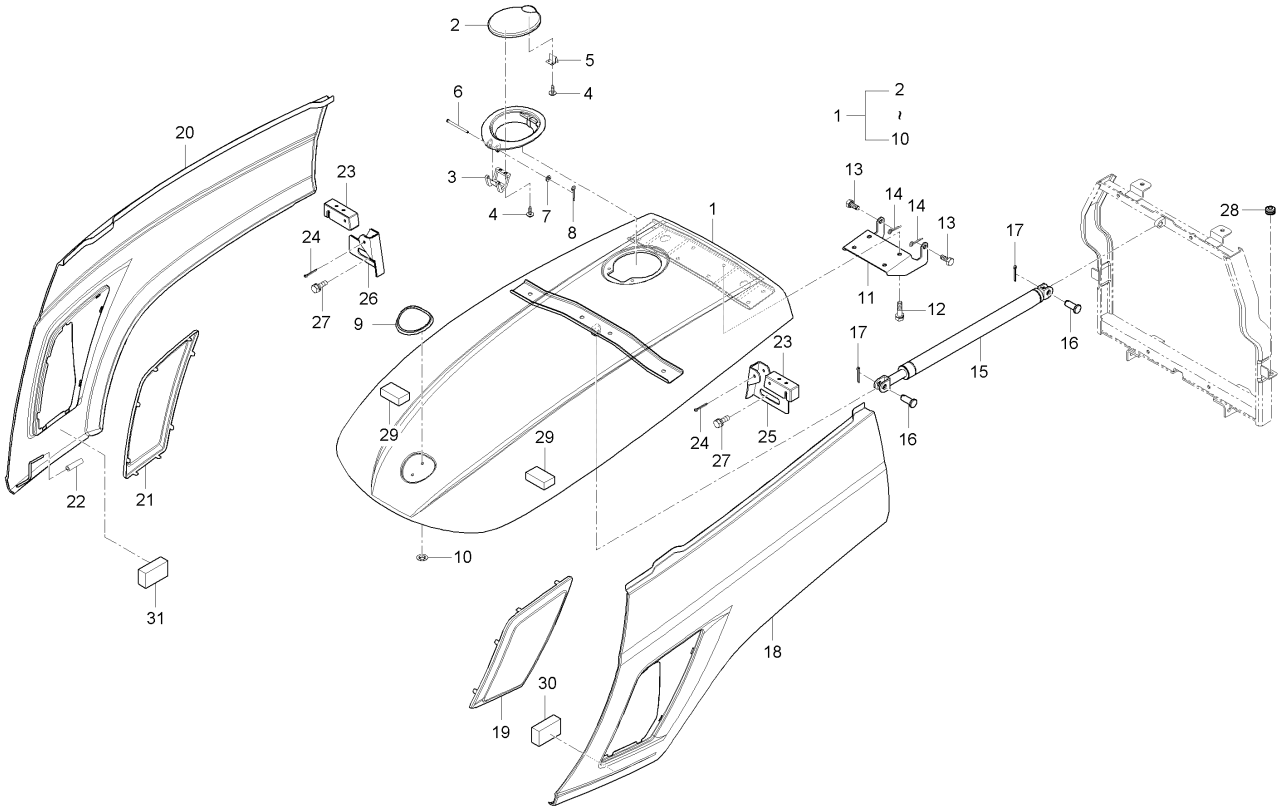

A : LX480L , B : LX485L

No.	부품번호	부품명	수량 A	B	C	D	E	I.C	비고
30	T2660-50881	스폰지, 사이드커버 좌	1						
31	T2660-50891	스폰지, 사이드커버 우	1						

----> 개정전의 부품이 개정후의 부품을 대체 할 수 있음
<---- 개정후의 부품이 개정전의 부품에 대체 할 수 있음
<-X-> 개정전과 후의 부품이 상호 호환성이 없음
<---> 개정전과 후의 부품이 상호 호환성이 있음
<-0-> 단품 상태로는 상호호환성이 없으나 관련 부품의 조합상태로는 호환성이 있음

MX480L-T820A 본넷트2그룹

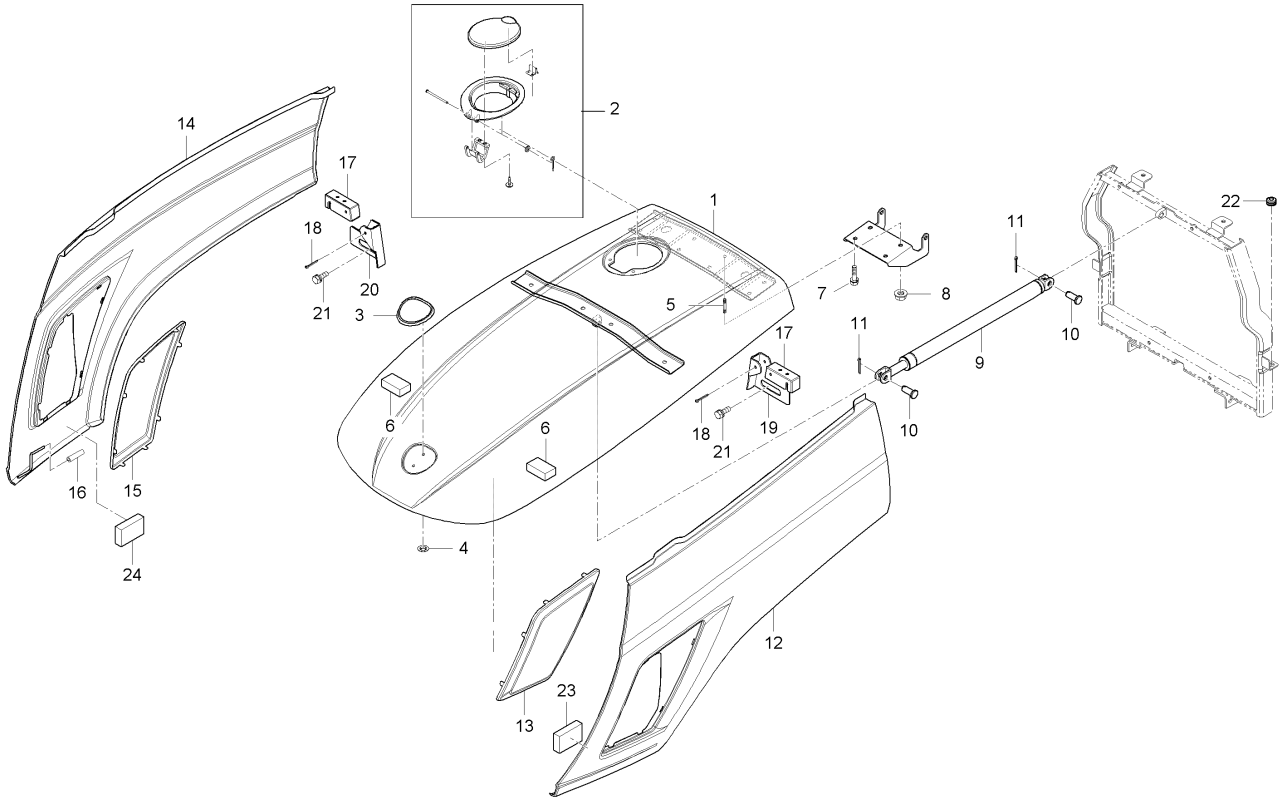

A : LX480L , B : LX485L

No.	부품번호	부품명	수량 A	수량 B	수량 C	수량 D	수량 E	I.C	비고
1	T2660-50705	본넷트조합		1					
2	T4624-B61000101	연료탱크커버키트		1					
3	T2610-51462	엠블램		1					
4	T4620-50701	고정판		2					
5	01513-50816	심음볼트		2					
6	T2350-50391	스폰지, 라디에이터		2					
7	01125-50816	와셔붙임볼트		2					M8*P1.25
8	02751-50080	플랜지너트		2					M8X1.25
9	T2660-50991	에어실린더		1					
10	05122-51025	두부핀		2					DIA10*25
11	05525-51000	스냅핀		2					
12	T2660-50833	사이드커버, 좌		1					
13	T2660-50843	철망, 좌		1					
14	T2660-50863	사이드커버, 우		1					
15	T2660-50873	철망, 우		1					
16	09661-60030	연료호스		2					
17	T2185-50842	사이드커버고리		2					
18	05511-50325	분할핀		2					
19	T2185-50852	잡이판, 1		1					

----> 개정전의 부품이 개정후의 부품을 대체 할 수 있음 <---- 개정후의 부품이 개정전의 부품에 대체 할 수 있음
<-X-> 개정전과 후의 부품이 상호 호환성이 없음 <---> 개정전과 후의 부품이 상호 호환성이 있음
<-0-> 단품 상태로는 상호호환성이 없으나 관련 부품의 조합상태로는 호환성이 있음

MX480L-T820A 본넷트2그룹

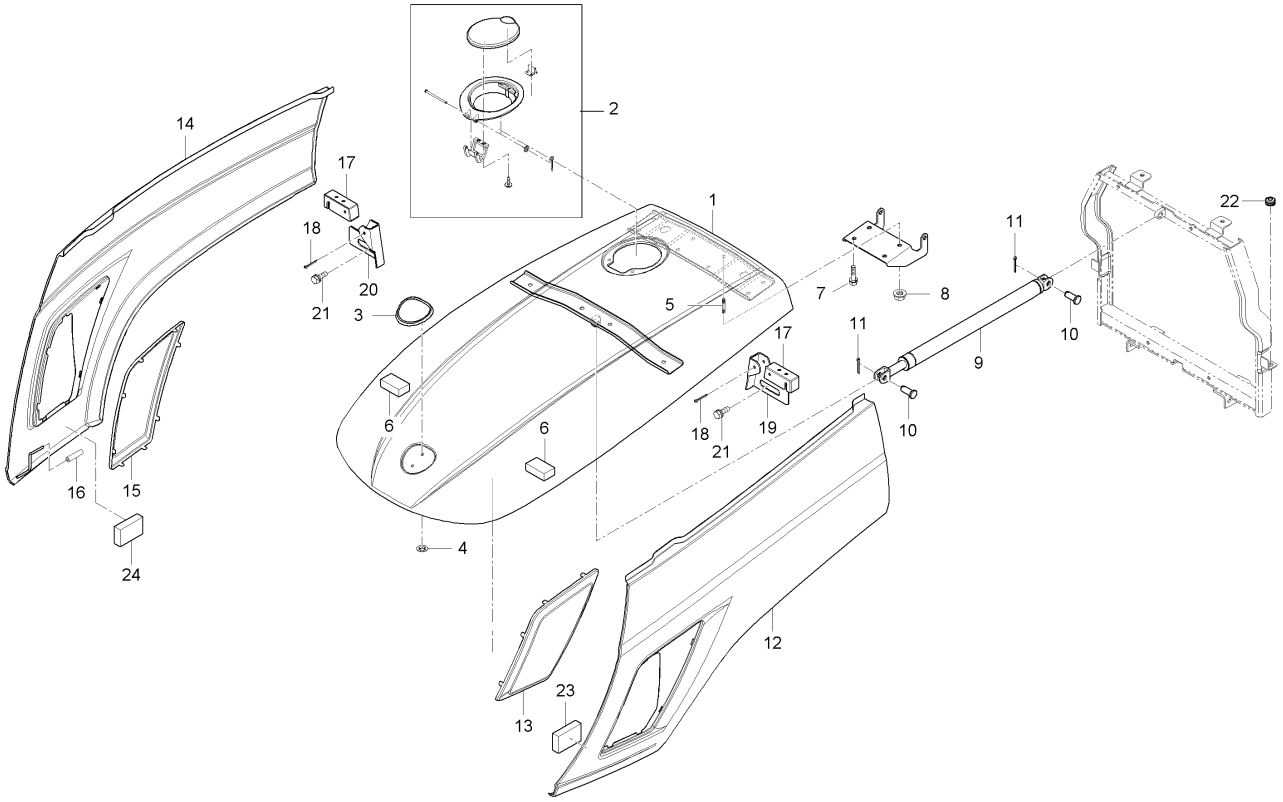

A : LX480L , B : LX485L

No.	부품번호	부품명	수량 A	수량 B	수량 C	수량 D	수량 E	I.C	비고
20	T2185-50862	잡이판, 2		1					
21	01125-50816	와셔붙임볼트		2					M8*P1.25
22	T4682-50251	그로멧		2					
23	T2660-50881	스폰지, 사이드커버 좌		1					
24	T2660-50891	스폰지, 사이드커버 우		1					

----> 개정전의 부품이 개정후의 부품을 대체 할 수 있음
<---- 개정후의 부품이 개정전의 부품에 대체 할 수 있음
<-X-> 개정전과 후의 부품이 상호 호환성이 없음
<---> 개정전과 후의 부품이 상호 호환성이 있음
<-0-> 단품 상태로는 상호호환성이 없으나 관련 부품의 조합상태로는 호환성이 있음

LX480L-T830A 연료탱크그룹

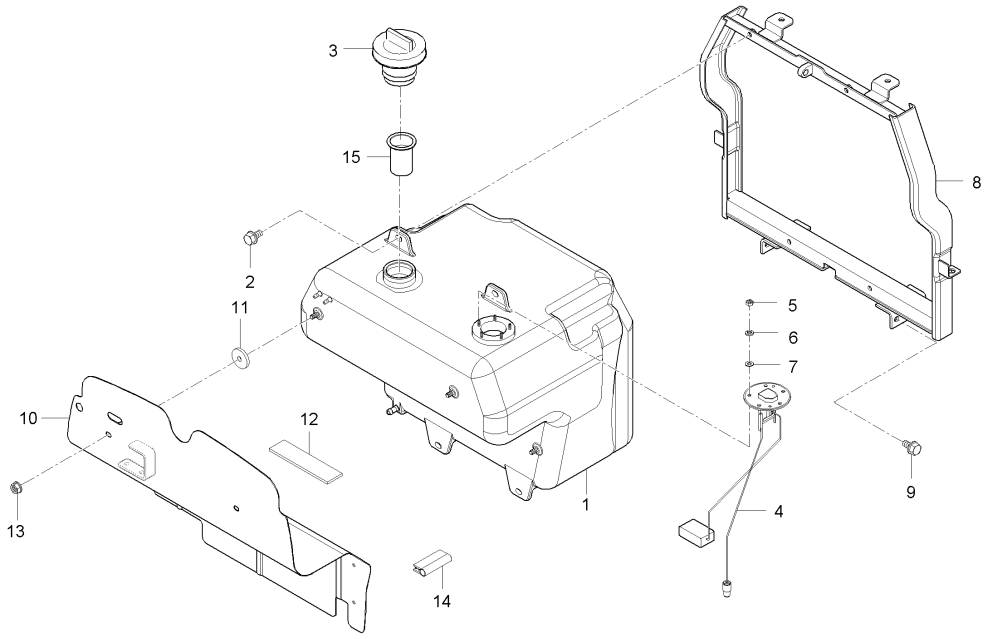

A : LX480L , B : LX485L

No.	부품번호	부품명	수량 A	B	C	D	E	I.C	비고
1	T2660-81112	연료탱크	1						
1	T2660-81114	연료탱크	1					<----	
1	T2660-81114BB	연료탱크	1					<-X->	
1	T2660-81115BB	연료탱크	1 JT9100001~					<----	
2	01754-50820	플랜지볼트	4						
3	T2611-54822	연료캡	1						
4	T2660-69211	연료센더조합	1						
5	02054-50040	너트	5						
6	04512-50040	스프링와셔	5						
7	04012-50040	평와셔	5						
8	T2660-81122	연료탱크지지	1 ~GT9100095						
8	T2660-81124	연료탱크지지	1 HT9100001~					<-X->	
9	01133-51022	와셔붙임볼트	4						
10	T2660-81151	차단판	1						
10	T2660-81152	차단판	1					<----	
11	T2610-80691	쿠션	8						
12	T4520-33401	배터리쿠션고무	3 ~HT9100180						
12	T2610-50271	쿠션고무	3 HT9100181~					<-0->	
13	02751-50080	플랜지너트	4						

----> 개정전의 부품이 개정후의 부품을 대체 할 수 있음 <---- 개정후의 부품이 개정전의 부품에 대체 할 수 있음
<-X-> 개정전과 후의 부품이 상호 호환성이 없음 <---> 개정전과 후의 부품이 상호 호환성이 있음
<-0-> 단품 상태로는 상호호환성이 없으나 관련 부품의 조합상태로는 호환성이 있음

LX480L-T830A 연료탱크그룹

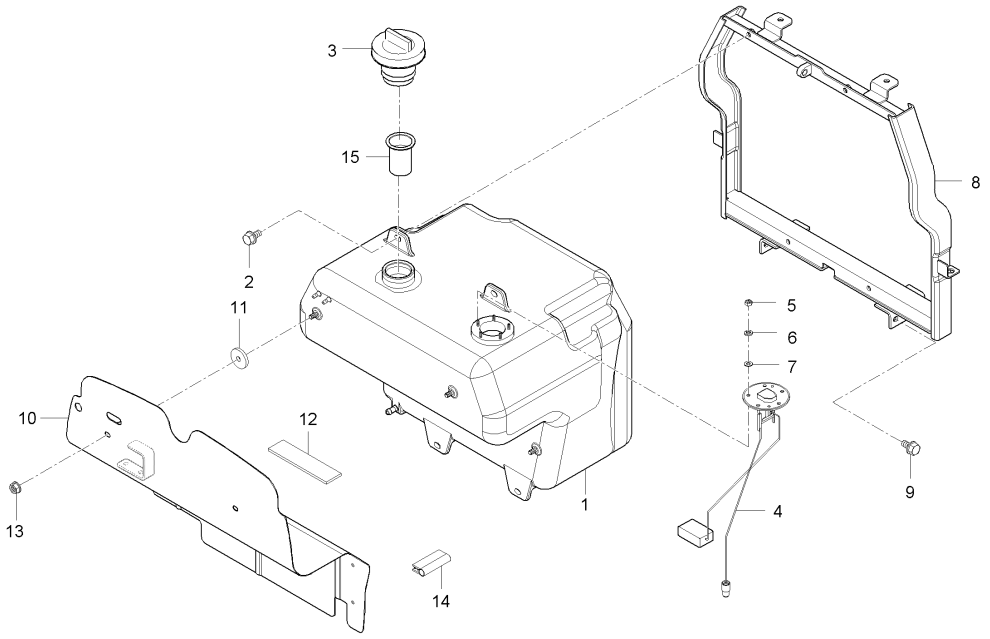

A : LX480L , B : LX485L

No.	부품번호	부품명	수량 A	B	C	D	E	I.C	비고
14	T2660-81171	뱀띠고무	2						
14	T2660-81172	뱀띠고무	1					<----	
15	T4686-41351	연료필터	1						

----> 개정전의 부품이 개정후의 부품을 대체 할 수 있음
<---- 개정후의 부품이 개정전의 부품에 대체 할 수 있음
<-X-> 개정전과 후의 부품이 상호 호환성이 없음
<---> 개정전과 후의 부품이 상호 호환성이 있음
<-0-> 단품 상태로는 상호호환성이 없으나 관련 부품의 조합상태로는 호환성이 있음

MX480L-T830A 연료탱크그룹

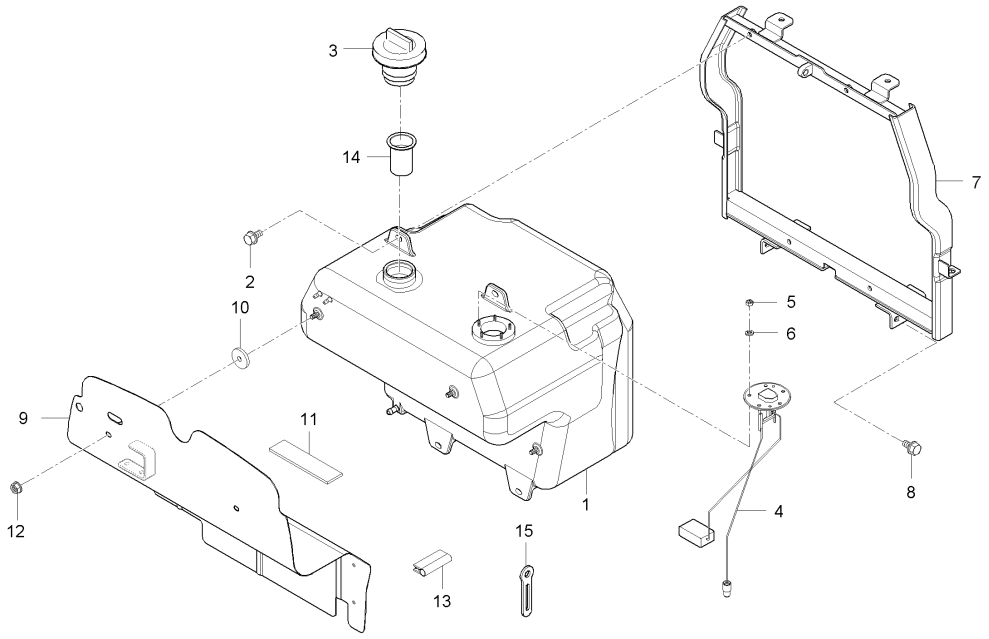

A : LX480L , B : LX485L

No.	부품번호	부품명	수량 A	수량 B	수량 C	수량 D	수량 E	I.C	비고
1	T2660-81115	연료탱크		1					
2	01754-50820	플랜지볼트		4					M8*P1.25
3	T2611-54822	연료캡		1					
4	T2660-69211	연료센더조합		1					
5	02054-50040	너트		5					M4*P0.7
6	04512-50040	스프링와셔		5					M4
7	T2660-81124	연료탱크지지		1					
8	01133-51022	와셔붙임볼트		4					M10P1.25
9	T2660-81152	차단판		1					
10	T2610-80691	쿠션		8					
11	T2610-50271	쿠션고무		3					
12	02751-50080	플랜지너트		4					M8X1.25
13	T2660-81172	뱀띠고무		1					
14	T4686-41351	연료필터		1					
15	32240-3446-1	배선클램프		2					

----> 개정전의 부품이 개정후의 부품을 대체 할 수 있음 <---- 개정후의 부품이 개정전의 부품에 대체 할 수 있음
<-X-> 개정전과 후의 부품이 상호 호환성이 없음 <---> 개정전과 후의 부품이 상호 호환성이 있음
<-0-> 단품 상태로는 상호호환성이 없으나 관련 부품의 조합상태로는 호환성이 있음

LX480L-T840A 연료필터그룹

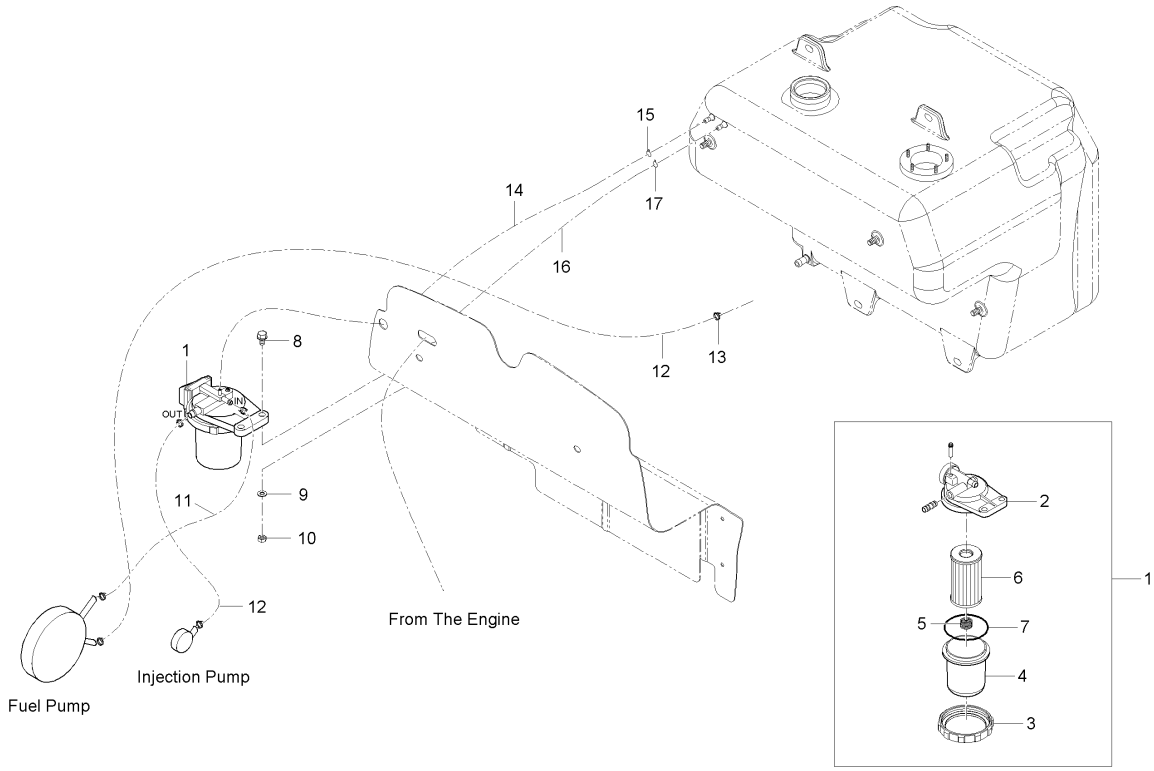

A : LX480L , B : LX485L

No.	부품번호	부품명	수량 A	수량 B	수량 C	수량 D	수량 E	I.C	비고
1	T4240-35016	연료필터조합	1						
1	T4240-35017	연료필터조합	1	1				<----	
2	T4240-35024	연료필터, 바디	1	1					
3	84612-4315-0	스토퍼너트	1	1					
4	T4240-43133	필터포트	1						
4	T4240-43134	필터포트	1	1				<----	
5	84612-4393-0	스프링	1	1					
6	84612-4316-0	연료필터엘리먼트	1	1					
7	04811-50650	오링	1	1					
8	01123-50830	와셔붙임볼트	2	2					M8P1.25*30
8	01754-50825	플랜지볼트	2					<--->	
9	04512-50080	스프링와셔	2	2					M8
10	02156-50080	너트	2	2					M8*P1.25
11	09661-80370	연료호스, 1	1	1					
12	09661-80450	연료호스	2	2					
13	38430-4515-1	연료호스클램프	6 ~JT9100080						
13	14911-4275-1	튜브클립	6 JT9100081~	6				<-0->	
14	38430-3556-1	연료튜브, 4	1	1					
15	15271-4271-1	클립	2	2					

----> 개정전의 부품이 개정후의 부품을 대체 할 수 있음
<---- 개정후의 부품이 개정전의 부품에 대체 할 수 있음
<-X-> 개정전과 후의 부품이 상호 호환성이 없음
<---> 개정전과 후의 부품이 상호 호환성이 있음
<-0-> 단품 상태로는 상호호환성이 없으나 관련 부품의 조합상태로는 호환성이 있음

LX480L-T840A 연료필터그룹

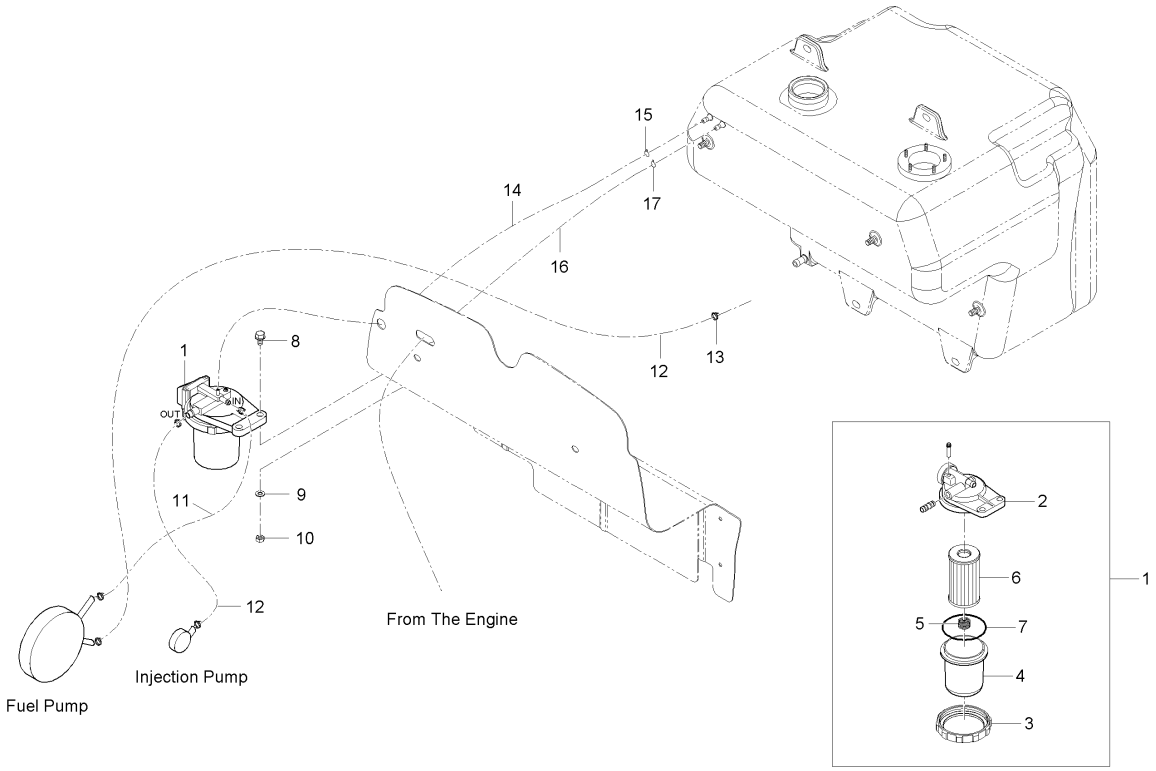

A : LX480L , B : LX485L

No.	부품번호	부품명	수량 A	수량 B	수량 C	수량 D	수량 E	I.C	비고
16	09661-40250	연료호스	1	1					
17	15271-4271-1	클립	2	2					

----> 개정전의 부품이 개정후의 부품을 대체 할 수 있음 <---- 개정후의 부품이 개정전의 부품에 대체 할 수 있음
<-X-> 개정전과 후의 부품이 상호 호환성이 없음 <---> 개정전과 후의 부품이 상호 호환성이 있음
<-0-> 단품 상태로는 상호호환성이 없으나 관련 부품의 조합상태로는 호환성이 있음

LX480L-T850A 계기판그룹

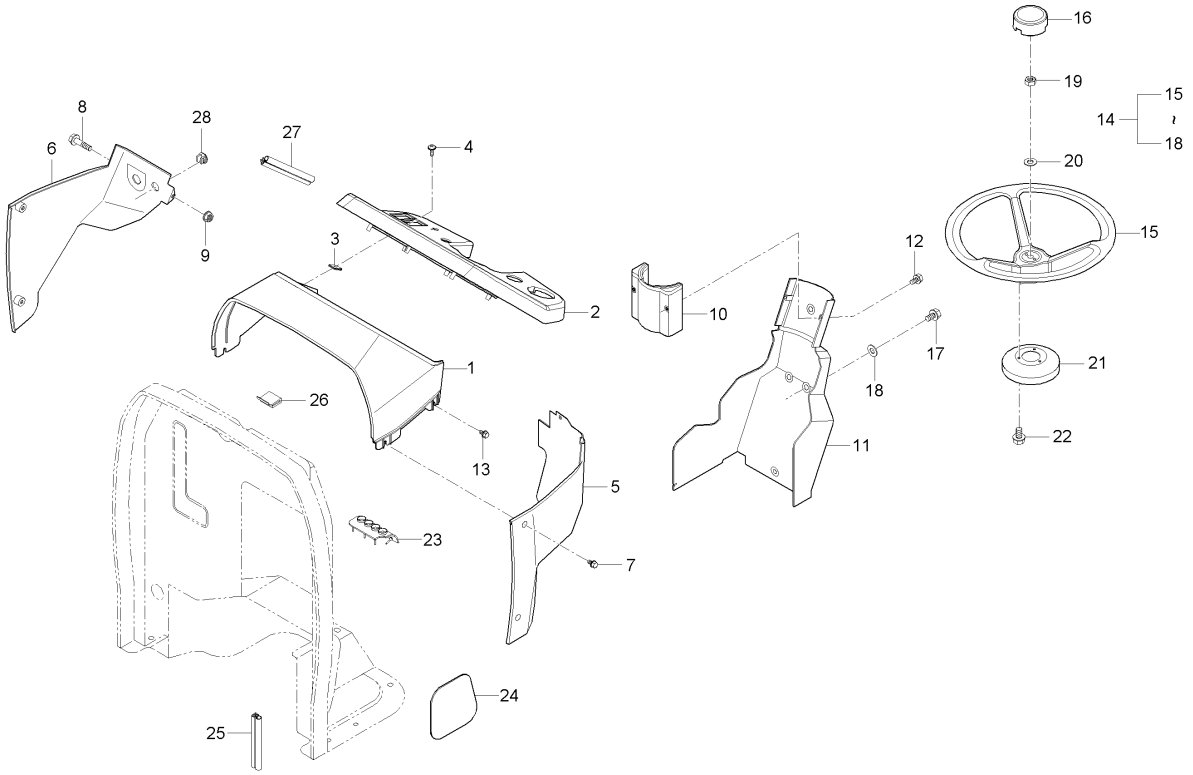

A : LX480L , B : LX485L

No.	부품번호	부품명	수량 A	B	C	D	E	I.C	비고
1	T4620-55325	계기판후드	1						
2	T2660-55311	계기판커버	1						
3	38245-2925-3	스프링너트	4						
4	T4625-55421	와셔붙임소나사	4						
5	T4620-55346	계기판커버, 좌	1						
6	T4620-55359	계기판커버, 우	1						
7	T4625-55431	플랜지볼트	6						
8	T4625-55441	플랜지볼트	2						
9	02751-50060	플렌지너트	2						
10	T4620-55365	조향커버, 1	1						
11	T4620-55375	조향커버, 2	1						
12	41122-5124-1	볼트	2						
13	T2185-70491	플랜지볼트	4						
14	T4260-16802	핸들조합	1						
15	T4260-16812	핸들	1						
16	T4260-16821	핸들캡	1						
17	03024-50418	와셔붙임소나사	3						
18	04013-50040	평와셔	3						
19	02174-50120	너트	1						

----> 개정전의 부품이 개정후의 부품을 대체 할 수 있음 <---- 개정후의 부품이 개정전의 부품에 대체 할 수 있음
<-X-> 개정전과 후의 부품이 상호 호환성이 없음 <---> 개정전과 후의 부품이 상호 호환성이 있음
<-0-> 단품 상태로는 상호호환성이 없으나 관련 부품의 조합상태로는 호환성이 있음

LX480L-T850A 계기판그룹

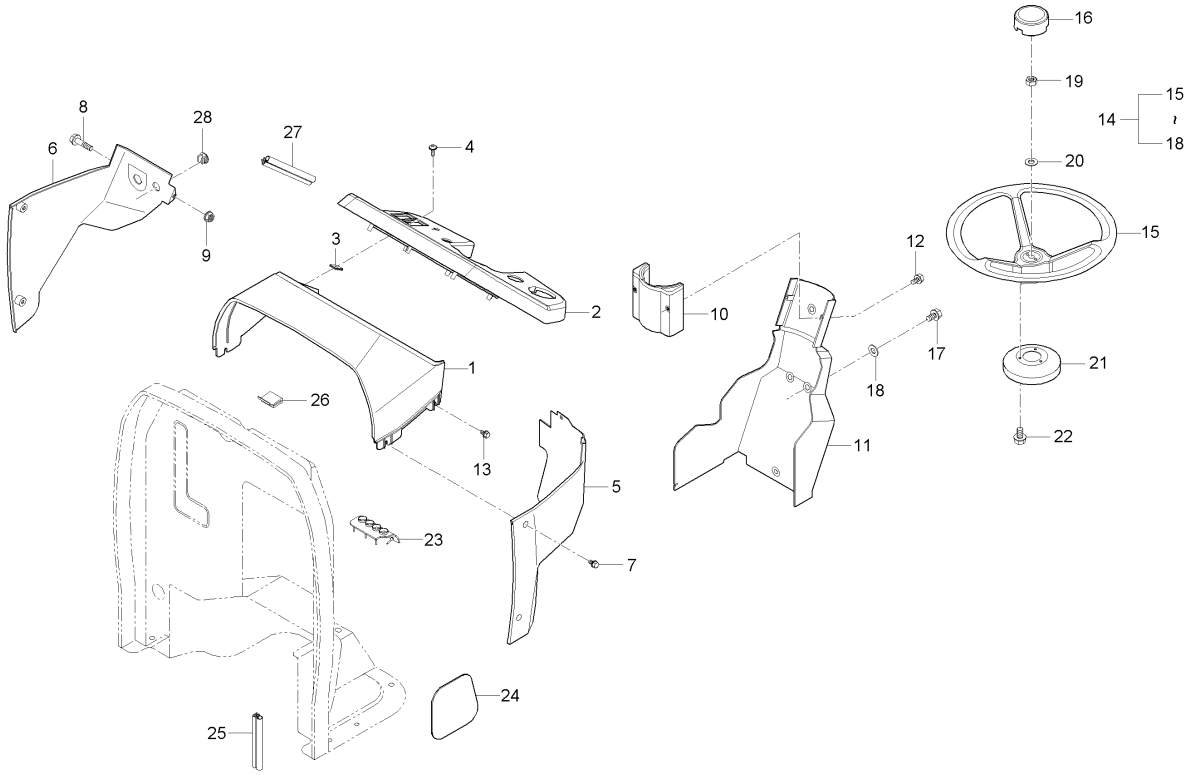

A : LX480L , B : LX485L

No.	부품번호	부품명	수량 A	B	C	D	E	I.C	비고
20	04512-50120	스프링와셔	1						
21	T4620-55471	핸들커버	1						
22	38240-1883-1	탭핑나사	3						
23	T4620-55383	프레임커버	1						
24	T4620-55401	그로멧	1						
25	T4620-50741	뱀띠고무, 프레임	1						
26	T4620-54381	프레임고무	1						
27	T2610-55333	뱀띠고무	1						
28	T4340-31141	플러그	1						

----> 개정전의 부품이 개정후의 부품을 대체 할 수 있음 <---- 개정후의 부품이 개정전의 부품에 대체 할 수 있음
<-X-> 개정전과 후의 부품이 상호 호환성이 없음 <---> 개정전과 후의 부품이 상호 호환성이 있음
<-0-> 단품 상태로는 상호호환성이 없으나 관련 부품의 조합상태로는 호환성이 있음

LX480L-T860A 악셀레이터그룹

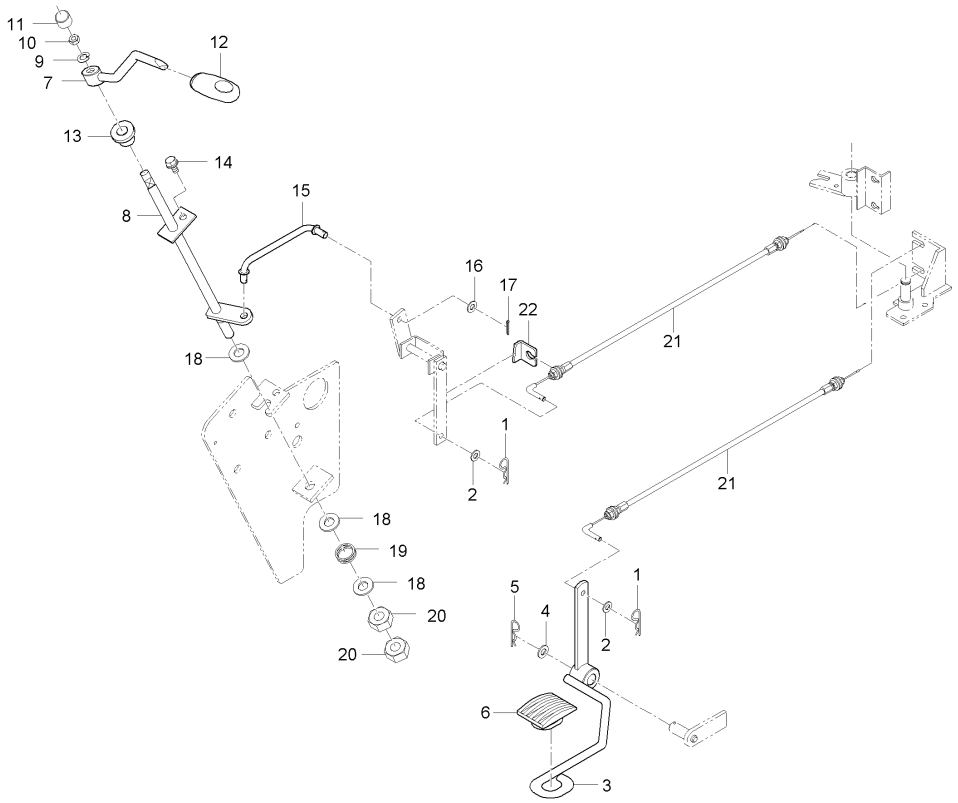

A : LX480L , B : LX485L

No.	부품번호	부품명	수량 A	B	C	D	E	I.C	비고
1	05525-50600	스냅핀	2						
2	04013-50060	평와셔	2						
3	T2630-60033	악셀페달	1						
3	T2630-60034	악셀페달	1					<----	
4	04014-50140	평와셔	1						
5	05515-51200	스냅핀	1						
6	T4620-70272	악셀페달고무	1						
7	T2610-60073	핸드악셀레버, 1	1 ~GT9100095						
7	T2610-60074	핸드악셀레버, 1	1 GT9100096~					<-X->	
8	T4620-60103	핸드악셀레버, 2	1						
9	04512-50010	스프링와셔	1						
10	02118-50100	너트	1						
10	02176-50100	너트	1					<--->	
11	T4815-93311	캡너트, M10	1						
12	T2615-60142	핸드악셀레버손잡이	1						
13	31355-2949-1	그로멧	1						
14	01125-50820	와셔붙임볼트	1						
15	T4620-60112	연결로드	1						
16	04012-50080	평와셔	2						

----> 개정전의 부품이 개정후의 부품을 대체 할 수 있음 <---- 개정후의 부품이 개정전의 부품에 대체 할 수 있음
<-X-> 개정전과 후의 부품이 상호 호환성이 없음 <---> 개정전과 후의 부품이 상호 호환성이 있음
<-0-> 단품 상태로는 상호호환성이 없으나 관련 부품의 조합상태로는 호환성이 있음

LX480L-T860A 악셀레이터그룹

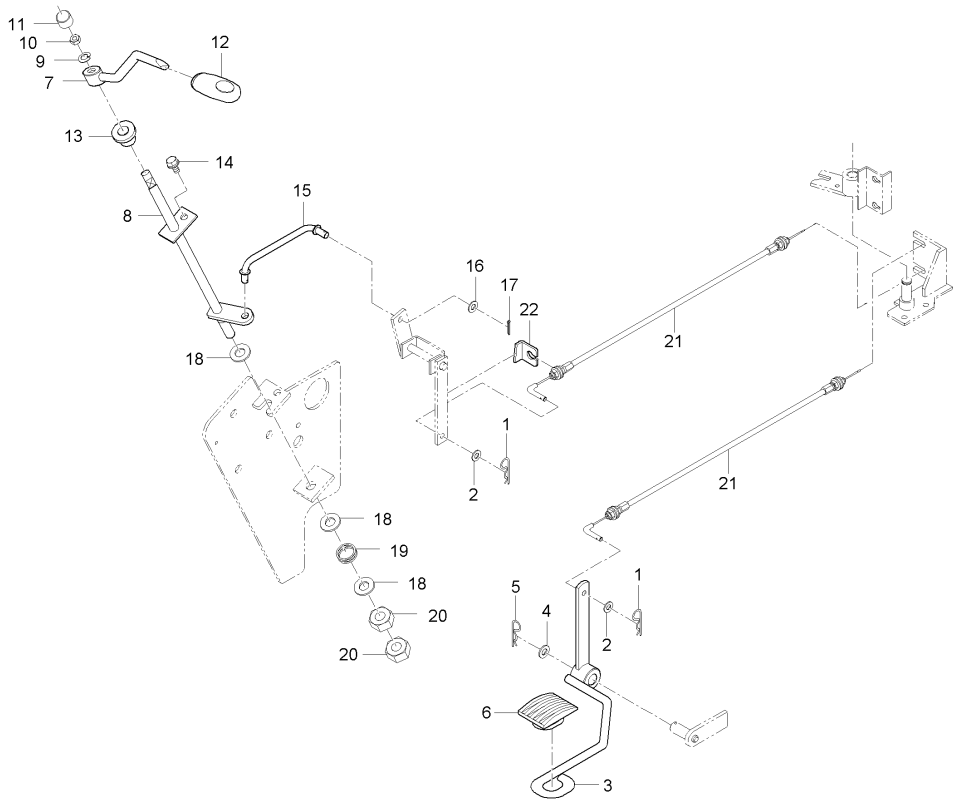

A : LX480L , B : LX485L

No.	부품번호	부품명	수량 A	B	C	D	E	I.C	비고
17	05511-50215	분할핀	2						
18	04013-50120	평와셔	3						
19	T4835-17241	스프링	3						
20	02176-50120	너트	2						
21	T2660-60081	악셀케이블	2						
22	T2610-60441	스위치브라켓	1						

----> 개정전의 부품이 개정후의 부품을 대체 할 수 있음
<---- 개정후의 부품이 개정전의 부품에 대체 할 수 있음
<-X-> 개정전과 후의 부품이 상호 호환성이 없음
<---> 개정전과 후의 부품이 상호 호환성이 있음
<-0-> 단품 상태로는 상호호환성이 없으나 관련 부품의 조합상태로는 호환성이 있음

MX480L-T910A 주변속레버그룹

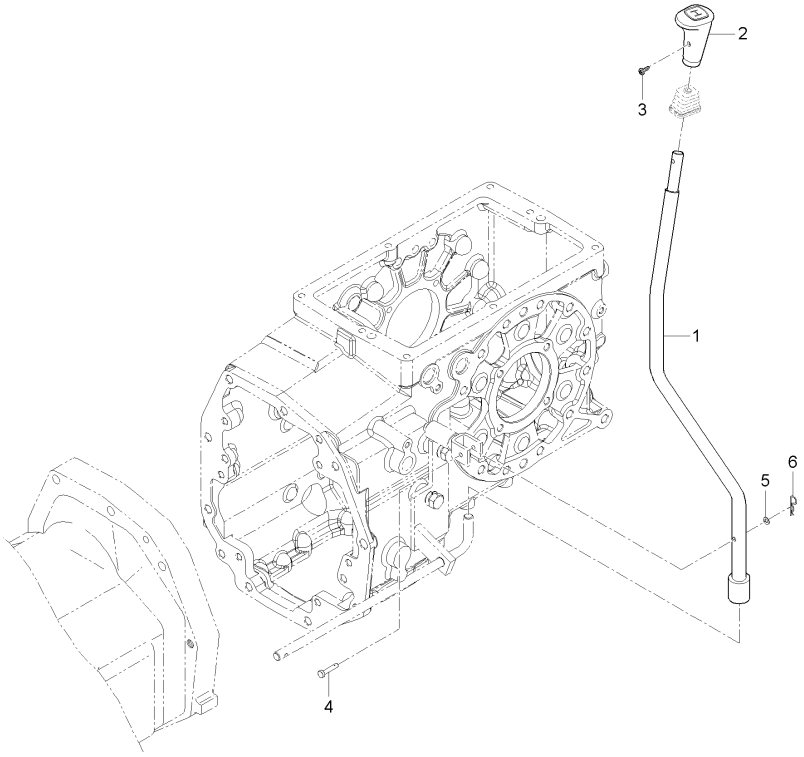

A : LX480L , B : LX485L

No.	부품번호	부품명	수량 A	수량 B	수량 C	수량 D	수량 E	I.C	비고
1	T2610-60326	주변속레버		1					
2	T4115-66441	손잡이		1					
3	03004-50616	와셔붙임소나사		1					M6*1.0*16
4	05122-50635	두부핀		1					
5	04013-50060	평와셔		1					M6
6	05525-50600	스냅핀		1					DIA1.2

----> 개정전의 부품이 개정후의 부품을 대체 할 수 있음
<---- 개정후의 부품이 개정전의 부품에 대체 할 수 있음
<-X-> 개정전과 후의 부품이 상호 호환성이 없음
<---> 개정전과 후의 부품이 상호 호환성이 있음
<-0-> 단품 상태로는 상호호환성이 없으나 관련 부품의 조합상태로는 호환성이 있음

LX480L-T920A 페널프레임그룹

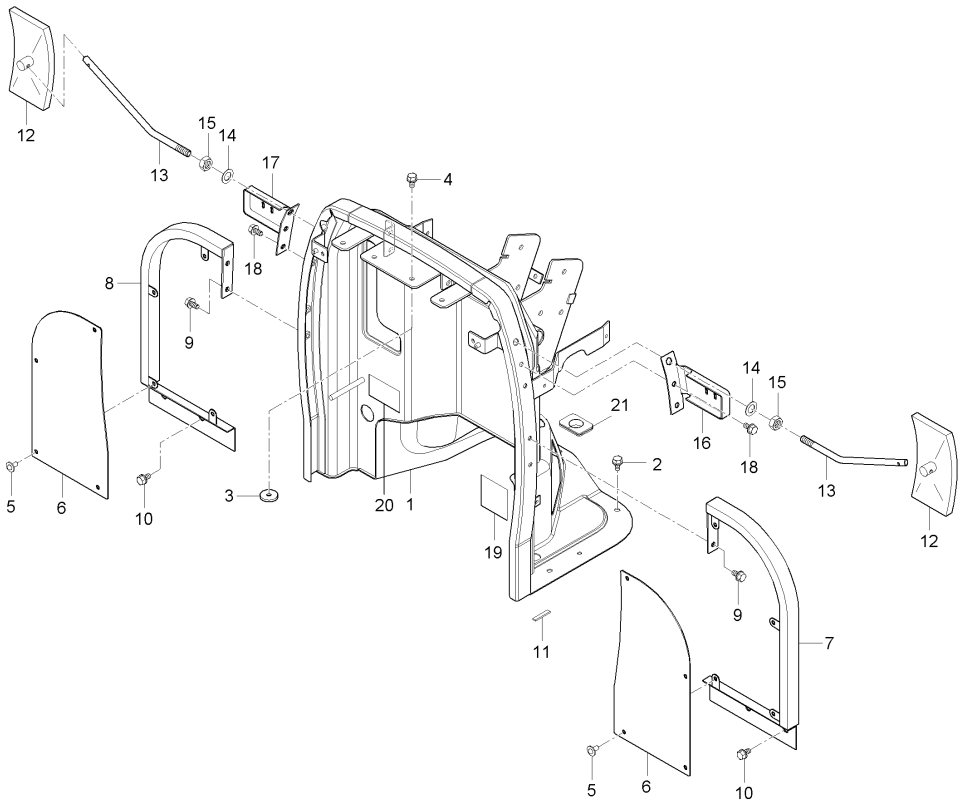

A : LX480L , B : LX485L

No.	부품번호	부품명	수량 A	B	C	D	E	I.C	비고
1	T2660-55101	프레임조합	1						
1	T2660-55102	프레임조합	1					<----	
1	T2660-55103	프레임조합	1					<----	
1	T2660-55104	프레임조합	1					<----	
1	T2660-55105	프레임조합	1					<----	
2	01754-50820	플랜지볼트	8						
2	01754-50816	플랜지볼트	8					<--->	
3	T2610-80691	쿠션	2 ~GT9100095						
3	T4620-50672	쿠션고무	2 GT9100096~					<-X->	
4	01125-50825	와셔붙임볼트	2						
5	53650-6127-1	리벳	8						
6	T2616-56111	흙받이판	2						
7	T2610-56102	흙받이커버, 좌	1						
8	T2610-56122	흙받이커버, 우	1						
9	01754-50820	플랜지볼트	4						
9	01754-50816	플랜지볼트	4					<--->	
10	01133-51225	와셔붙임볼트	4						
11	T2610-50271	쿠션고무	2						
11	T2380-50271	쿠션고무	2					<--->	

----> 개정전의 부품이 개정후의 부품을 대체 할 수 있음 <---- 개정후의 부품이 개정전의 부품에 대체 할 수 있음
<-X-> 개정전과 후의 부품이 상호 호환성이 없음 <---> 개정전과 후의 부품이 상호 호환성이 있음
<-0-> 단품 상태로는 상호호환성이 없으나 관련 부품의 조합상태로는 호환성이 있음

LX480L-T920A 페널프레임그룹

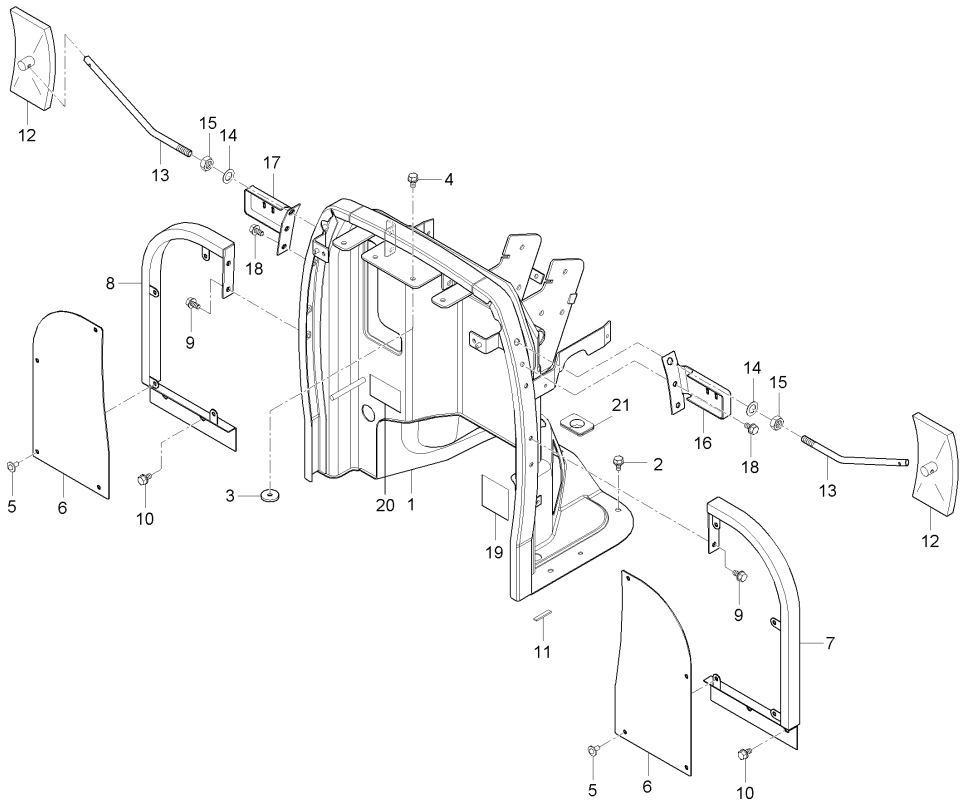

A : LX480L , B : LX485L

No.	부품번호	부품명	수량 A	B	C	D	E	I.C	비고
12	T4340-87821	백미러	1						
13	T2610-81532	백미러지지봉	1						
14	04011-50120	평와셔	1						
15	02176-50120	너트	1						
16	T2610-81513	방향등브라켓, 좌	1						
17	T2610-81523	방향등브라켓, 우	1						
18	01754-50816	플랜지볼트	2						
19	T2660-55321	스폰지1(프레임조합)	1						
20	T2660-55331	스폰지2(프레임조합)	1						
21	T2660-55531	자바라(클러치로드)	1						

----> 개정전의 부품이 개정후의 부품을 대체 할 수 있음
<---- 개정후의 부품이 개정전의 부품에 대체 할 수 있음
<-X-> 개정전과 후의 부품이 상호 호환성이 없음
<---> 개정전과 후의 부품이 상호 호환성이 있음
<-0-> 단품 상태로는 상호호환성이 없으나 관련 부품의 조합상태로는 호환성이 있음

MX480L-T920A 부변속레버그룹

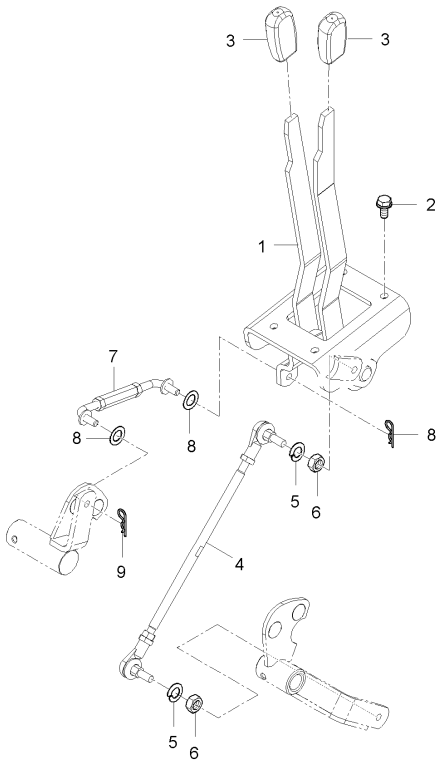

A : LX480L , B : LX485L

No.	부품번호	부품명	수량 A	수량 B	수량 C	수량 D	수량 E	I.C	비고
1	T5410-60411	변속레버조합		1					
2	01754-50820	플랜지볼트		4					M8*P1.25
3	T2350-24251	손잡이 B, MID PTO		2					
4	T5410-60421	부변속로드		1					
5	04512-50080	스프링와셔		2					M8
6	02114-50080	너트		2					M8*P1.25
7	T5410-60622	로드, 초저속		1					
8	04012-50080	평와셔		4					DIA18*T1.2
9	05525-50800	스냅핀		4					

----> 개정전의 부품이 개정후의 부품을 대체 할 수 있음 <---- 개정후의 부품이 개정전의 부품에 대체 할 수 있음
<-X-> 개정전과 후의 부품이 상호 호환성이 없음 <---> 개정전과 후의 부품이 상호 호환성이 있음
<-0-> 단품 상태로는 상호호환성이 없으나 관련 부품의 조합상태로는 호환성이 있음

LX480L-T930A 펜더그룹

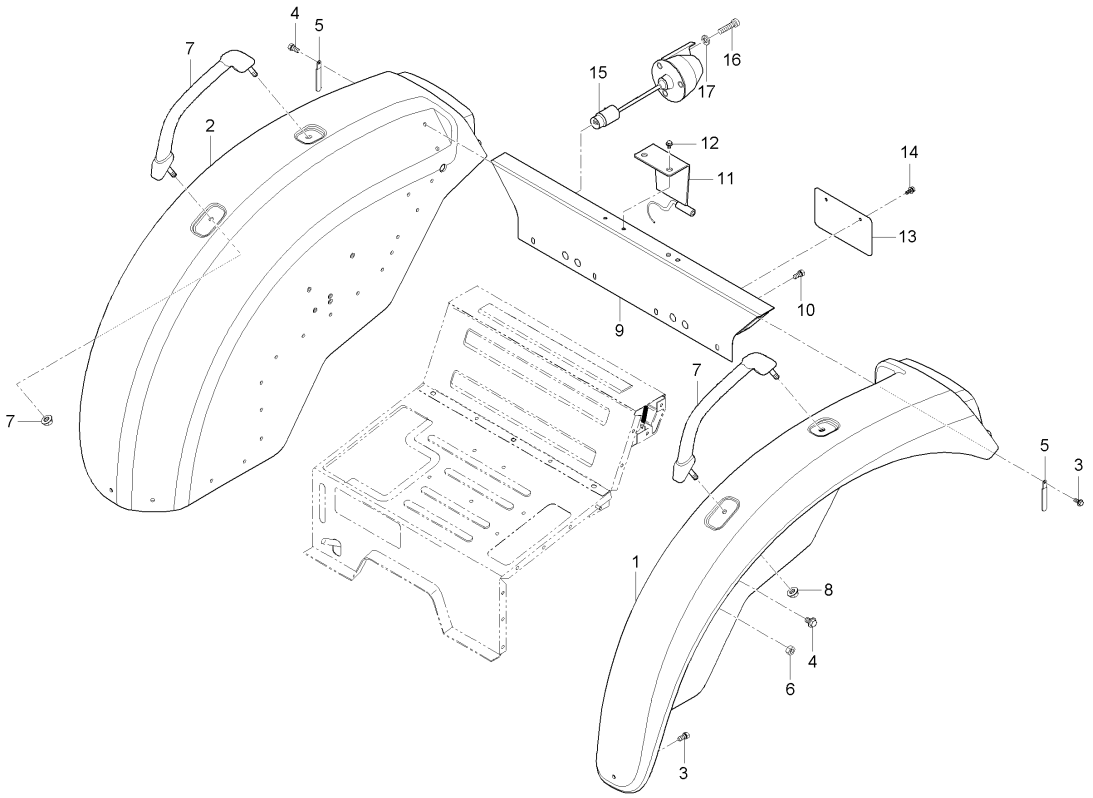

A : LX480L , B : LX485L

No.	부품번호	부품명	수량 A	B	C	D	E	I.C	비고
1	T2660-95011	펜더조합, 좌	1						
2	T2660-95021	펜더조합, 우	1 ~JT9100080						
2	T2660-95022	팬더조합(우)	1 JT9100081~					<-X->	
3	01754-50820	플랜지볼트	30						
4	01127-50825	와셔붙임볼트	8						
5	37150-3447-1	배선클램프	2						
6	02763-50080	플렌지너트	2						
7	T4125-95081	손잡이	2						
7	T4115-95081	팬더손잡이	2 ~HT9100345					<--->	
7	T4115-95081BB	팬더손잡이	2 JT9100001~					<-X->	
8	02783-50100	플랜지너트	4						
9	T2610-95255	펜더지지	1						
10	01754-50816	플랜지볼트	4 ~HT9100230						
10	T4930-64301	탭핑나사	6 HT9100231~					<-0->	
11	T2610-29421	톱링크걸이	1						
12	01754-50816	플랜지볼트	2						
13	T4681-91111	번호판	1						
14	01023-50610	와셔붙임볼트	2 ~HT9100180						
14	01754-50612	플랜지볼트	2 HT9100181~					<-0->	

----> 개정전의 부품이 개정후의 부품을 대체 할 수 있음
<---- 개정후의 부품이 개정전의 부품에 대체 할 수 있음
<-X-> 개정전과 후의 부품이 상호 호환성이 없음
<---> 개정전과 후의 부품이 상호 호환성이 있음
<-0-> 단품 상태로는 상호호환성이 없으나 관련 부품의 조합상태로는 호환성이 있음

LX480L-T930A 펜더그룹

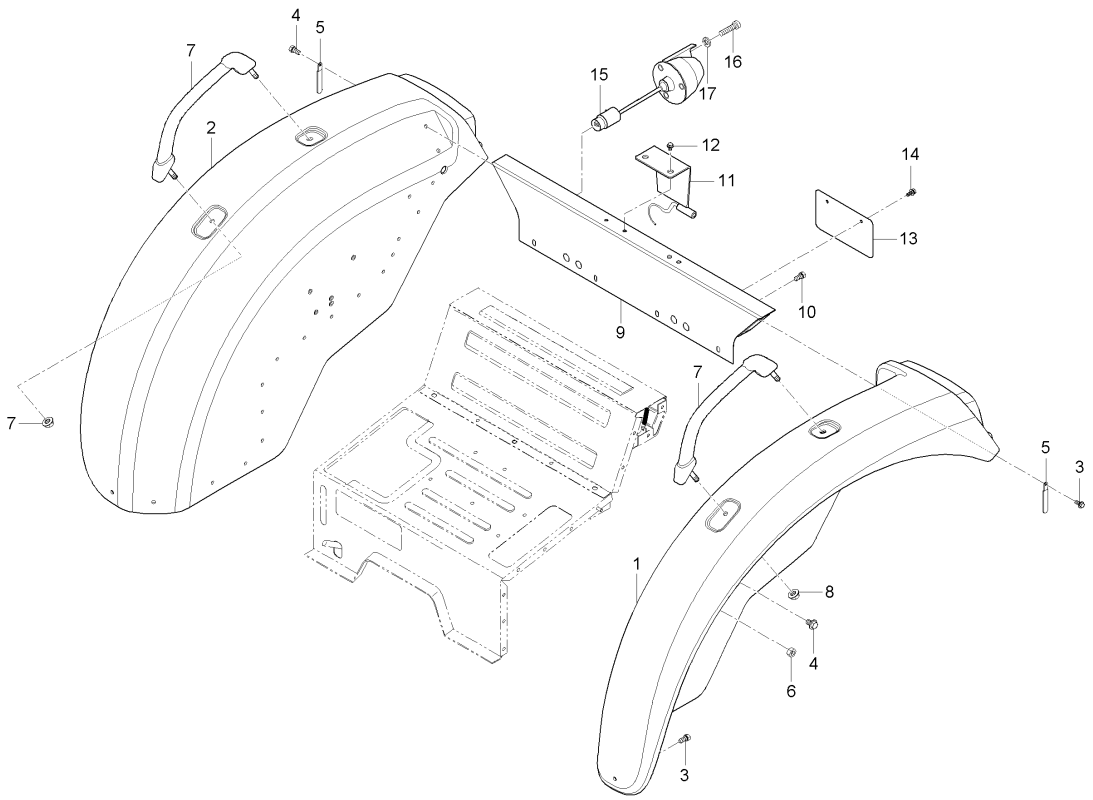

A : LX480L , B : LX485L

No.	부품번호	부품명	수량 A	B	C	D	E	I.C	비고
15	T4810-69931	소켓, 7핀	1						
16	03054-50540	십자홈붙이소나사	3						
17	04512-50050	스프링와셔	3						

----> 개정전의 부품이 개정후의 부품을 대체 할 수 있음 <---- 개정후의 부품이 개정전의 부품에 대체 할 수 있음
<-X-> 개정전과 후의 부품이 상호 호환성이 없음 <---> 개정전과 후의 부품이 상호 호환성이 있음
<-0-> 단품 상태로는 상호호환성이 없으나 관련 부품의 조합상태로는 호환성이 있음

MX480L-T930A 브레이크로드그룹

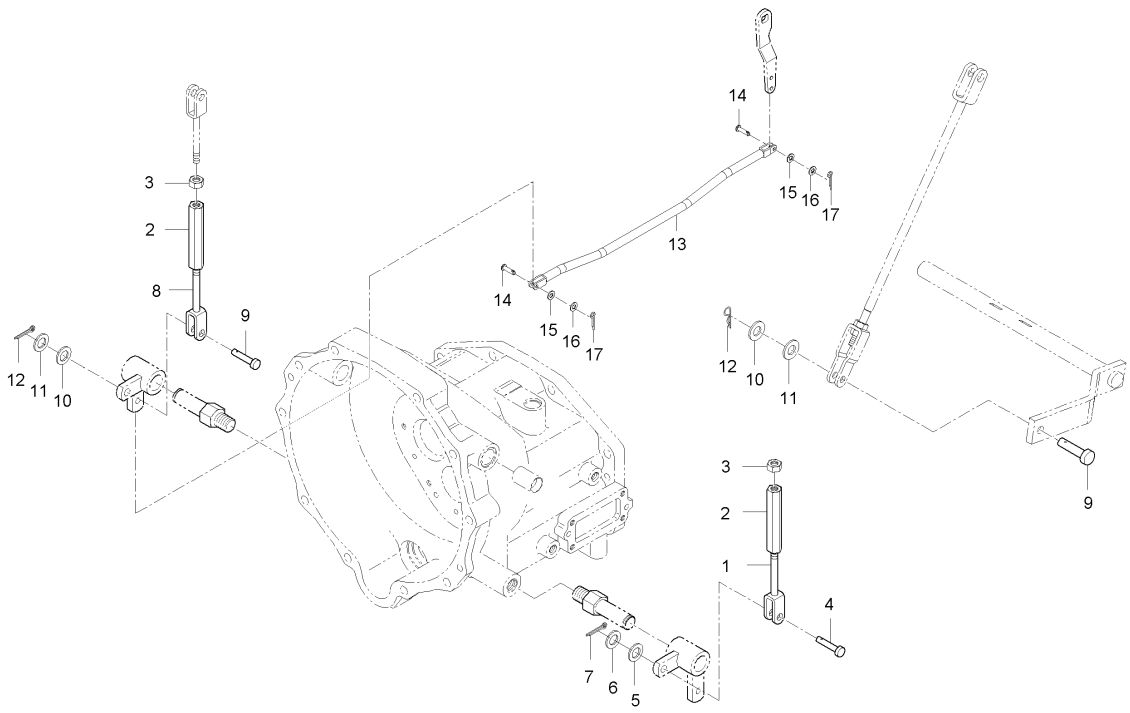

A : LX480L , B : LX485L

No.	부품번호	부품명	수량 A	수량 B	수량 C	수량 D	수량 E	I.C	비고
1	T4620-55662	브레이크로드 1, 좌		1					
2	32350-2898-4	턴버클		2					
3	02118-50100	너트		2					M10*P1.25
4	05122-51028	두부핀		2					DIA10
5	T4682-65311	와셔 3, 고무		2					
6	04013-50100	평와셔		2					M10
7	05511-50318	분할핀		2					
8	T2610-55751	브레이크로드, 1		1					
9	05122-51028	두부핀		1					DIA10
10	04013-50100	평와셔		1					M10
11	T4682-65311	와셔 3, 고무		1					
12	52300-3413-1	스냅핀		1					
13	T5410-55771	브레이크로드3		2					
14	05122-50828	두부핀		4					
15	T4145-55791	쿠션		4					
16	04012-50080	평와셔		4					DIA18*T1.2
17	05511-50218	분할핀		4					DIA2*18

----> 개정전의 부품이 개정후의 부품을 대체 할 수 있음 <---- 개정후의 부품이 개정전의 부품에 대체 할 수 있음
<-X-> 개정전과 후의 부품이 상호 호환성이 없음 <---> 개정전과 후의 부품이 상호 호환성이 있음
<-0-> 단품 상태로는 상호호환성이 없으나 관련 부품의 조합상태로는 호환성이 있음

MX480L-T970A 경심수평센서브라켓그룹

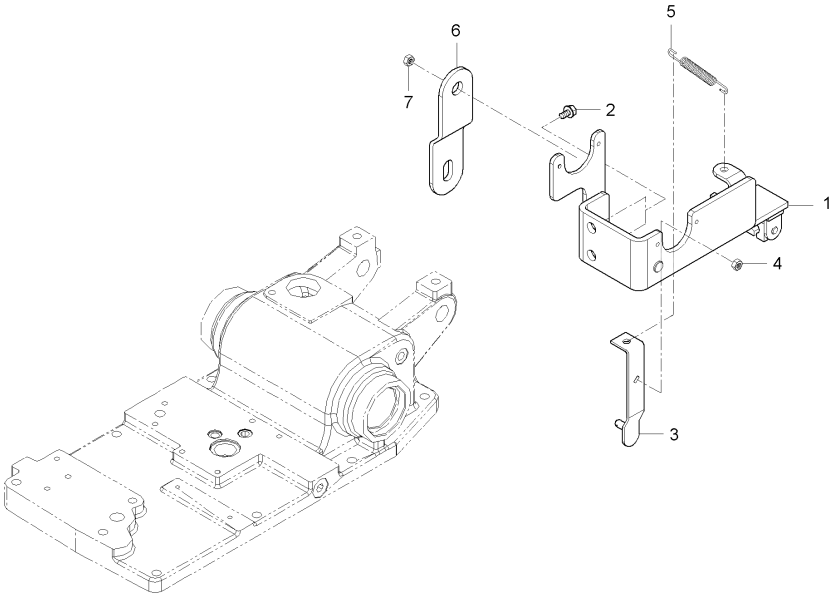

A : LX480L , B : LX485L

No.	부품번호	부품명	수량 A	수량 B	수량 C	수량 D	수량 E	I.C	비고
1	T5410-33441	경심제어 센서브라켓		1					
2	01123-50820	와셔붙임볼트		2					M8*P1.25
3	T5410-33481	브라켓2, 경심		1					
4	02761-50060	플랜지너트		1					M6*P1.0
5	44366-4688-1	스프링		1					
6	T4363-33361	브라켓 3, 승강암		1					
7	02761-50060	플랜지너트		1					M6*P1.0

----> 개정전의 부품이 개정후의 부품을 대체 할 수 있음 <---- 개정후의 부품이 개정전의 부품에 대체 할 수 있음
<-X-> 개정전과 후의 부품이 상호 호환성이 없음 <---> 개정전과 후의 부품이 상호 호환성이 있음
<-0-> 단품 상태로는 상호호환성이 없으나 관련 부품의 조합상태로는 호환성이 있음

MX480L-T980A 견인센서브라켓그룹

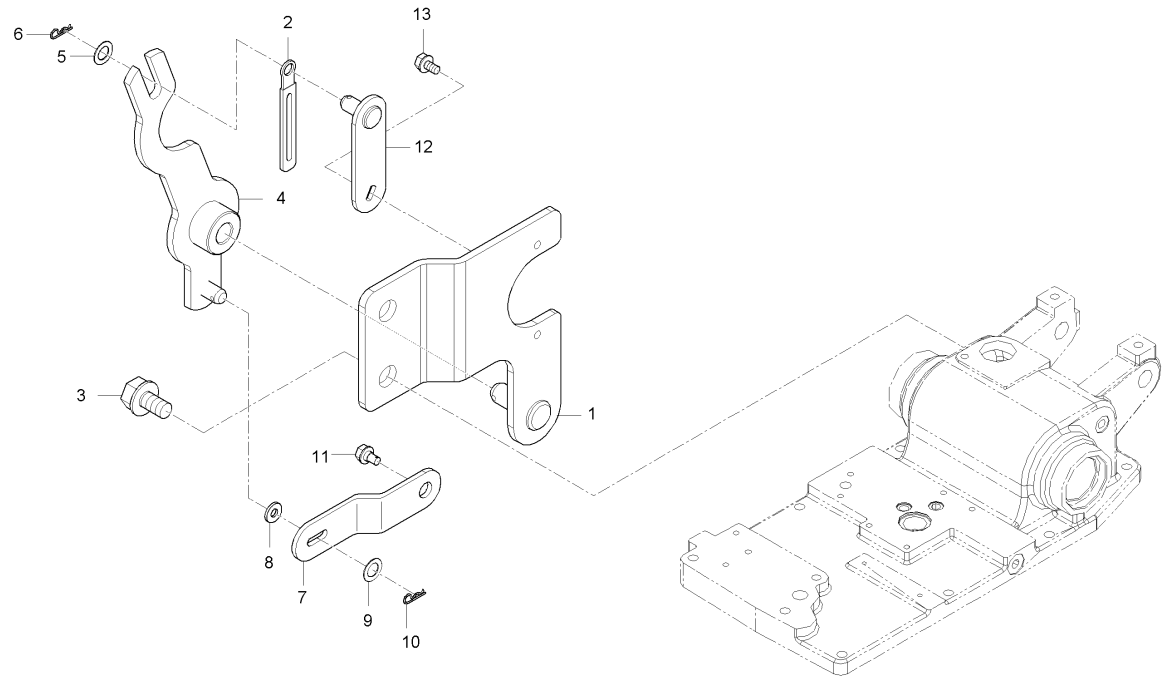

A : LX480L , B : LX485L

No.	부품번호	부품명	수량 A	수량 B	수량 C	수량 D	수량 E	I.C	비고
1	T5410-33411	견인제어 센서브라켓		1					
2	37150-3447-1	배선클램프		1					
3	01123-50816	와셔붙임볼트		2					M8*P1.25
4	T5410-33421	견인제어 브라켓		1					
5	04013-50080	평와셔		1					M8
6	05525-50800	스냅핀		1					
7	T5410-33432	견인로드		1					
8	T4682-65301	와셔 2, 고무		1					
9	04013-50060	평와셔		2					M6
10	05525-50600	스냅핀		2					DIA1.2
11	T2350-50632	본넷트볼트		1					
12	T5410-33401	브라켓		1					
13	02761-50060	플랜지너트		1					M6*P1.0

----> 개정전의 부품이 개정후의 부품을 대체 할 수 있음
<---- 개정후의 부품이 개정전의 부품에 대체 할 수 있음
<-X-> 개정전과 후의 부품이 상호 호환성이 없음
<---> 개정전과 후의 부품이 상호 호환성이 있음
<-0-> 단품 상태로는 상호호환성이 없으나 관련 부품의 조합상태로는 호환성이 있음

MX480L-T990A 펜더그룹

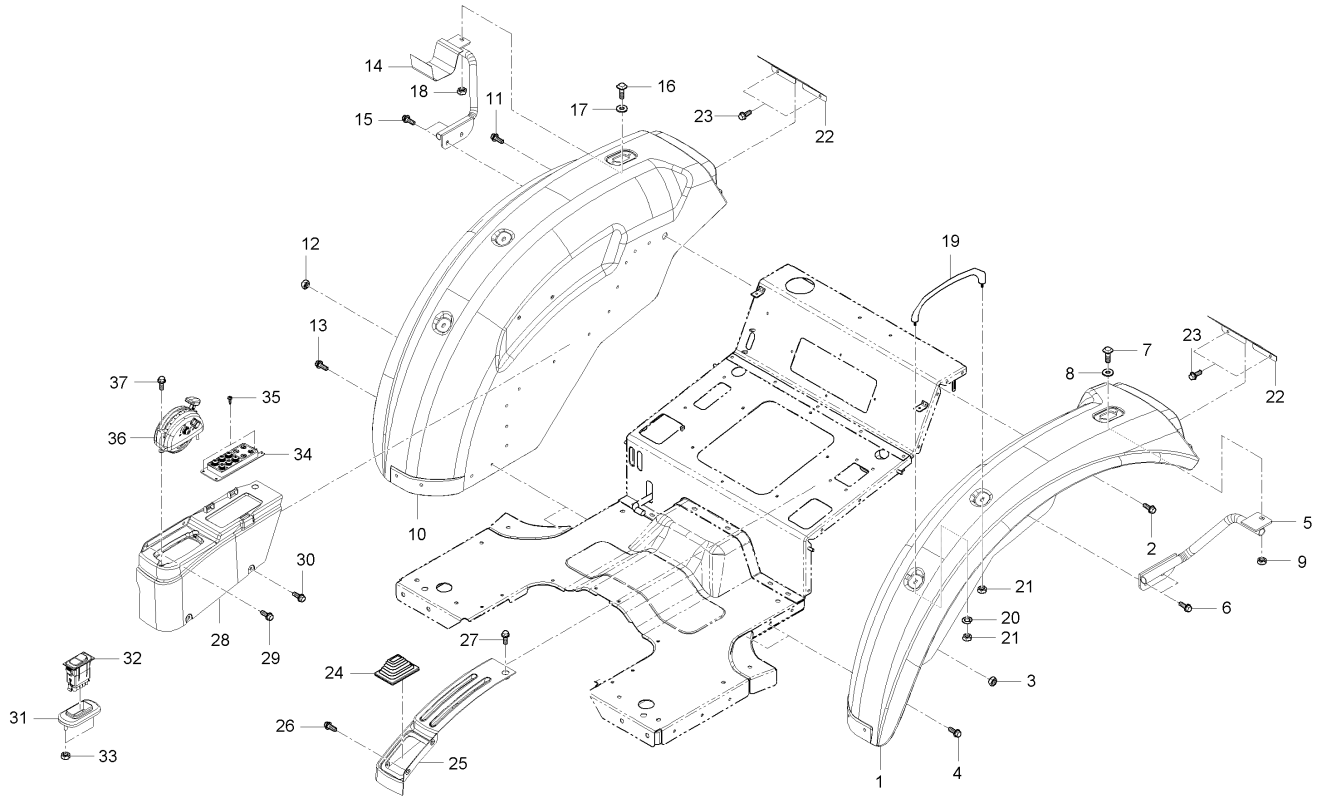

A : LX480L , B : LX485L

No.	부품번호	부품명	수량					I.C	비고
			A	B	C	D	E		
1	T5410-95011	펜더조합, 좌		1					
2	01754-50816	플랜지볼트		7					M8*P1.25
3	02751-50080	플랜지너트		2					M8X1.25
4	01127-50820	와셔붙임볼트		2					
5	T5410-95051	펜더지지대, 좌		1					
6	01125-50825	와셔붙임볼트		2					M8*1.25
7	T4620-82022	핸들쿠션볼트		1					
8	T4520-87402	패킹, 1		1					
9	02751-50080	플랜지너트		1					M8X1.25
10	T5410-95021	펜더조합, 우		1					
11	01754-50816	플랜지볼트		7					M8*P1.25
12	02751-50080	플랜지너트		2					M8X1.25
13	01127-50820	와셔붙임볼트		2					
14	T5410-95071	펜더지지대, 우		1					
15	01125-50825	와셔붙임볼트		2					M8*1.25
16	T4620-82022	핸들쿠션볼트		1					
17	T4520-87402	패킹, 1		1					
18	02751-50080	플랜지너트		1					M8X1.25
19	T2630-95052	펜더손잡이		2					

----> 개정전의 부품이 개정후의 부품을 대체 할 수 있음 <---- 개정후의 부품이 개정전의 부품에 대체 할 수 있음
<-X-> 개정전과 후의 부품이 상호 호환성이 없음 <---> 개정전과 후의 부품이 상호 호환성이 있음
<-0-> 단품 상태로는 상호호환성이 없으나 관련 부품의 조합상태로는 호환성이 있음

MX480L-T990A 펜더그룹

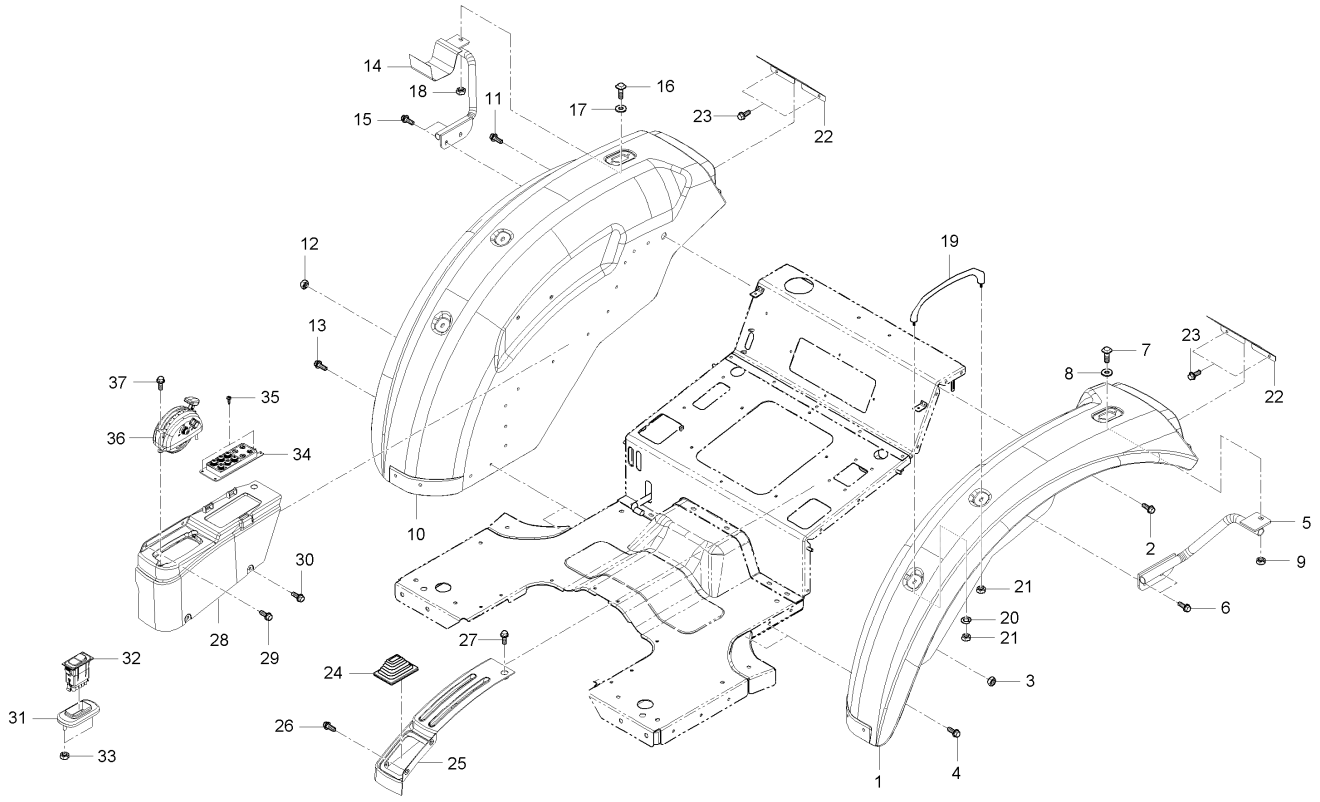

A : LX480L , B : LX485L

No.	부품번호	부품명	수량					I.C	비고
			A	B	C	D	E		
20	04512-50080	스프링와셔		2					M8
21	02783-50100	플랜지너트		4					M10
22	T5410-95091	흙받이커버		2					
23	01754-50816	플랜지볼트		4					M8*P1.25
24	T4620-60371	주변속자바라		1					
25	T5410-60361	변속레버가이드		1					
26	T2185-70491	플랜지볼트		2					
27	T4625-55431	플랜지볼트		3					
28	T5410-65431	유압레버가이드조합		1					
29	T2185-70491	플랜지볼트		2					
30	T4625-55431	플랜지볼트		3					
31	T4930-50741	수평수동스위치브라켓		1					
32	T4930-41442	수평수동스위치		1					
33	02751-50060	플렌지너트		2					M6*P1.0
34	T5410-85241	스위치박스조합		1					
35	03514-50512	볼트나사		4					
36	T5210-69361	히치조작박스조합		1					
37	01754-50612	플랜지볼트		2					M6*1.0

----> 개정전의 부품이 개정후의 부품을 대체 할 수 있음 <---- 개정후의 부품이 개정전의 부품에 대체 할 수 있음
<-X-> 개정전과 후의 부품이 상호 호환성이 없음 <---> 개정전과 후의 부품이 상호 호환성이 있음
<-0-> 단품 상태로는 상호호환성이 없으나 관련 부품의 조합상태로는 호환성이 있음

LX480L-T1000A 의자밑판그룹

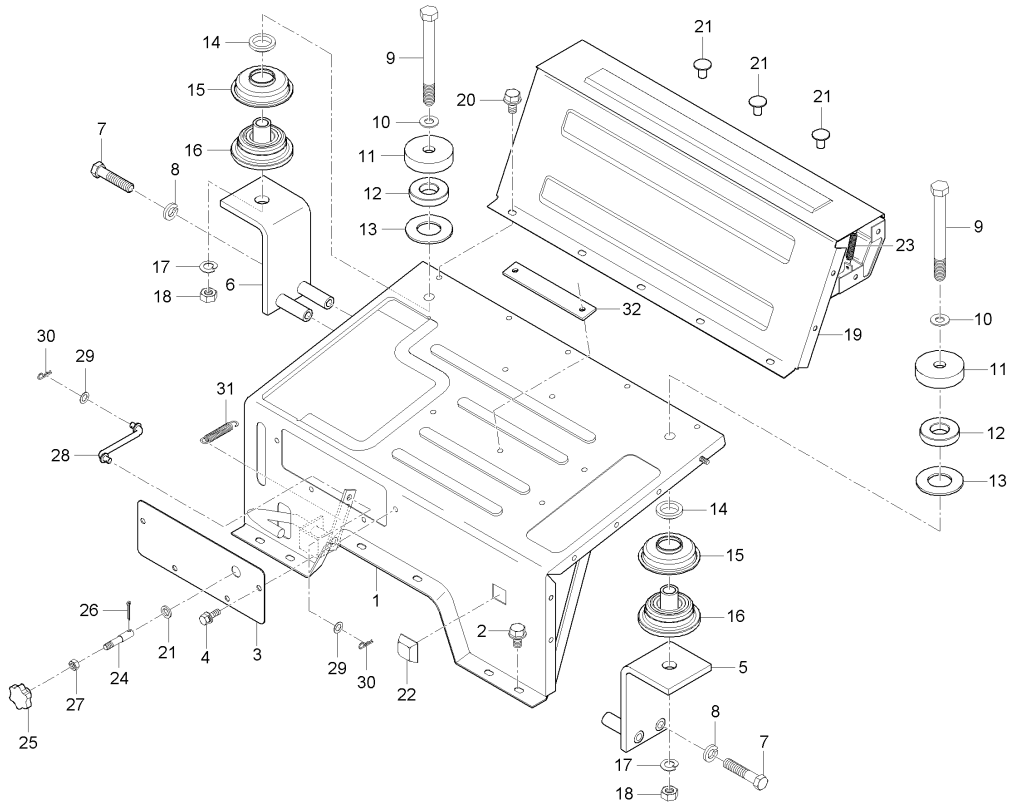

A : LX480L , B : LX485L

No.	부품번호	부품명	수량 A	B	C	D	E	I.C	비고
1	T2660-70411	의자밑판조합	1						
1	T2660-70412	의자밑판조합	1					<----	
2	01754-50812	플랜지볼트	6						
2	01754-50812	플랜지볼트	5					<----	
3	T2610-65332	커버	1						
4	01754-50816	플랜지볼트	4						
5	T2660-74411	의자밑판지지, 좌	1						
5	T2660-74412	의자밑판지지, 좌	1					<----	
6	T2660-74421	의자밑판지지, 우	1						
6	T2660-74422	의자밑판지지, 우	1					<----	
7	01173-51295	볼트	4						
8	04512-50120	스프링와셔	4						
9	01173-51601	볼트	2						
10	04013-50160	평와셔	2						
11	T4682-87851	간격판	2 ~HT9100345						
11	T4682-87851BB	칼라	2 JT9100001~					<-X->	
11	T4920-87851	간격판	2					<--->	
12	T4682-87841	방진고무, 2	2						
13	T4125-74451	간격판	2						

----> 개정전의 부품이 개정후의 부품을 대체 할 수 있음
<---- 개정후의 부품이 개정전의 부품에 대체 할 수 있음
<-X-> 개정전과 후의 부품이 상호 호환성이 없음
<---> 개정전과 후의 부품이 상호 호환성이 있음
<-0-> 단품 상태로는 상호호환성이 없으나 관련 부품의 조합상태로는 호환성이 있음

LX480L-T1000A 의자밑판그룹

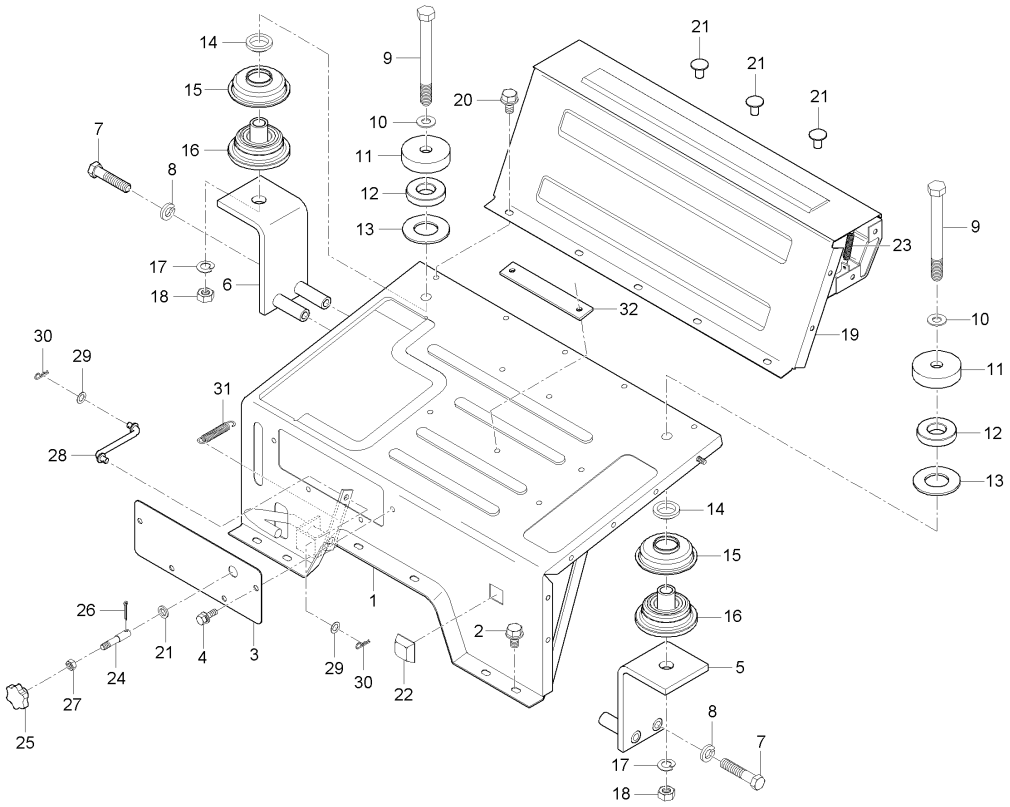

A : LX480L , B : LX485L

No.	부품번호	부품명	수량 A	B	C	D	E	I.C	비고
14	T4682-87831	고무간격판	2						
15	T4682-87821	방진고무커버	2						
16	T2660-87811	방진고무	2						
17	04512-50160	스프링와셔	2						
18	02176-50160	너트	2						
19	T2610-92183	의자뒷판조합	1 ~HT9100345						
19	T2610-92183OE	의자조합, 뒤	1 JT9100001~					<-X->	
20	01754-50816	플랜지볼트	5						
21	T4810-50661	본넷트쿠션	3						
22	31355-2949-1	그로멧	1						
23	T2305-26641	스프링, 차동로드	2						
24	T2610-39871	유압조정로드	1						
25	T2610-39882	손잡이	1						
26	05511-50420	분할핀	1						
27	02176-50100	너트	1						
28	T2630-65012	차동고정로드	1						
29	04011-50100	평와셔	2						
30	05515-51000	스냅핀	2						
31	79100-3472-2	스프링, 차동로드	1						

----> 개정전의 부품이 개정후의 부품을 대체 할 수 있음
<---- 개정후의 부품이 개정전의 부품에 대체 할 수 있음
<-X-> 개정전과 후의 부품이 상호 호환성이 없음
<---> 개정전과 후의 부품이 상호 호환성이 있음
<-0-> 단품 상태로는 상호호환성이 없으나 관련 부품의 조합상태로는 호환성이 있음

LX480L-T1000A 의자밑판그룹

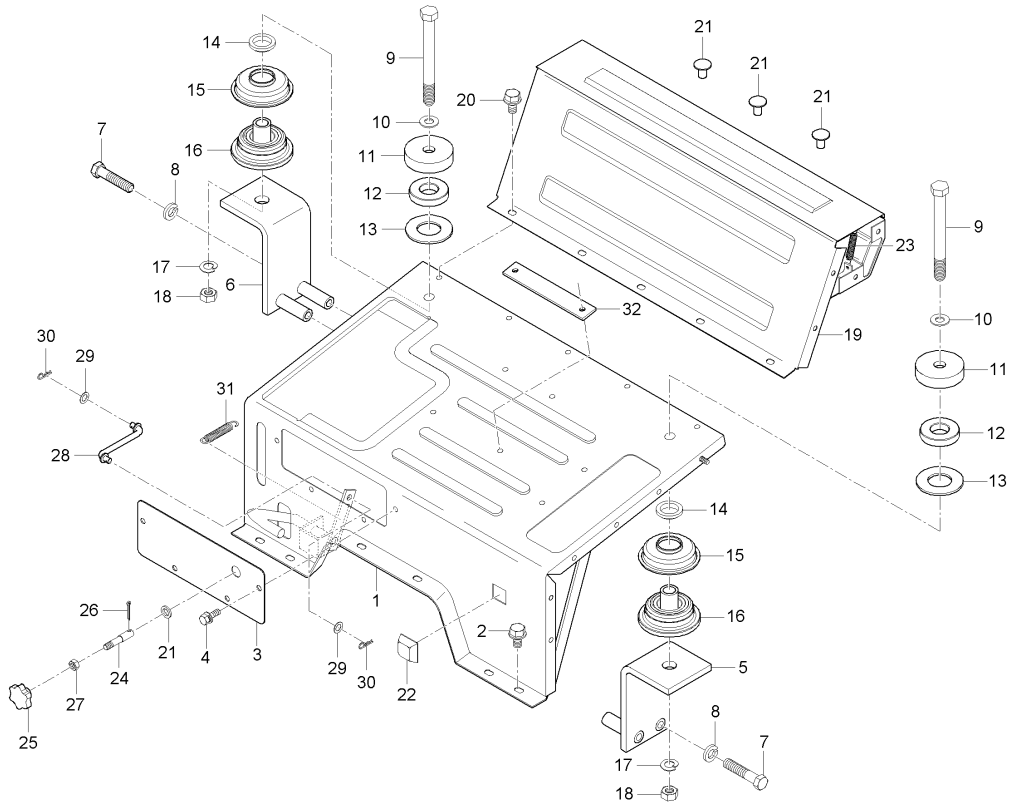

A : LX480L , B : LX485L

No.	부품번호	부품명	수량 A	B	C	D	E	I.C	비고
32	T2660-70451	쿠션고무	1						

----> 개정전의 부품이 개정후의 부품을 대체 할 수 있음 <---- 개정후의 부품이 개정전의 부품에 대체 할 수 있음
<-X-> 개정전과 후의 부품이 상호 호환성이 없음 <---> 개정전과 후의 부품이 상호 호환성이 있음
<-0-> 단품 상태로는 상호호환성이 없으나 관련 부품의 조합상태로는 호환성이 있음

MX480L-T1000A 의자밑판그룹

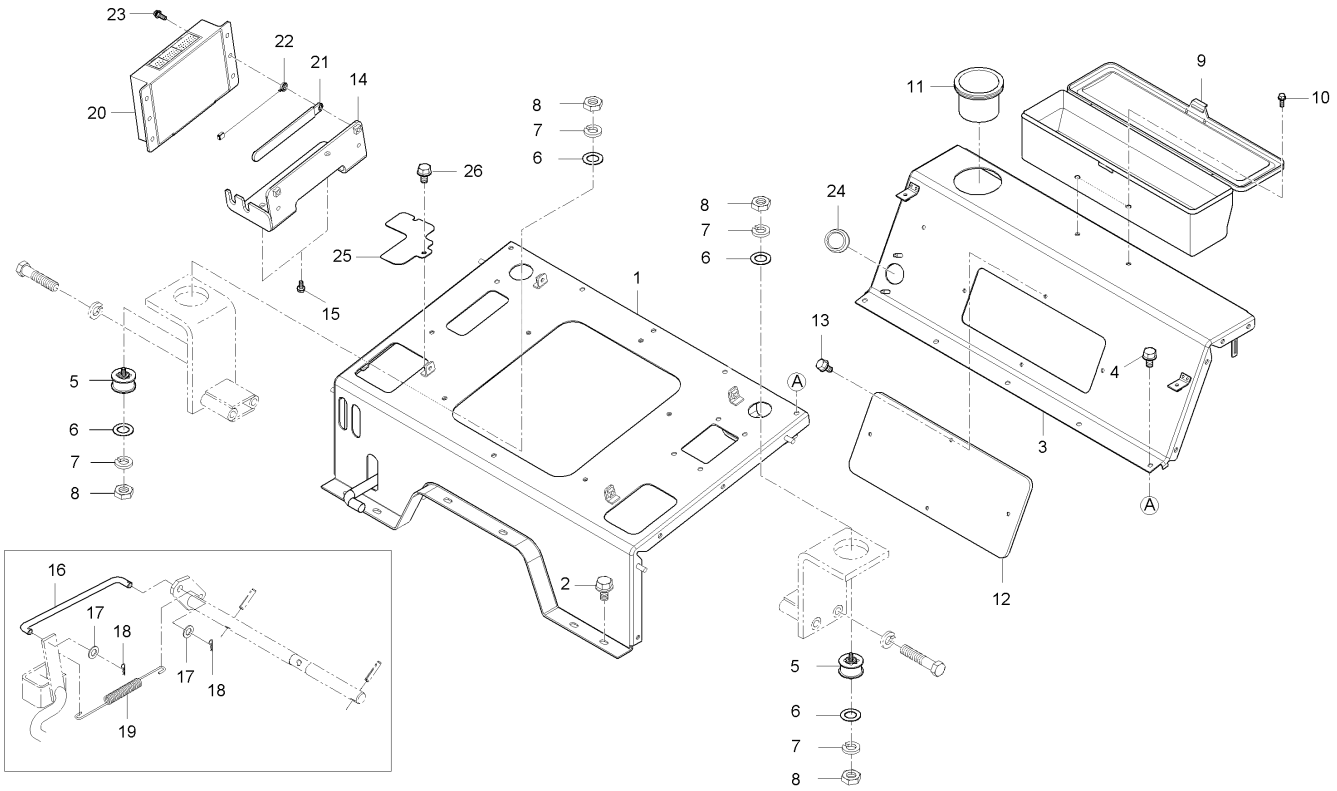

A : LX480L , B : LX485L

No.	부품번호	부품명	수량 A	수량 B	수량 C	수량 D	수량 E	I.C	비고
1	T5410-70412	의자밑판조합		1					
2	01754-50812	플랜지볼트		6					M8*P1.25
3	T5410-70452	의자밑판조합, 뒤		1					
4	01754-50812	플랜지볼트		5					M8*P1.25
5	T5410-70211	방진고무		2					
6	04011-50120	평와셔		4					M12
7	04512-50120	스프링와셔		4					M12
8	02076-50120	너트		4					
9	T4930-70492	공구박스		1					
10	01125-50820	와셔붙임볼트		2					M8*P1.25
11	T5410-70461	컵홀더		1					
12	T5410-70481	정비창커버		1					
13	01754-50612	플랜지볼트		4					M6*1.0
14	T5410-70471	브라켓, 컨트롤러		1					
15	01123-50816	와셔붙임볼트		2					M8*P1.25
16	T2630-65012	차동고정로드		1					
17	04011-50100	평와셔		2					M10
18	05525-51000	스냅핀		2					
19	79100-3472-2	스프링, 차동로드		1					

----> 개정전의 부품이 개정후의 부품을 대체 할 수 있음
<---- 개정후의 부품이 개정전의 부품에 대체 할 수 있음
<-X-> 개정전과 후의 부품이 상호 호환성이 없음
<---> 개정전과 후의 부품이 상호 호환성이 있음
<-0-> 단품 상태로는 상호호환성이 없으나 관련 부품의 조합상태로는 호환성이 있음

MX480L-T1000A 의자밑판그룹

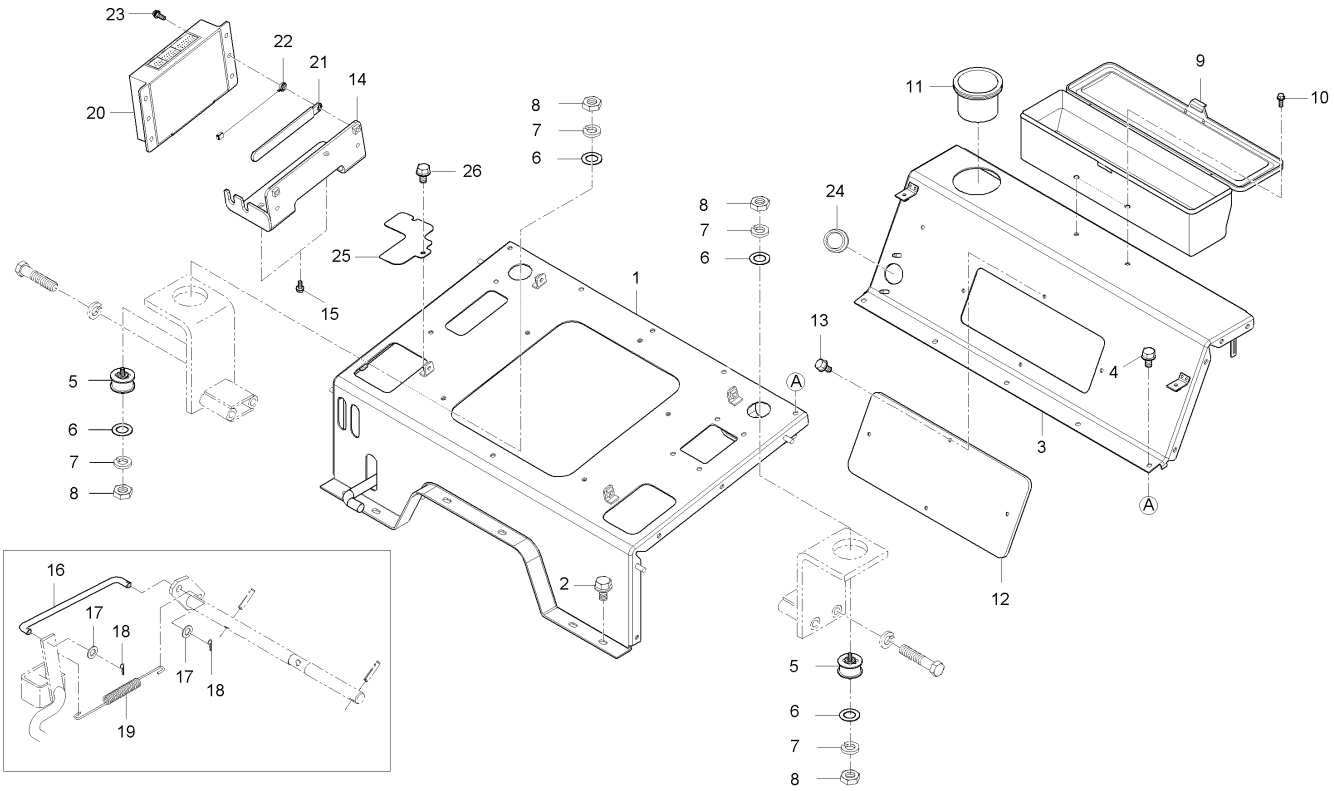

A : LX480L , B : LX485L

No.	부품번호	부품명	수량 A	수량 B	수량 C	수량 D	수량 E	I.C	비고
20	T5410-69321	히치콘트롤러		1					
21	37150-3447-1	배선클램프		1					
22	T4620-69462	와이어배선, 2		1					
23	01754-50616	플랜지볼트		2					M6*P1.0
24	T4620-90251	그로멧		1					
25	T5410-70511	커버		1					
26	01754-50612	플랜지볼트		2					M6*1.0

----> 개정전의 부품이 개정후의 부품을 대체 할 수 있음 <---- 개정후의 부품이 개정전의 부품에 대체 할 수 있음
<-X-> 개정전과 후의 부품이 상호 호환성이 없음 <---> 개정전과 후의 부품이 상호 호환성이 있음
<-0-> 단품 상태로는 상호호환성이 없으나 관련 부품의 조합상태로는 호환성이 있음

MX480L-T1010A 의자그룹

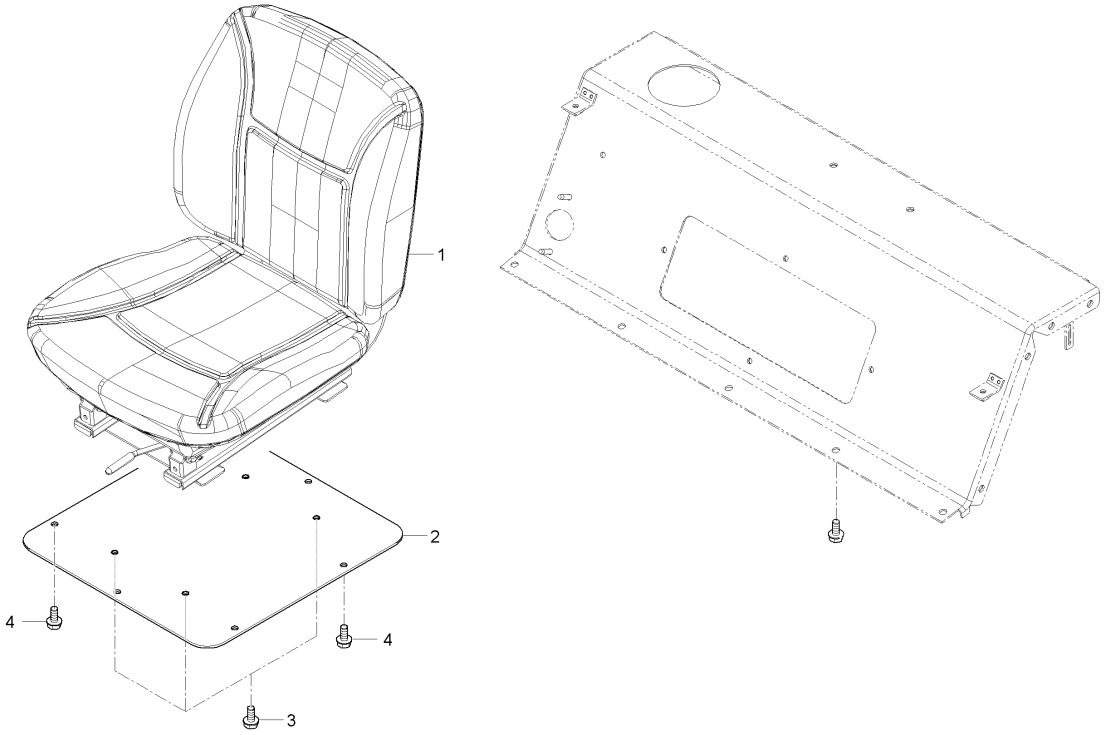

A : LX480L , B : LX485L

No.	부품번호	부품명	수량 A	수량 B	수량 C	수량 D	수량 E	I.C	비고
1	T5410-18511	의자조합		1					
2	T5410-18311	의자지지판		1					
3	01123-50820	와셔붙임볼트		4					M8*P1.25
4	01754-50816	플랜지볼트		6					M8*P1.25

----> 개정전의 부품이 개정후의 부품을 대체 할 수 있음
<---- 개정후의 부품이 개정전의 부품에 대체 할 수 있음
<-X-> 개정전과 후의 부품이 상호 호환성이 없음
<---> 개정전과 후의 부품이 상호 호환성이 있음
<-0-> 단품 상태로는 상호호환성이 없으나 관련 부품의 조합상태로는 호환성이 있음

LX480L-T1015A 의자그룹

(LX480L : JT9100121 ~)

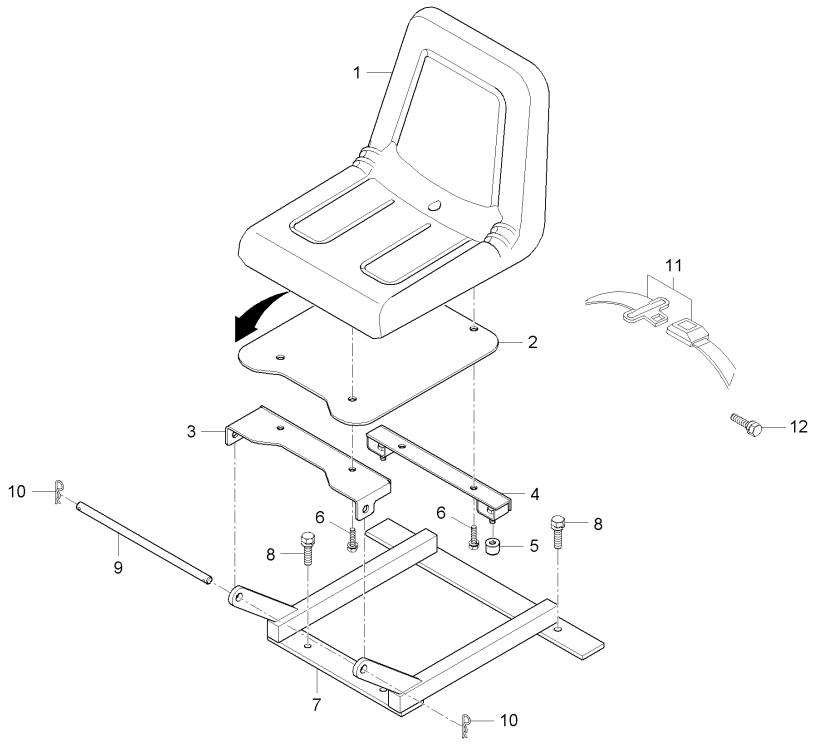

A : LX480L , B : LX485L

No.	부품번호	부품명	수량 A	B	C	D	E	I.C	비고
1	P7170-85732	의자	1						
2	P7170-85841	의자밑판	1						
3	P5370-85831	의자취부브라켓, 1	1						
4	P5370-85821	의자취부브라켓, 2	1						
5	52500-3549-1	쿠션고무	2						
6	01123-50820	와셔붙임볼트	4						
7	T2660-19401	의자지지대조합	1						
8	01125-50820	와셔붙임볼트	4						
9	T2610-18431	의자핀	1						
10	05525-50800	스냅핀	2						
11	T4815-85003018	안전벨트조합	1						
12	01133-51025	와셔붙임볼트	2						

----> 개정전의 부품이 개정후의 부품을 대체 할 수 있음 <---- 개정후의 부품이 개정전의 부품에 대체 할 수 있음
<-X-> 개정전과 후의 부품이 상호 호환성이 없음 <---> 개정전과 후의 부품이 상호 호환성이 있음
<-0-> 단품 상태로는 상호호환성이 없으나 관련 부품의 조합상태로는 호환성이 있음

PG35-T1015A 의자그룹

(LX480L : ~ JT9100120)

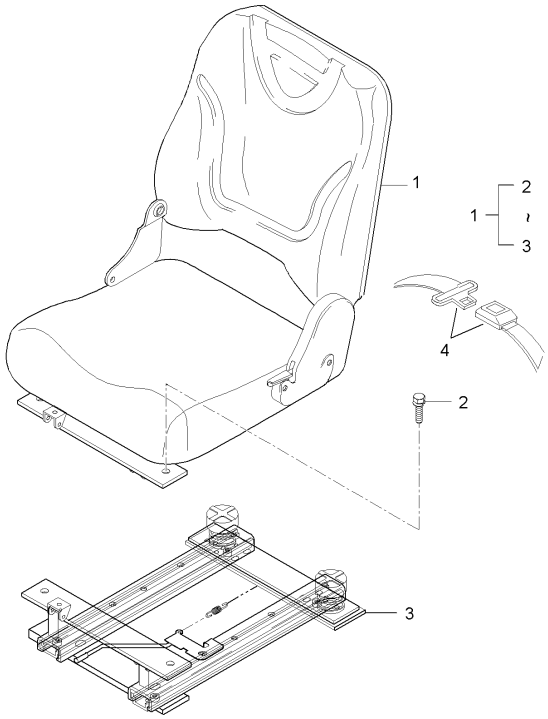

A : LX480L , B : LX485L

No.	부품번호	부품명	수량 A	B	C	D	E	I.C	비고
1	T2615-18511	의자조합	1						
2	T2615-18521	의자	1						
3	T2615-18501002	의자지지대조합	1						
4	T4815-85003018	안전벨트조합	1						

----> 개정전의 부품이 개정후의 부품을 대체 할 수 있음 <---- 개정후의 부품이 개정전의 부품에 대체 할 수 있음
<-X-> 개정전과 후의 부품이 상호 호환성이 없음 <---> 개정전과 후의 부품이 상호 호환성이 있음
<-0-> 단품 상태로는 상호호환성이 없으나 관련 부품의 조합상태로는 호환성이 있음

LX480L-T1020A 발판그룹

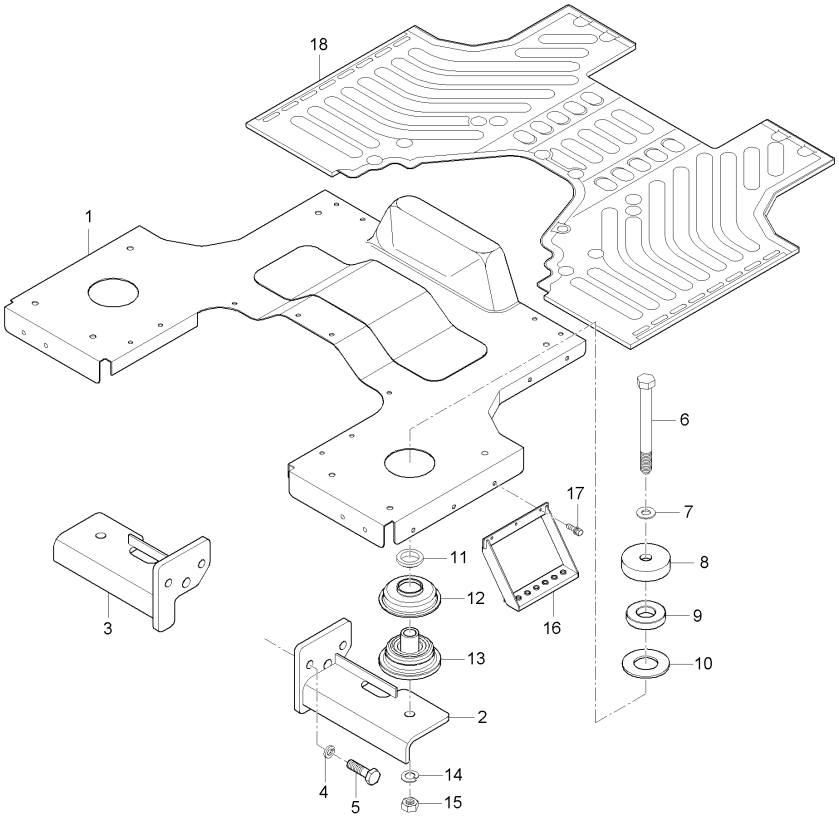

A : LX480L , B : LX485L

No.	부품번호	부품명	수량 A	B	C	D	E	I.C	비고
1	T2660-70233	발판조합	1 ~GT9100095						
1	T2660-70234	발판조합	1 GT9100096~					<-X->	
1	T2660-70235	발판조합	1					<--->	
2	T2660-70011	발판지지대, 좌	1 ~HT9100345						
2	T2660-70011ED	발판지지대(좌)	1 JT9100001~					<-X->	
3	T2660-70021	발판지지대, 우	1 ~HT9100345						
3	T2660-70021ED	발판지지대(우)	1 JT9100001~					<-X->	
4	04512-50140	스프링와셔	4						
5	01173-51435	볼트	4						
6	01173-51601	볼트	2						
7	04013-50160	평와셔	2						
8	T4682-87851	간격판	2 ~HT9100345						
8	T4682-87851BB	칼라	2 JT9100001~					<-X->	
8	T4920-87851	간격판	2					<--->	
9	T4682-87841	방진고무, 2	2						
10	T4125-74451	간격판	2						
11	T4682-87831	고무간격판	2						
12	T4682-87821	방진고무커버	2						
13	T2660-87811	방진고무	2						

----> 개정전의 부품이 개정후의 부품을 대체 할 수 있음 <---- 개정후의 부품이 개정전의 부품에 대체 할 수 있음
<-X-> 개정전과 후의 부품이 상호 호환성이 없음 <---> 개정전과 후의 부품이 상호 호환성이 있음
<-0-> 단품 상태로는 상호호환성이 없으나 관련 부품의 조합상태로는 호환성이 있음

LX480L-T1020A 발판그룹

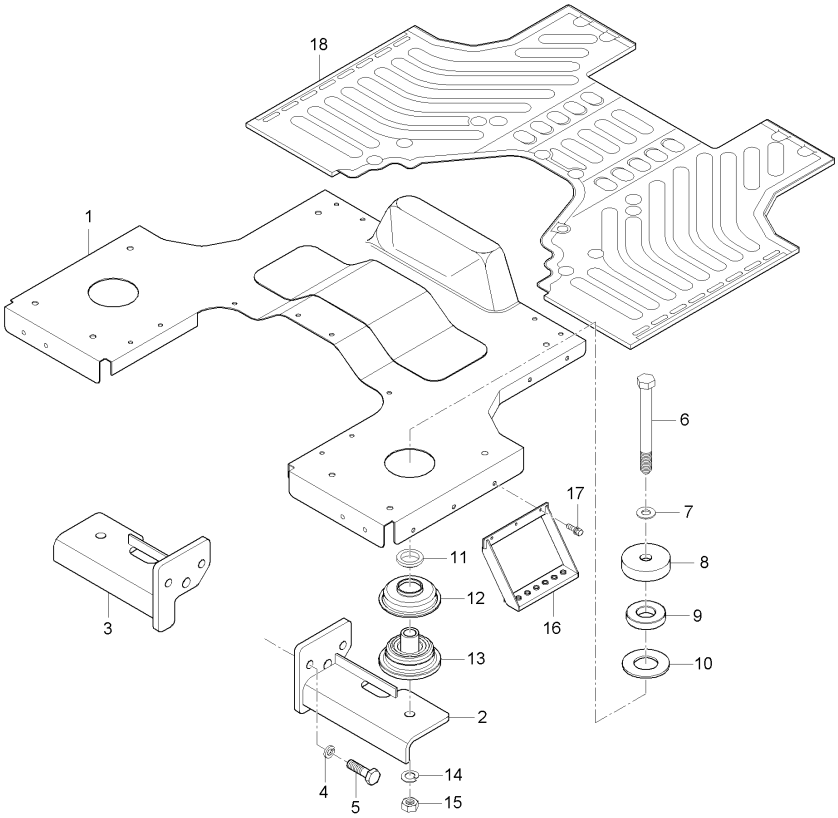

A : LX480L , B : LX485L

No.	부품번호	부품명	수량 A	수량 B	수량 C	수량 D	수량 E	I.C	비고
14	04512-50160	스프링와셔	2						
15	02176-50160	너트	2						
16	T4620-70221	보조발판	2 ~HT9100345						
16	T4620-70221OE	보조발판	2 JT9100001~					<-X->	
17	01125-50820	와셔붙임볼트	6						
18	T2660-70241	발판매트	1 ~GT9100095						
18	T2660-70242	발판매트	1 GT9100096~					<-X->	

----> 개정전의 부품이 개정후의 부품을 대체 할 수 있음
<---- 개정후의 부품이 개정전의 부품에 대체 할 수 있음
<-X-> 개정전과 후의 부품이 상호 호환성이 없음
<---> 개정전과 후의 부품이 상호 호환성이 있음
<-0-> 단품 상태로는 상호호환성이 없으나 관련 부품의 조합상태로는 호환성이 있음

MX480L-T1020A 발판그룹

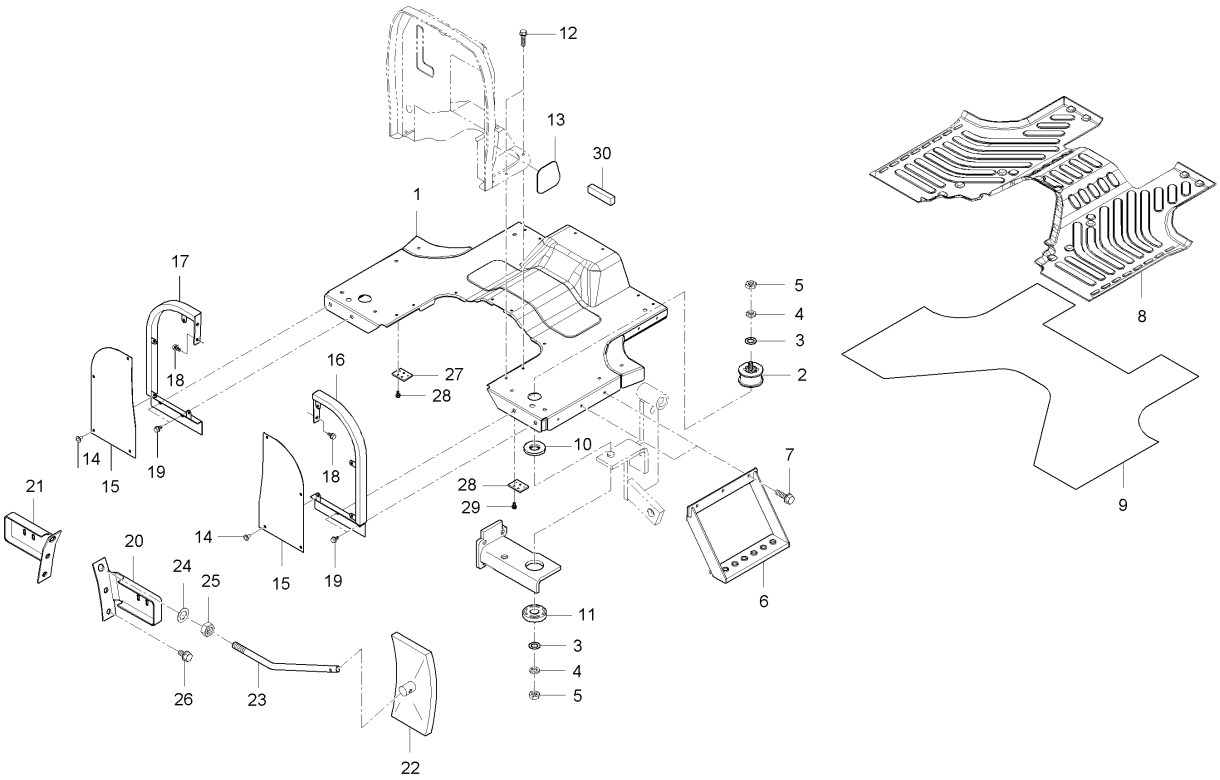

A : LX480L , B : LX485L

No.	부품번호	부품명	수량 A	수량 B	수량 C	수량 D	수량 E	I.C	비고
1	T5410-70231	발판조합		1					
2	T5410-70211	방진고무		2					
3	04011-50120	평와셔		4					M12
4	04512-50120	스프링와셔		4					M12
5	02076-50120	너트		4					
6	T4620-70221	보조발판		2					
7	01125-50820	와셔붙임볼트		6					M8*P1.25
8	T5410-70241	발판매트		1					
9	T4624-70271	종이매트		1					
10	T5410-70261	방진고무		2					
11	T4257-50271	쿠션고무		4					
12	01754-50816	플랜지볼트		8					M8*P1.25
13	T4620-55383	프레임커버		1					
14	53650-6127-1	리벳		8					
15	T2616-56111	흙받이판		2					
16	T2610-56102	흙받이커버, 좌		1					
17	T2610-56122	흙받이커버, 우		1					
18	01754-50816	플랜지볼트		4					M8*P1.25
19	01133-51225	와셔붙임볼트		4					M12*P1.25

----> 개정전의 부품이 개정후의 부품을 대체 할 수 있음 <---- 개정후의 부품이 개정전의 부품에 대체 할 수 있음
<-X-> 개정전과 후의 부품이 상호 호환성이 없음 <---> 개정전과 후의 부품이 상호 호환성이 있음
<-0-> 단품 상태로는 상호호환성이 없으나 관련 부품의 조합상태로는 호환성이 있음

MX480L-T1020A 발판그룹

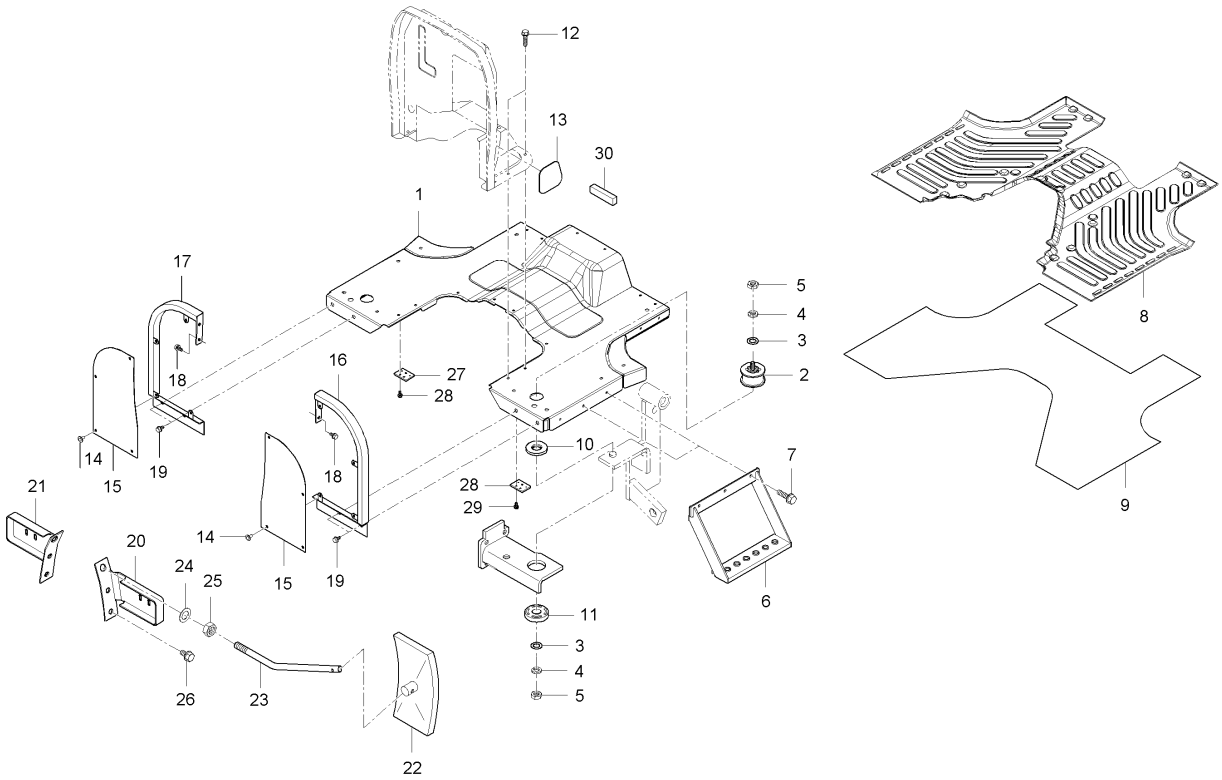

A : LX480L , B : LX485L

No.	부품번호	부품명	수량 A	수량 B	수량 C	수량 D	수량 E	I.C	비고
20	T2610-81513	방향등브라켓, 좌		1					
21	T2610-81523	방향등브라켓, 우		1					
22	T4340-87821	백미러		1					
23	T2610-81532	백미러지지봉		1					
24	04011-50120	평와셔		1					M12
25	02176-50120	너트		1					M12*1.25
26	01133-51220	와셔붙임볼트		1					M12*P1.25
27	01754-50816	플랜지볼트		2					M8*P1.25
28	T2185-70272	배선취부판		1					
29	01754-50816	플랜지볼트		2					M8*P1.25
30	T5410-50241	스폰지		1					

----> 개정전의 부품이 개정후의 부품을 대체 할 수 있음
<---- 개정후의 부품이 개정전의 부품에 대체 할 수 있음
<-X-> 개정전과 후의 부품이 상호 호환성이 없음
<---> 개정전과 후의 부품이 상호 호환성이 있음
<-0-> 단품 상태로는 상호호환성이 없으나 관련 부품의 조합상태로는 호환성이 있음

LX480L-T1030A ROPS그룹

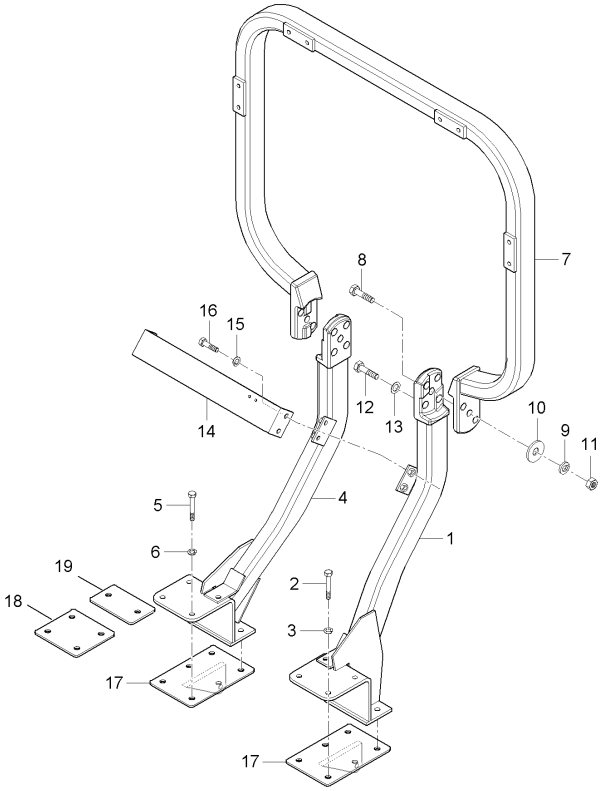

A : LX480L , B : LX485L

No.	부품번호	부품명	수량 A	B	C	D	E	I.C	비고
1	T2660-48021	ROPS지지조합, 좌	1						
1	T2660-48022	ROPS지지조합, 좌	1					<----	
1	T2660-48023	ROPS지지조합, 좌	1 ~HT9100345					<----	
1	T2660-48023BB	ROPS지지조합(좌)	1 JT9100001~					<-X->	
2	01173-51435	볼트	6						
3	04512-50140	스프링와셔	6						
4	T2660-48051	ROPS지지조합, 우	1						
4	T2660-48052	ROPS지지조합, 우	1					<----	
4	T2660-48053	ROPS지지조합, 우	1 ~HT9100345					<----	
4	T2660-48053BB	ROPS지지조합(우)	1 JT9100001~					<-X->	
5	01173-51435	볼트	6						
6	04512-50140	스프링와셔	6						
7	T2660-48011	ROPS조합	1 ~HT9100345						
7	T2660-48011BB	ROPS조합	1 JT9100001~					<-X->	
8	T2610-48041	볼트	2						
9	04512-50160	스프링와셔	2						
10	04011-50160	평와셔	2						
11	02176-50160	너트	2						
12	01176-52060	볼트	4						

----> 개정전의 부품이 개정후의 부품을 대체 할 수 있음 <---- 개정후의 부품이 개정전의 부품에 대체 할 수 있음
<-X-> 개정전과 후의 부품이 상호 호환성이 없음 <---> 개정전과 후의 부품이 상호 호환성이 있음
<-0-> 단품 상태로는 상호호환성이 없으나 관련 부품의 조합상태로는 호환성이 있음

LX480L-T1030A ROPS그룹

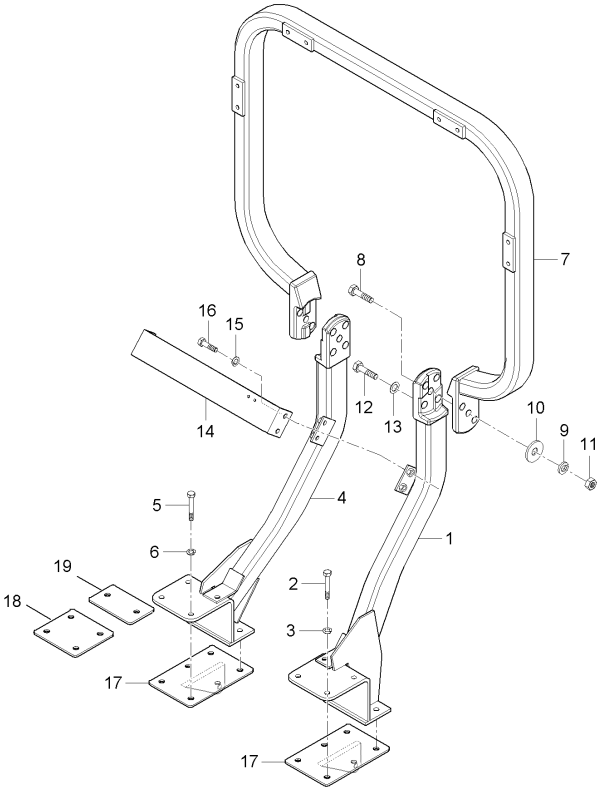

A : LX480L , B : LX485L

No.	부품번호	부품명	수량 A	B	C	D	E	I.C	비고
13	04512-50200	스프링와셔	4						
14	T2610-48032	ROPS지지대	1 ~HT9100345						
14	T2610-48032BB	ROPS 지지대(흑색)	1 JT9100001~					<-X->	
15	04512-50120	스프링와셔	4						
16	01173-51235	볼트	4						
17	T2630-85211	체크링크브라켓	2						
17	T2630-85212	체크링크브라켓	2 ~HT9100345					<----	
17	T2630-85212ED	체크링크브라켓	2 JT9100001~					<-X->	
18	T2660-48061	쿠션고무, 1	2						
18	T2660-48062	쿠션고무, 1	2					<----	
19	T2660-48071	쿠션고무, 2	2						
19	T2660-48072	쿠션고무, 2	2					<----	

----> 개정전의 부품이 개정후의 부품을 대체 할 수 있음 <---- 개정후의 부품이 개정전의 부품에 대체 할 수 있음
<-X-> 개정전과 후의 부품이 상호 호환성이 없음 <---> 개정전과 후의 부품이 상호 호환성이 있음
<-0-> 단품 상태로는 상호호환성이 없으나 관련 부품의 조합상태로는 호환성이 있음

MX480L-T1030A 핸들그룹

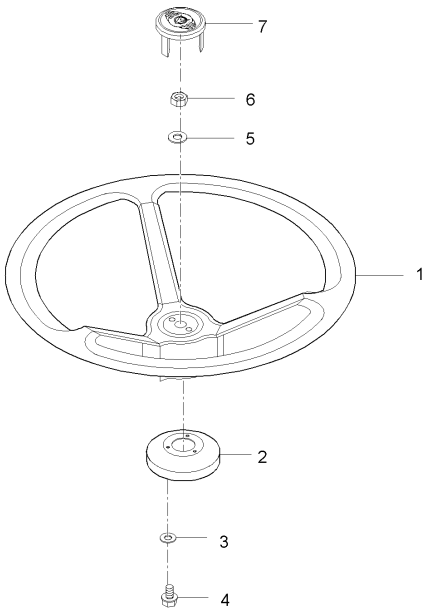

A : LX480L , B : LX485L

No.	부품번호	부품명	수량					I.C	비고
			A	B	C	D	E		
1	T2350-55452	핸들		1					
2	T4620-55471	핸들커버		1					
3	04015-50050	평와셔		3					M5
4	03027-50512	와셔붙임소나사		3					
5	04512-50120	스프링와셔		1					M12
6	02176-50120	너트		1					M12*1.25
7	P6270-55461	핸들캡		1					
7	T2351-55462	핸들캡		1				<----	

----> 개정전의 부품이 개정후의 부품을 대체 할 수 있음 <---- 개정후의 부품이 개정전의 부품에 대체 할 수 있음
<-X-> 개정전과 후의 부품이 상호 호환성이 없음 <---> 개정전과 후의 부품이 상호 호환성이 있음
<-0-> 단품 상태로는 상호호환성이 없으나 관련 부품의 조합상태로는 호환성이 있음

LX480L-T1040A 명판그룹

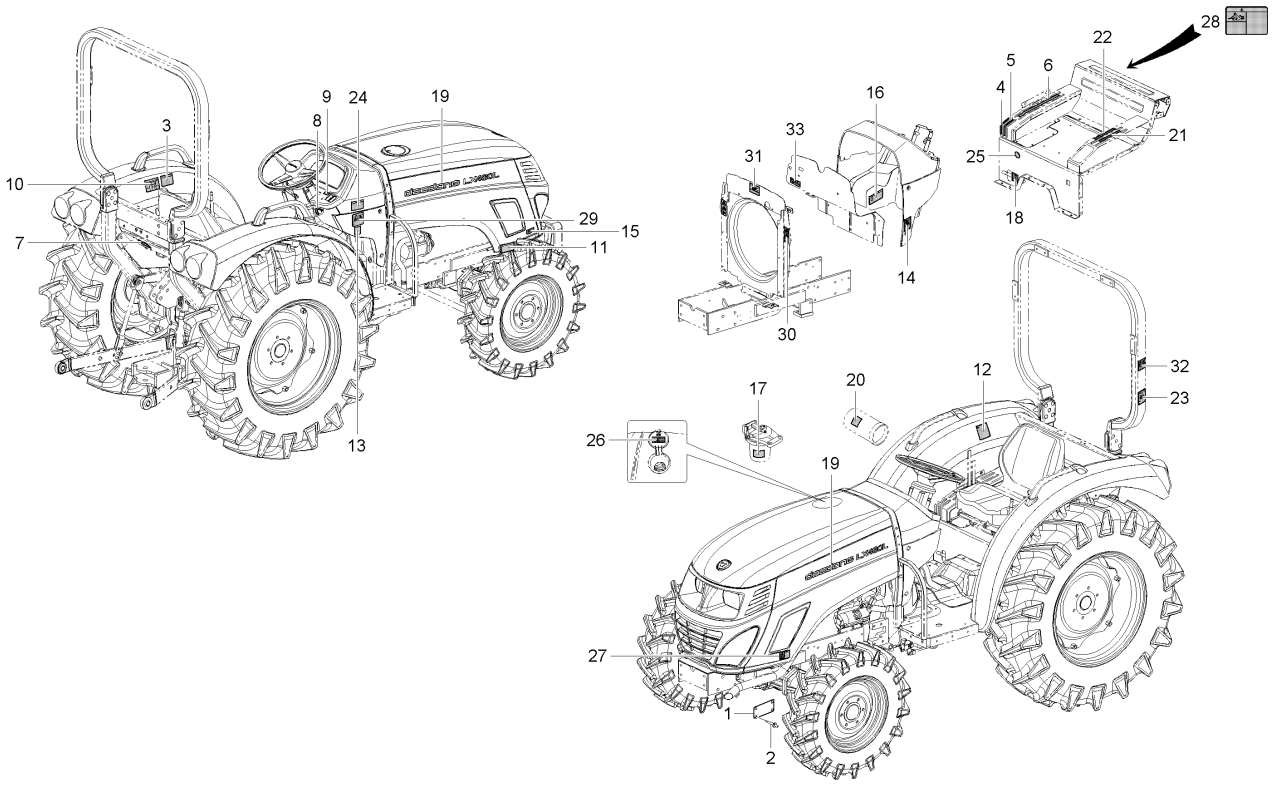

A : LX480L , B : LX485L

No.	부품번호	부품명	수량 A	B	C	D	E	I.C	비고
1	T2660-52111	제조명판	1						
2	05624-20408	리벳	4						
3	T2660-52331	윤활유명판	1						
4	T2610-52061	복동레버명판, 2	1						
5	T2610-52051	복동레버명판, 1	1						
6	T2660-52251	위치제어명판	1						
7	T4930-52421	커플러소켓명판	1						
8	T4520-52014	시동스위치명판	1						
9	T4620-52163	PTO클러치명판	1						
10	T4930-52381	경고명판	1						
11	T2660-50111	엔진오일필터주의명판	1						
12	T4810-51181	안전운전명판	1						
13	T2610-52151	PTO변속레버명판	1						
14	T4682-53552	시동모터명판	1						
15	T4682-52181	본넷트작동명판	1						
16	T2660-52191	주차브레이크주의명판	1						
17	85726-4318-1	명판	1						
18	T2611-26692	차동고정명판	1						
19	T2660-53331	기종명판	2						

----> 개정전의 부품이 개정후의 부품을 대체 할 수 있음
<---- 개정후의 부품이 개정전의 부품에 대체 할 수 있음
<-X-> 개정전과 후의 부품이 상호 호환성이 없음
<---> 개정전과 후의 부품이 상호 호환성이 있음
<-0-> 단품 상태로는 상호호환성이 없으나 관련 부품의 조합상태로는 호환성이 있음

LX480L-T1040A 명판그룹

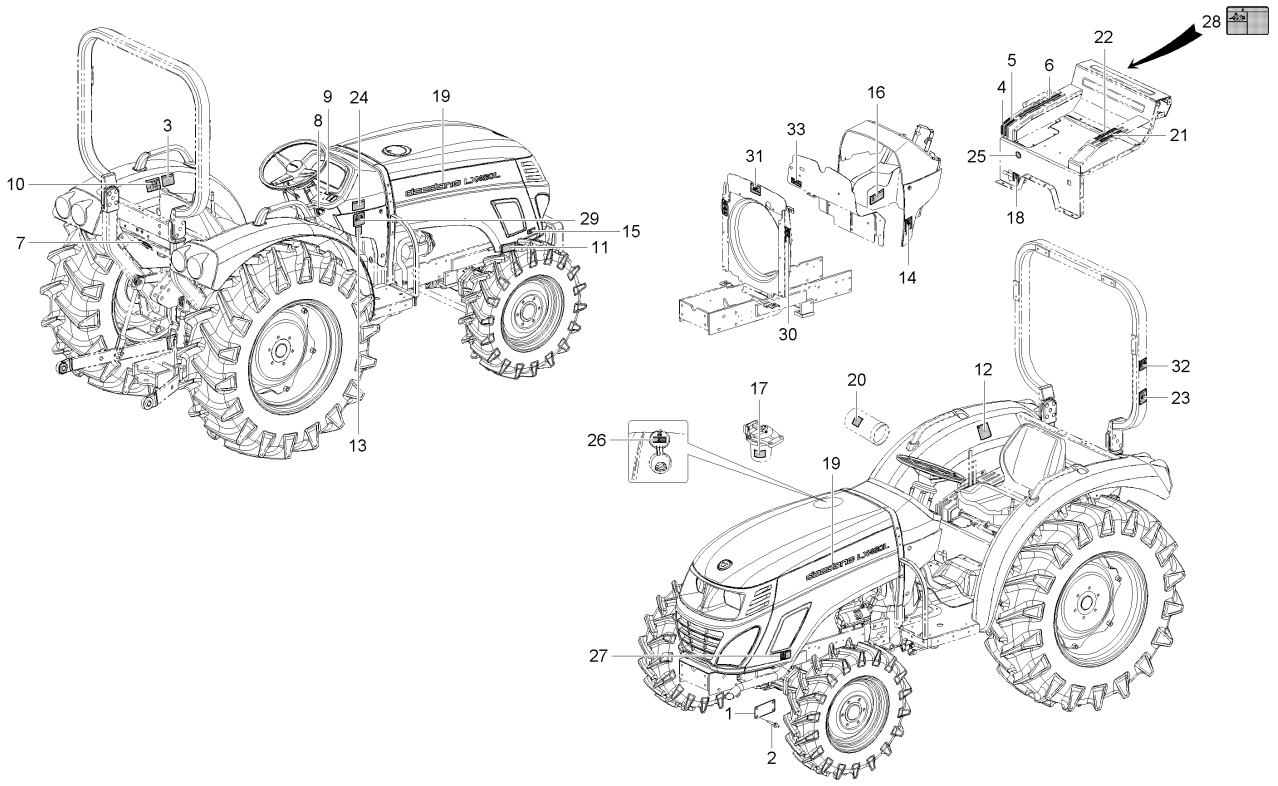

A : LX480L , B : LX485L

No.	부품번호	부품명	수량 A	B	C	D	E	I.C	비고
20	T4930-52361	유압필터주의명판	1						
21	T2610-52072	초저속레버명판	1						
22	T2610-52093	부변속레버명판	1						
23	T2610-52441	ROPS경고명판	1						
24	T2660-52451	경고명판	1						
25	T2610-52461	속도조정명판	1						
26	T4930-52481	연료주유경고명판	1						
27	T4930-52471	소음기경고명판	1						
28	T4930-52311	PTO경고명판	1						
29	T4930-52351	브레이크경고명판	1						
30	T4625-52351	팬주의명판	2						
30	T4625-52351	팬주의명판	1					<--->	
31	T4930-52371	라디에이터경고명판	1						
32	T4930-52341	ROPS경고명판	1						
33	T4240-35101	연료필터명판	1						

----> 개정전의 부품이 개정후의 부품을 대체 할 수 있음 <---- 개정후의 부품이 개정전의 부품에 대체 할 수 있음
<-X-> 개정전과 후의 부품이 상호 호환성이 없음 <---> 개정전과 후의 부품이 상호 호환성이 있음
<-0-> 단품 상태로는 상호호환성이 없으나 관련 부품의 조합상태로는 호환성이 있음

MX480L-T1040A 명판그룹

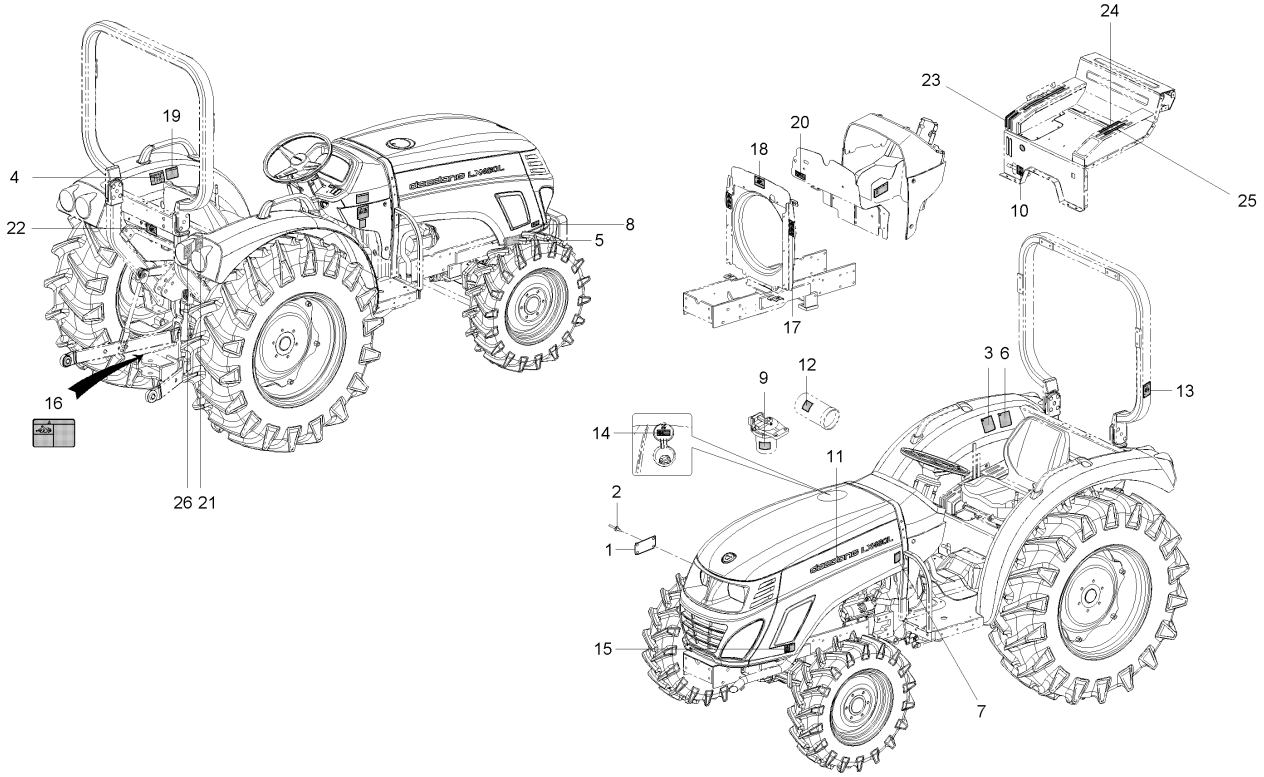

A : LX480L , B : LX485L

No.	부품번호	부품명	수량 A	수량 B	수량 C	수량 D	수량 E	I.C	비고
1	T4980-52111	제조명판		1					
2	05624-20408	리벳		6					
3	T5410-52231	윤활유명판		1					
4	T4930-52381	경고명판		1					
5	T2660-50111	엔진오일필터주의명판		1					
6	T4810-51181	안전운전명판		1					
7	T4682-53552	시동모터명판		1					
8	T4682-52181	본넷트작동명판		1					
9	85726-4318-1	명판		1					
10	T2611-26692	차동고정명판		1					
11	T5410-53531	기종명판		2					
12	T4930-52361	유압필터주의명판		1					
13	T2610-52441	ROPS경고명판		1					
14	T4930-52481	연료주유경고명판		1					
15	T4930-52471	소음기경고명판		1					
16	T4930-52311	PTO경고명판		1					
17	T4625-52351	팬주의명판		1					
18	T4930-52371	라디에이터경고명판		1					
19	T4930-52341	ROPS경고명판		1					

----> 개정전의 부품이 개정후의 부품을 대체 할 수 있음
<---- 개정후의 부품이 개정전의 부품에 대체 할 수 있음
<-X-> 개정전과 후의 부품이 상호 호환성이 없음
<---> 개정전과 후의 부품이 상호 호환성이 있음
<-0-> 단품 상태로는 상호호환성이 없으나 관련 부품의 조합상태로는 호환성이 있음

MX480L-T1040A 명판그룹

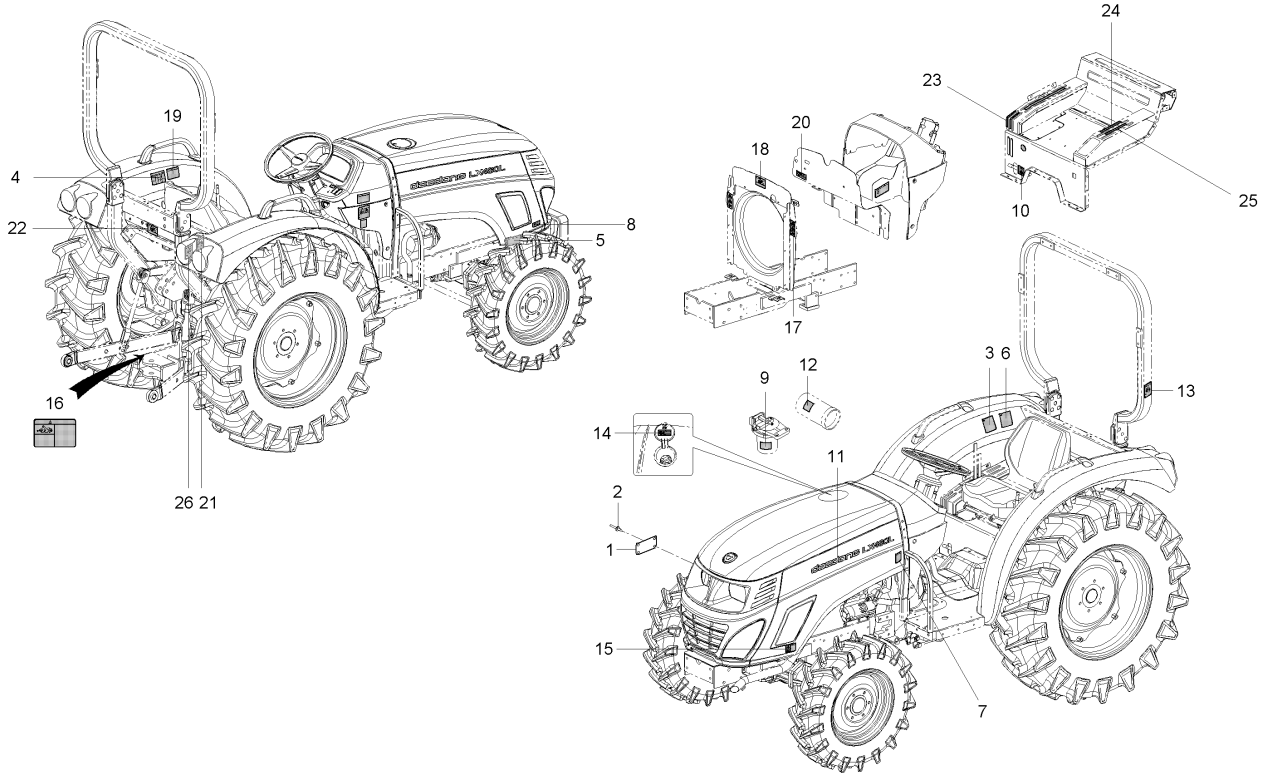

A : LX480L , B : LX485L

No.	부품번호	부품명	수량 A	수량 B	수량 C	수량 D	수량 E	I.C	비고
20	T4240-35101	연료필터명판		1					
21	T4333-53651	명판, 보조구조물형식		1					
22	T5410-52131	커플러소켓명판		1					
23	T5210-51251	명판, 복동레버		1					
24	T5410-52071	초저속레버명판		1					
25	T5410-52091	부변속레버명판		1					
26	T4710-52201	외부위치제어레버명판		1					

----> 개정전의 부품이 개정후의 부품을 대체 할 수 있음 <---- 개정후의 부품이 개정전의 부품에 대체 할 수 있음
<-X-> 개정전과 후의 부품이 상호 호환성이 없음 <---> 개정전과 후의 부품이 상호 호환성이 있음
<-0-> 단품 상태로는 상호호환성이 없으나 관련 부품의 조합상태로는 호환성이 있음

MX480L-T1060A ROPS그룹

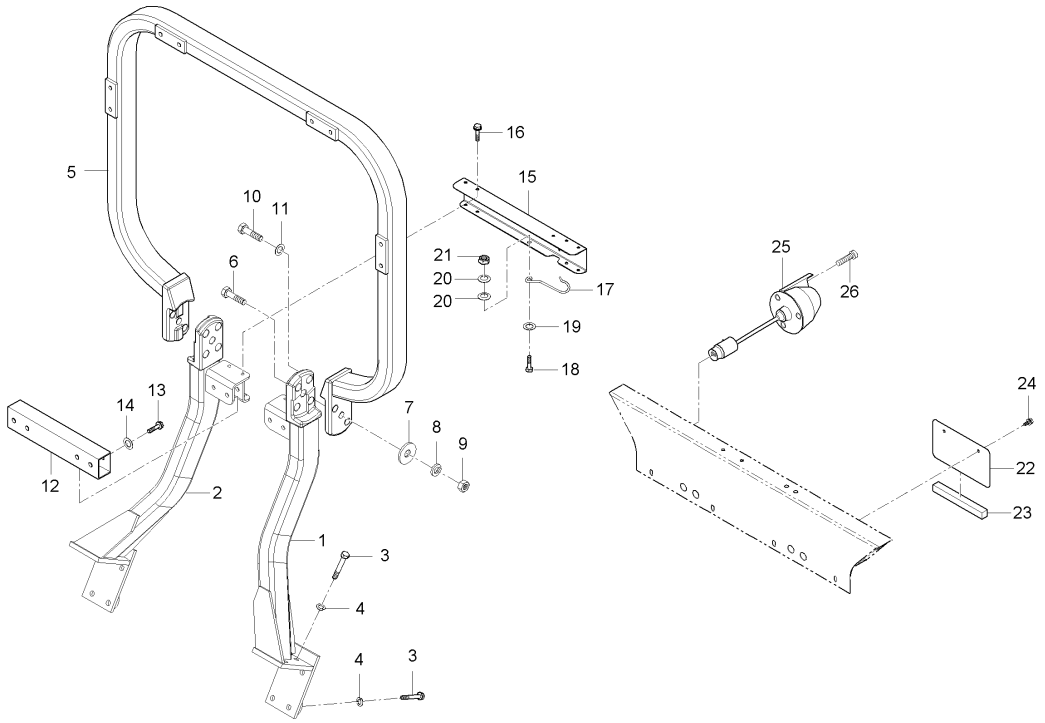

A : LX480L , B : LX485L

No.	부품번호	부품명	수량 A	수량 B	수량 C	수량 D	수량 E	I.C	비고
1	T5410-48021	ROPS지지조합, 좌		1					
2	T5410-48051	ROPS지지조합, 우		1					
3	T2230-85242	볼트		12					
4	04512-50140	스프링와셔		12					
5	T2660-48011	ROPS조합		1					
6	T2610-48041	볼트		2					
7	04011-50160	평와셔		2					M16
8	04512-50160	스프링와셔		2					M16
9	02176-50160	너트		2					M16*P1.5
10	01176-52060	볼트		4					M20*1.5*60
11	04512-50200	스프링와셔		4					M20
12	T5410-48062	ROPS지지대		1					
13	01133-51265	와셔붙임볼트		4					M12*1.25
14	04013-50120	평와셔		4					M12
15	T5410-48072	커버		1					
16	01125-50820	와셔붙임볼트		8					M8*P1.25
17	T5410-48081	톱링크걸이		1					
18	01173-51240	볼트		1					M12*1.25*40
19	04013-50120	평와셔		1					M12

----> 개정전의 부품이 개정후의 부품을 대체 할 수 있음 <---- 개정후의 부품이 개정전의 부품에 대체 할 수 있음
<-X-> 개정전과 후의 부품이 상호 호환성이 없음 <---> 개정전과 후의 부품이 상호 호환성이 있음
<-0-> 단품 상태로는 상호호환성이 없으나 관련 부품의 조합상태로는 호환성이 있음

MX480L-T1060A ROPS그룹

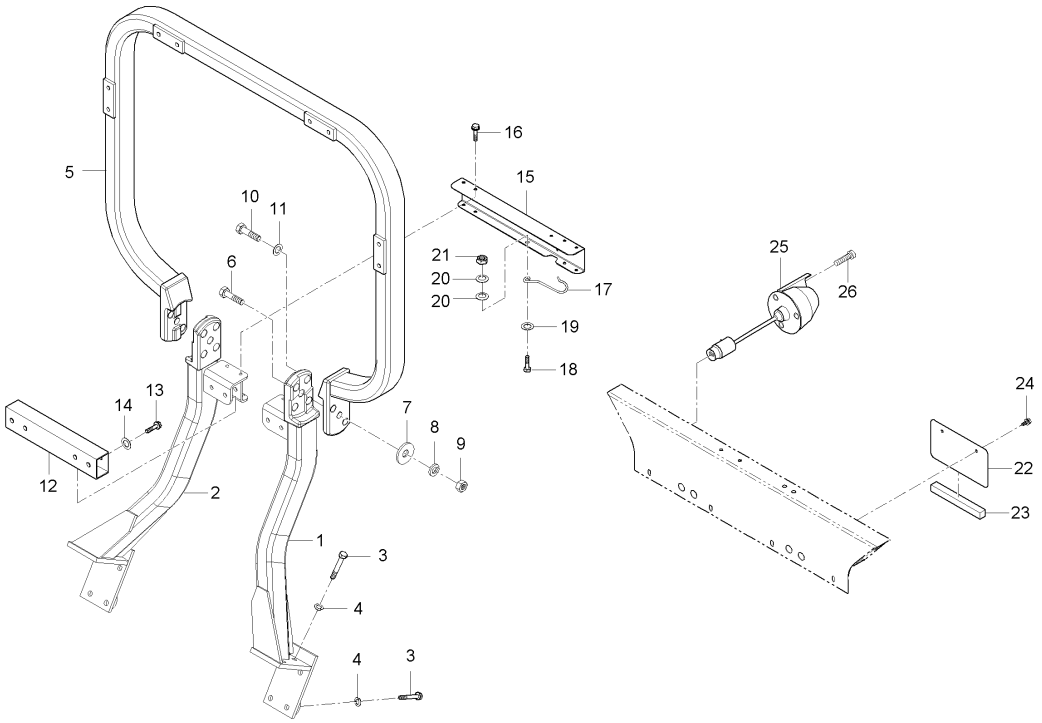

A : LX480L , B : LX485L

No.	부품번호	부품명	수량 A	수량 B	수량 C	수량 D	수량 E	I.C	비고
20	T4835-17241	스프링		2					
21	02176-50120	너트		2					M12*1.25
22	T4681-91111	번호판		1					
23	52300-3239-2	스폰지		1					
24	01754-50612	플랜지볼트		2					M6*1.0
25	T4810-69931	소켓, 7핀		1					
26	03054-50540	십자홈붙이소나사		3					

----> 개정전의 부품이 개정후의 부품을 대체 할 수 있음 <---- 개정후의 부품이 개정전의 부품에 대체 할 수 있음
<-X-> 개정전과 후의 부품이 상호 호환성이 없음 <---> 개정전과 후의 부품이 상호 호환성이 있음
<-0-> 단품 상태로는 상호호환성이 없으나 관련 부품의 조합상태로는 호환성이 있음

DS4510-T2000A 클러치페달그룹

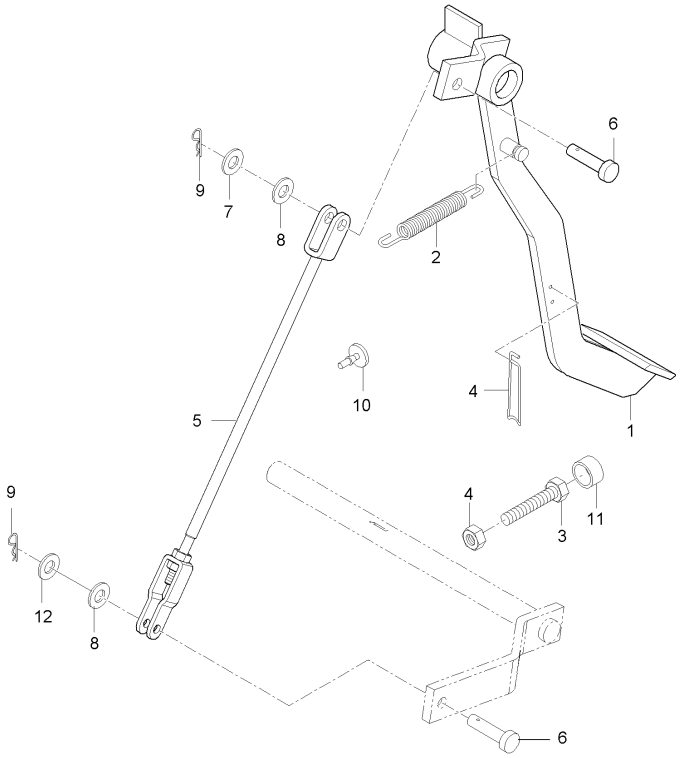

A : LX480L , B : LX485L

No.	부품번호	부품명	수량 A	B	C	D	E	I.C	비고
1	T2630-55513BB	클러치페달(흑색)	1	1					
2	T4520-26161	브레이크스프링	1	1					
3	T5410-55881	스토퍼	1	1					
4	T2610-55911	스프링	1	1					
5	T4180-55521	클러치로드	1	1					
6	05122-51028	두부핀	1	1					DIA10
7	04013-50100	평와셔	1	1					M10
8	T4682-65311	와셔 3, 고무	1	1					
9	52300-3413-1	스냅핀	1	1					
10	T4520-26931	페달쿠션	1	1					
11	T4620-55841	쿠션	1	1					
12	04011-50100	평와셔	1	1					M10

----> 개정전의 부품이 개정후의 부품을 대체 할 수 있음 <---- 개정후의 부품이 개정전의 부품에 대체 할 수 있음
<-X-> 개정전과 후의 부품이 상호 호환성이 없음 <---> 개정전과 후의 부품이 상호 호환성이 있음
<-0-> 단품 상태로는 상호호환성이 없으나 관련 부품의 조합상태로는 호환성이 있음

MX480L-T2020A 브레이크페달그룹

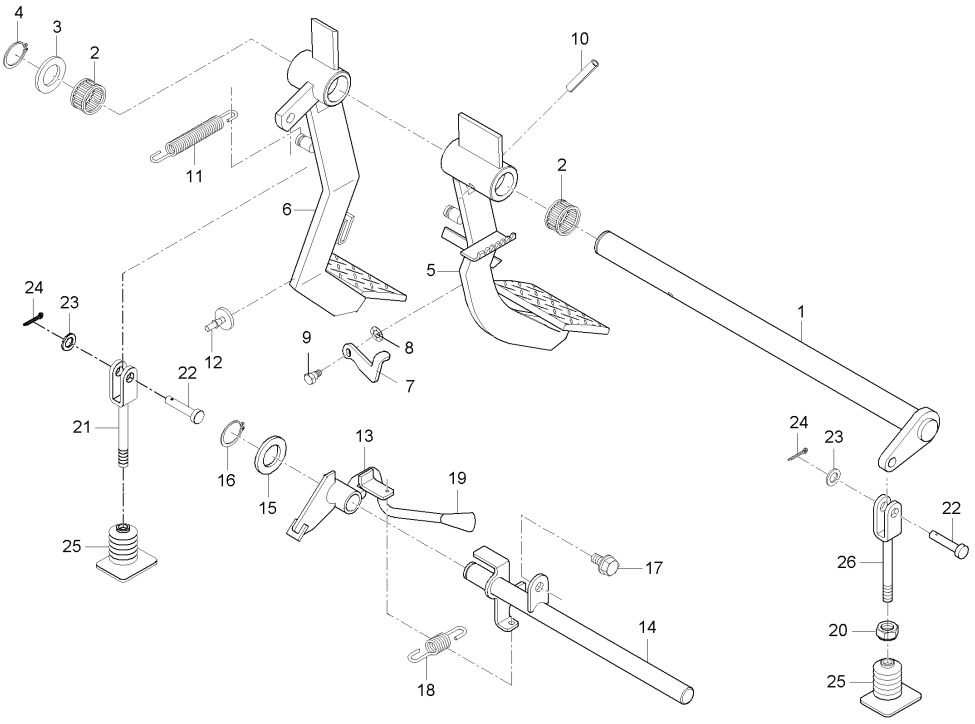

A : LX480L , B : LX485L

No.	부품번호	부품명	수량					I.C	비고
			A	B	C	D	E		
1	T2610-55731	페달축		1					
2	08822-53017	니들베어링		2					NTN,K253017
3	84612-1445-0	간격판		1					
4	04612-00250	스냅링		1					
5	T5410-55711	브레이크페달, 좌		1					
6	T5410-55721	브레이크페달, 우		1					
7	T4157-55811	연결레버		1					
8	T4157-56111	판스프링		1					
9	T4157-56121	볼트, 브레이크		1					
10	05411-00840	스프링핀		1					DIA8*40
11	T4520-26161	브레이크스프링		2					
12	T4520-26931	페달쿠션		2					
13	T4620-55912	주차브레이크		1					
14	T4620-55924	주차브레이크축		1					
15	04011-50160	평와셔		1					M16
16	04612-50160	스냅링		1					
17	01123-50820	와셔붙임볼트		1					M8*P1.25
18	57781-5121-1	되돌림스프링		1					
19	31391-1856-1	레버손잡이		1					

----> 개정전의 부품이 개정후의 부품을 대체 할 수 있음 <---- 개정후의 부품이 개정전의 부품에 대체 할 수 있음
<-X-> 개정전과 후의 부품이 상호 호환성이 없음 <---> 개정전과 후의 부품이 상호 호환성이 있음
<-0-> 단품 상태로는 상호호환성이 없으나 관련 부품의 조합상태로는 호환성이 있음

MX480L-T2020A 브레이크페달그룹

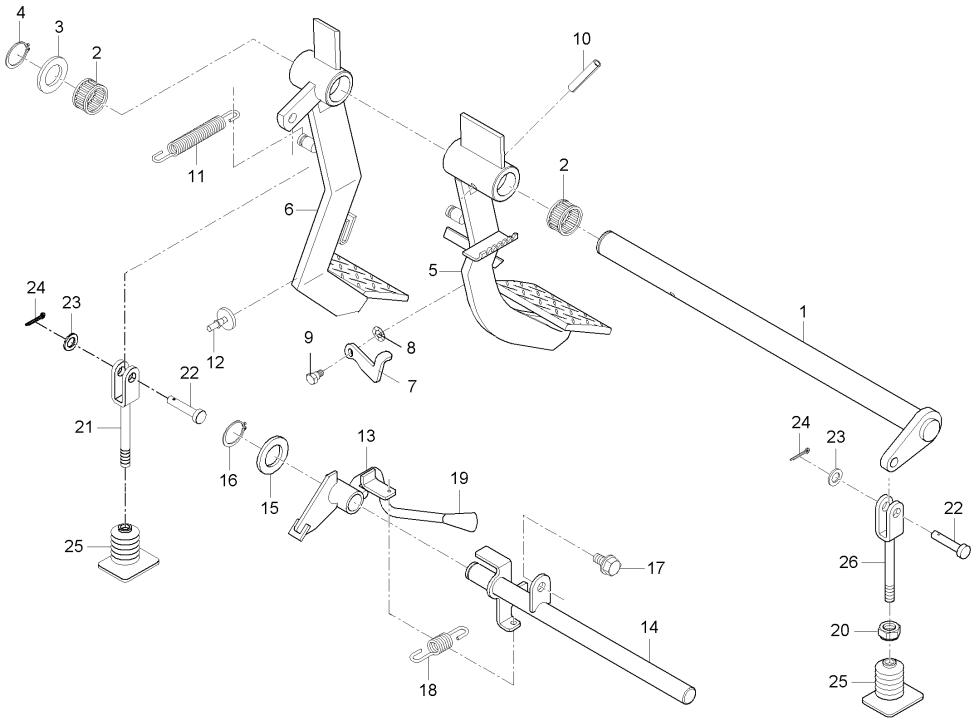

A : LX480L , B : LX485L

No.	부품번호	부품명	수량 A	수량 B	수량 C	수량 D	수량 E	I.C	비고
20	02176-50100	너트		2					M10X1.25
21	T4620-55762	브레이크로드, 2		1					
22	05122-51025	두부핀		2					DIA10*25
23	04013-50100	평와셔		2					M10
24	05511-50318	분할핀		2					
25	T4620-55821	전륜구동자바라		2					
26	T2610-55671	브레이크로드 2, 좌		1					

----> 개정전의 부품이 개정후의 부품을 대체 할 수 있음
<---- 개정후의 부품이 개정전의 부품에 대체 할 수 있음
<-X-> 개정전과 후의 부품이 상호 호환성이 없음
<---> 개정전과 후의 부품이 상호 호환성이 있음
<-0-> 단품 상태로는 상호호환성이 없으나 관련 부품의 조합상태로는 호환성이 있음

MX480L-T2040A 프레임그룹

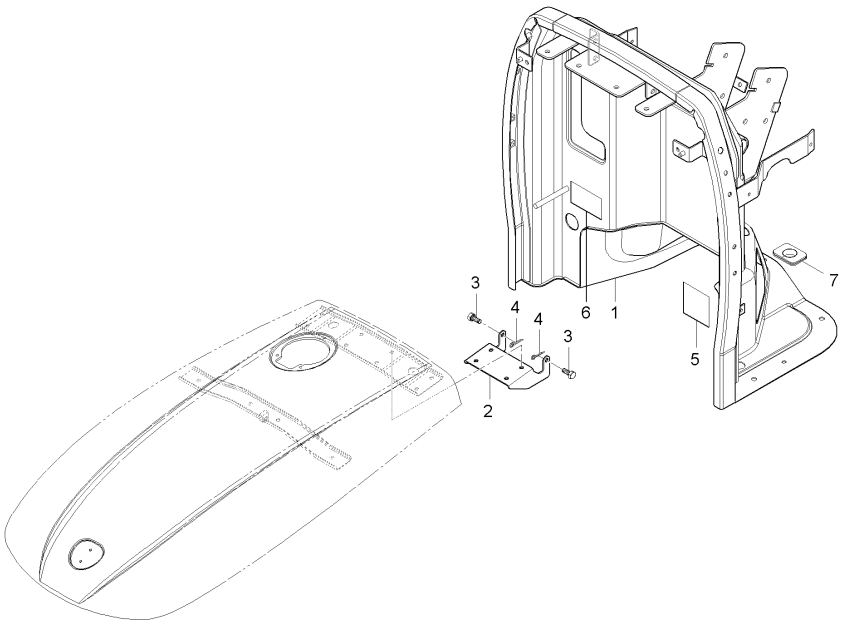

A : LX480L , B : LX485L

No.	부품번호	부품명	수량 A	수량 B	수량 C	수량 D	수량 E	I.C	비고
1	T2660-55105	프레임조합		1					
2	T2660-50773	본넷트잡이		1					
3	T2350-50632	본넷트볼트		2					
4	05511-50215	분할핀		2					
5	T2660-55321	스폰지1(프레임조합)		1					
6	T2660-55331	스폰지2(프레임조합)		1					
7	T2660-55531	자바라(클러치로드)		1					

----> 개정전의 부품이 개정후의 부품을 대체 할 수 있음
<---- 개정후의 부품이 개정전의 부품에 대체 할 수 있음
<-X-> 개정전과 후의 부품이 상호 호환성이 없음
<---> 개정전과 후의 부품이 상호 호환성이 있음
<-0-> 단품 상태로는 상호호환성이 없으나 관련 부품의 조합상태로는 호환성이 있음

MX480L-T2050A 계기판커버그룹

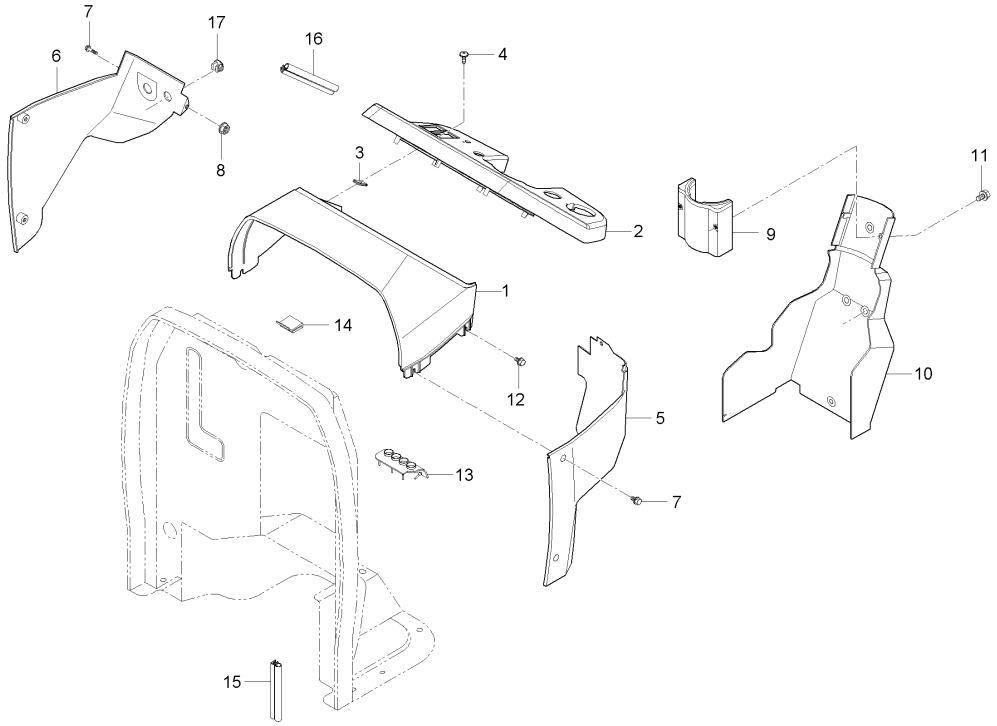

A : LX480L , B : LX485L

No.	부품번호	부품명	수량 A	수량 B	수량 C	수량 D	수량 E	I.C	비고
1	T4620-55326	계기판후드		1					
2	T2660-55311	계기판커버		1					
3	38245-2925-3	스프링너트		4					
4	55571-2128-1	볼트		2					
5	T4620-55346	계기판커버, 좌		1					
6	T4620-55359	계기판커버, 우		1					
7	T4625-55431	플랜지볼트		8					
8	02751-50060	플렌지너트		2					M6*P1.0
9	T4620-55365	조향커버, 1		1					
10	T4620-55375	조향커버, 2		1					
11	41122-5124-1	볼트		2					
12	T2185-70491	플랜지볼트		4					
13	T4620-55401	그로멧		1					
14	T4620-55411	그로멧		1					
15	T4620-54381	프레임고무		1					
16	T2610-55333	뱀띠고무		1					
17	T4340-31141	플러그		2					

----> 개정전의 부품이 개정후의 부품을 대체 할 수 있음
<---- 개정후의 부품이 개정전의 부품에 대체 할 수 있음
<-X-> 개정전과 후의 부품이 상호 호환성이 없음
<---> 개정전과 후의 부품이 상호 호환성이 있음
<-0-> 단품 상태로는 상호호환성이 없으나 관련 부품의 조합상태로는 호환성이 있음

DS4510-T2060A 악셀레이터그룹

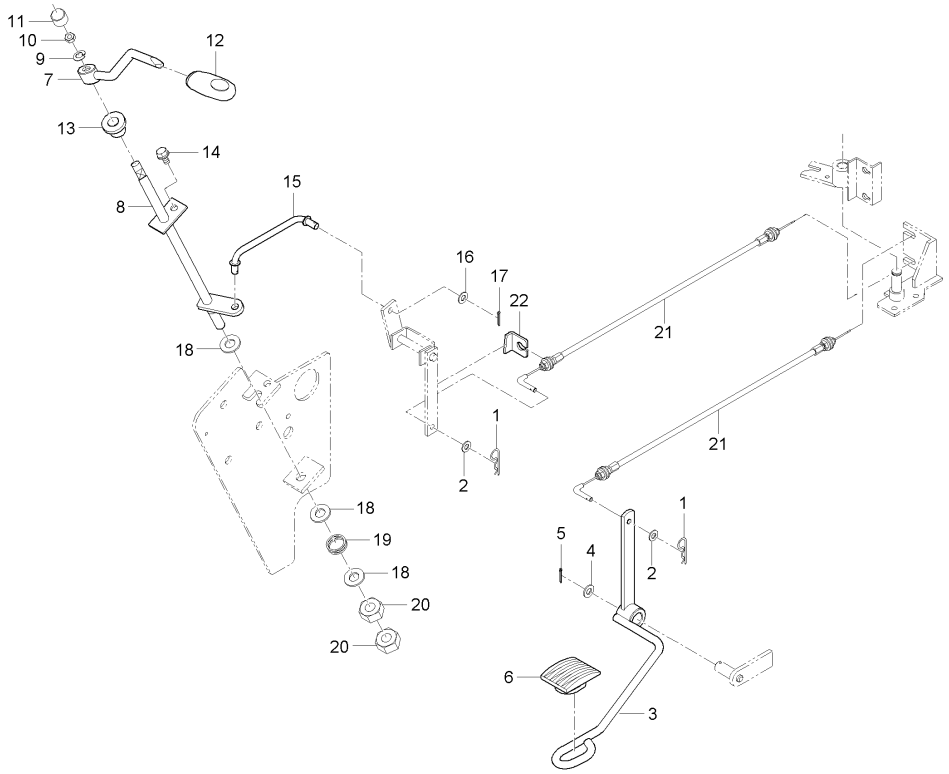

A : LX480L , B : LX485L

No.	부품번호	부품명	수량 A	수량 B	수량 C	수량 D	수량 E	I.C	비고
1	05525-50600	스냅핀		2					DIA1.2
2	04013-50060	평와셔		2					M6
3	T2610-60036BB	악셀페달 (흑색)		1					
4	04014-50140	평와셔		1					
5	05515-51200	스냅핀		1					DIA12
6	T4620-70272	악셀페달고무		1					
7	T2610-60074BB	핸드악셀레버 1 (흑색)		1					
8	T4620-60103	핸드악셀레버, 2		1					
9	04512-50100	스프링와셔		1					M10
10	02176-50100	너트		1					M10X1.25
11	T4815-93311	캡너트, M10		1					
12	T2615-60142	핸드악셀레버손잡이		1					
13	31355-2949-1	그로멧		1					
14	01125-50820	와셔붙임볼트		1					M8*P1.25
15	T4620-60112	연결로드		1					
16	04012-50080	평와셔		2					DIA18*T1.2
17	05511-50215	분할핀		2					
18	04013-50120	평와셔		3					M12
19	T4835-17241	스프링		3					

----> 개정전의 부품이 개정후의 부품을 대체 할 수 있음 <---- 개정후의 부품이 개정전의 부품에 대체 할 수 있음
<-X-> 개정전과 후의 부품이 상호 호환성이 없음 <---> 개정전과 후의 부품이 상호 호환성이 있음
<-0-> 단품 상태로는 상호호환성이 없으나 관련 부품의 조합상태로는 호환성이 있음

DS4510-T2060A 악셀레이터그룹

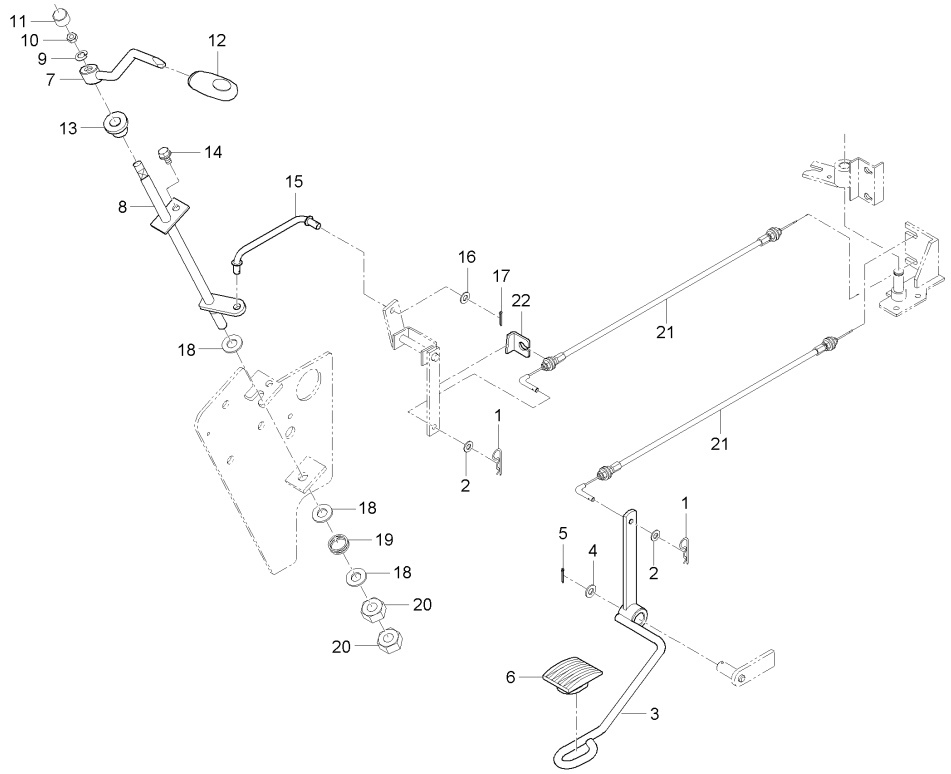

A : LX480L , B : LX485L

No.	부품번호	부품명	수량 A	수량 B	수량 C	수량 D	수량 E	I.C	비고
20	02176-50120	너트		2					M12*1.25
21	T2660-60081	악셀케이블		2					
22	T2610-60441	스위치브라켓		1					

----> 개정전의 부품이 개정후의 부품을 대체 할 수 있음
<---- 개정후의 부품이 개정전의 부품에 대체 할 수 있음
<-X-> 개정전과 후의 부품이 상호 호환성이 없음
<---> 개정전과 후의 부품이 상호 호환성이 있음
<-0-> 단품 상태로는 상호호환성이 없으나 관련 부품의 조합상태로는 호환성이 있음

MX480L-T2070A 명판그룹

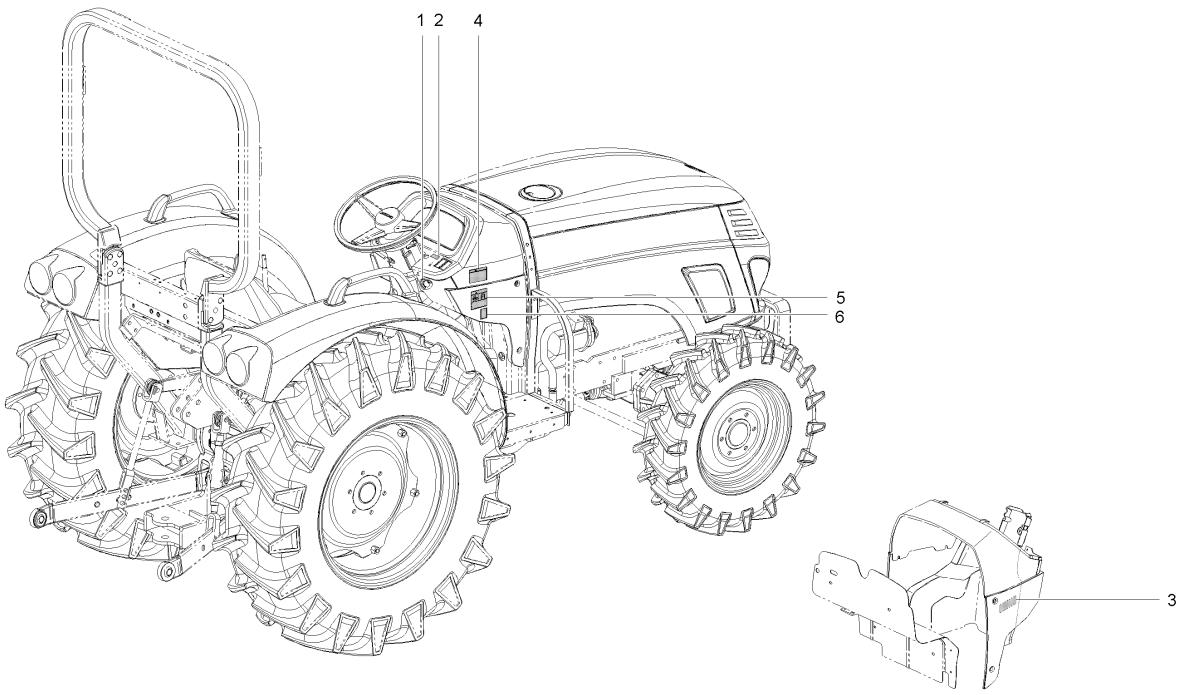

A : LX480L , B : LX485L

No.	부품번호	부품명	수량 A	수량 B	수량 C	수량 D	수량 E	I.C	비고
1	T4520-52014	시동스위치명판		1					
2	T4620-52163	PTO클러치명판		1					
3	T2660-52191	주차브레이크주의명판		1					
4	T5410-52451	배속턴경고명판		1					
5	T4930-52351	브레이크경고명판		1					
6	T2610-52151	PTO변속레버명판		1					

----> 개정전의 부품이 개정후의 부품을 대체 할 수 있음 <---- 개정후의 부품이 개정전의 부품에 대체 할 수 있음
<-X-> 개정전과 후의 부품이 상호 호환성이 없음 <---> 개정전과 후의 부품이 상호 호환성이 있음
<-0-> 단품 상태로는 상호호환성이 없으나 관련 부품의 조합상태로는 호환성이 있음

MX480L-T2080A 프레임전장품그룹

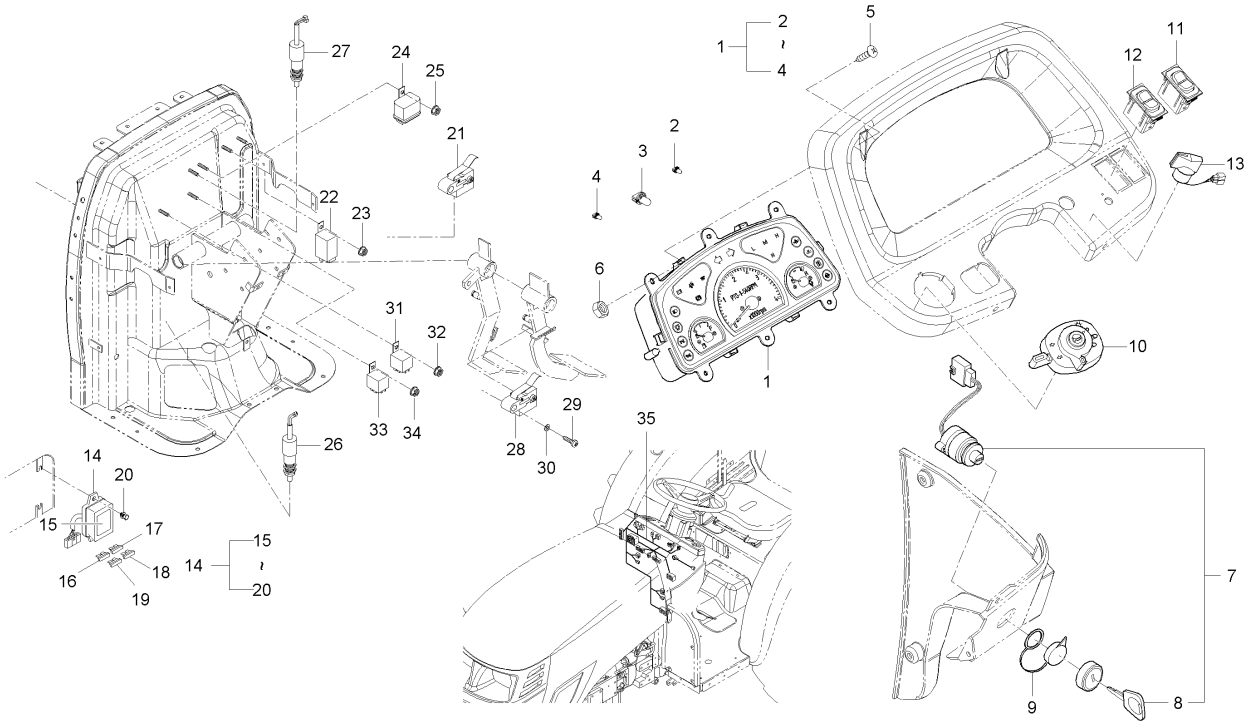

A : LX480L , B : LX485L

No.	부품번호	부품명	수량 A	수량 B	수량 C	수량 D	수량 E	I.C	비고
1	T4163-69011	계기판조합		1					
2	T4684-69021004	전구, 12VX3.4W CAP		2					
3	T2185-00101	전구, 14VX1.4W		17					
4	T4710-69021013	램프, 14V3W		1					
5	03024-50414	와셔붙임소나사		6					
6	02054-50040	너트		6					M4*P0.7
7	T4520-75176	시동스위치		1					
8	T4620-75191	키		1					
9	T4837-77772	시동스위치방수커버		1					
10	T2368-69023	콤비네이션스위치조합		1					
11	T4025-68351	비상등스위치		1					
12	T4810-67723	PTO스위치		1					
13	T2660-68291	4WD/배속턴스위치		1					
14	T5410-69101	퓨즈박스조합		1					
15	52300-4166-4	커버		1					
16	T4260-33631	퓨즈, 10A		7					
17	35820-7556-1	퓨즈, 15A		2					
18	36919-5665-1	퓨즈, 20A		3					
19	T4711-33611	퓨즈, 30A		2					

----> 개정전의 부품이 개정후의 부품을 대체 할 수 있음 <---- 개정후의 부품이 개정전의 부품에 대체 할 수 있음
<-X-> 개정전과 후의 부품이 상호 호환성이 없음 <---> 개정전과 후의 부품이 상호 호환성이 있음
<-0-> 단품 상태로는 상호호환성이 없으나 관련 부품의 조합상태로는 호환성이 있음

MX480L-T2080A 프레임전장품그룹

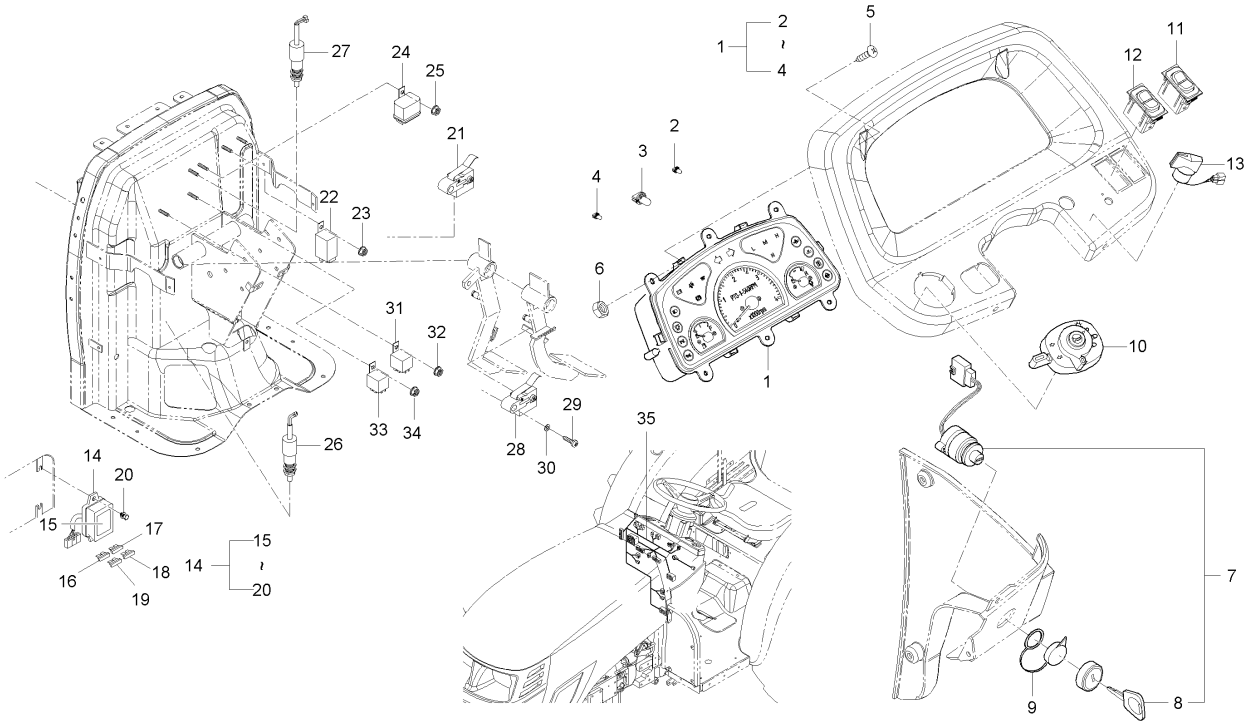

A : LX480L , B : LX485L

No.	부품번호	부품명	수량 A	수량 B	수량 C	수량 D	수량 E	I.C	비고
20	01023-50620	와셔붙임볼트		2					M6*1.0
21	T2198-68811	마이크로스위치, NC		1					
22	T4121-31052	섬광유니트, 부하감지형		1					
23	02751-50060	플렌지너트		1					M6*P1.0
24	T4180-69961	릴레이 5P		3					
25	02751-50060	플렌지너트		3					M6*P1.0
26	T4520-75481	안전시동스위치		1					
27	T4520-41821	정지스위치조합		1					
28	T4157-69391	소형마이크로스위치		1					
29	03024-50420	와셔붙임소나사		1					
30	04013-50040	평와셔		1					M4
31	T4935-43101	트윈릴레이, 모터용		1					
32	02751-50060	플렌지너트		1					M6*P1.0
33	T4351-43101	트윈릴레이(전조등용)		1					
34	02751-50060	플렌지너트		1					M6*P1.0
35	T5410-69421	패널부배선조합		1					

----> 개정전의 부품이 개정후의 부품을 대체 할 수 있음 <---- 개정후의 부품이 개정전의 부품에 대체 할 수 있음
<-X-> 개정전과 후의 부품이 상호 호환성이 없음 <---> 개정전과 후의 부품이 상호 호환성이 있음
<-0-> 단품 상태로는 상호호환성이 없으나 관련 부품의 조합상태로는 호환성이 있음

LX480L-T870A 밧데리그룹

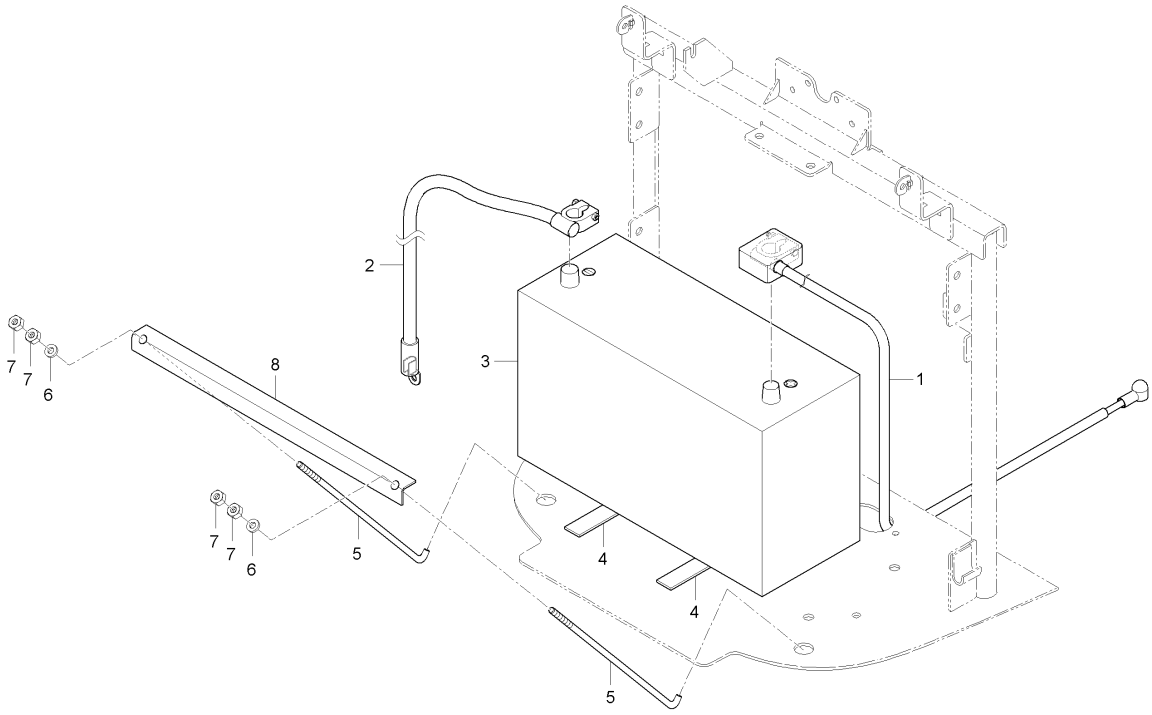

A : LX480L , B : LX485L

No.	부품번호	부품명	수량 A	수량 B	수량 C	수량 D	수량 E	I.C	비고
1	T2660-69161	배터리코드	1						
1	T2660-69162	배터리코드	1					<--->	
1	T2660-69163	배터리코드	1	1				<----	
2	T2660-69611	배터리접지케이블	1						
2	T2660-69612	배터리접지케이블	1	1				<--->	
3	C7910-42204	배터리조합, 80AH	1	1					
4	T2610-50271	쿠션고무	2	2					
5	T4620-50242	배터리잡이볼트	2	2					
6	04015-50060	평와셔	2	2					M6
7	02056-50060	너트	4	4					M6*P1.0
8	T4620-50261	배터리고정판	1	1					

----> 개정전의 부품이 개정후의 부품을 대체 할 수 있음
<---- 개정후의 부품이 개정전의 부품에 대체 할 수 있음
<-X-> 개정전과 후의 부품이 상호 호환성이 없음
<---> 개정전과 후의 부품이 상호 호환성이 있음
<-0-> 단품 상태로는 상호호환성이 없으나 관련 부품의 조합상태로는 호환성이 있음

LX480L-T880A 전장품1그룹

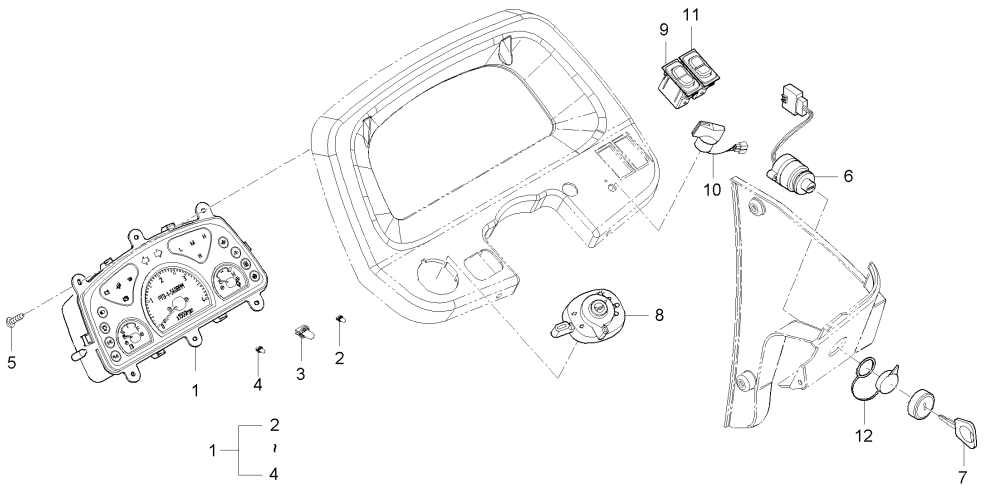

A : LX480L , B : LX485L

No.	부품번호	부품명	수량 A	B	C	D	E	I.C	비고
1	T4025-68012	계기판조합	1						
2	T4684-69021004	전구, 12VX3.4W CAP	2						
3	T2185-00101	전구, 14VX1.4W	16						
4	T4710-69021013	램프, 14V3W	1						
5	38240-1883-1	탭핑나사	6						
6	T4520-75174	시동스위치	1						
6	T4520-75175	시동스위치	1					<----	
6	T4520-75176	시동스위치	1					<----	
7	T4620-75191	키	2						
8	T2368-69021	콤비네이션스위치조합	1						
8	T2368-69022	콤비네이션스위치조합	1					<--->	
8	T2368-69023	콤비네이션스위치조합	1					<----	
9	T4025-68351	비상등스위치	1						
10	T4810-67723	PTO스위치	1						
11	T2660-68291	4WD/배속턴스위치	1						
12	T4837-77772	시동스위치방수커버	1						

----> 개정전의 부품이 개정후의 부품을 대체 할 수 있음
<-X-> 개정전과 후의 부품이 상호 호환성이 없음
<-0-> 단품 상태로는 상호호환성이 없으나 관련 부품의 조합상태로는 호환성이 있음
<---- 개정후의 부품이 개정전의 부품에 대체 할 수 있음
<---> 개정전과 후의 부품이 상호 호환성이 있음

LX480L-T890A 전장품2그룹

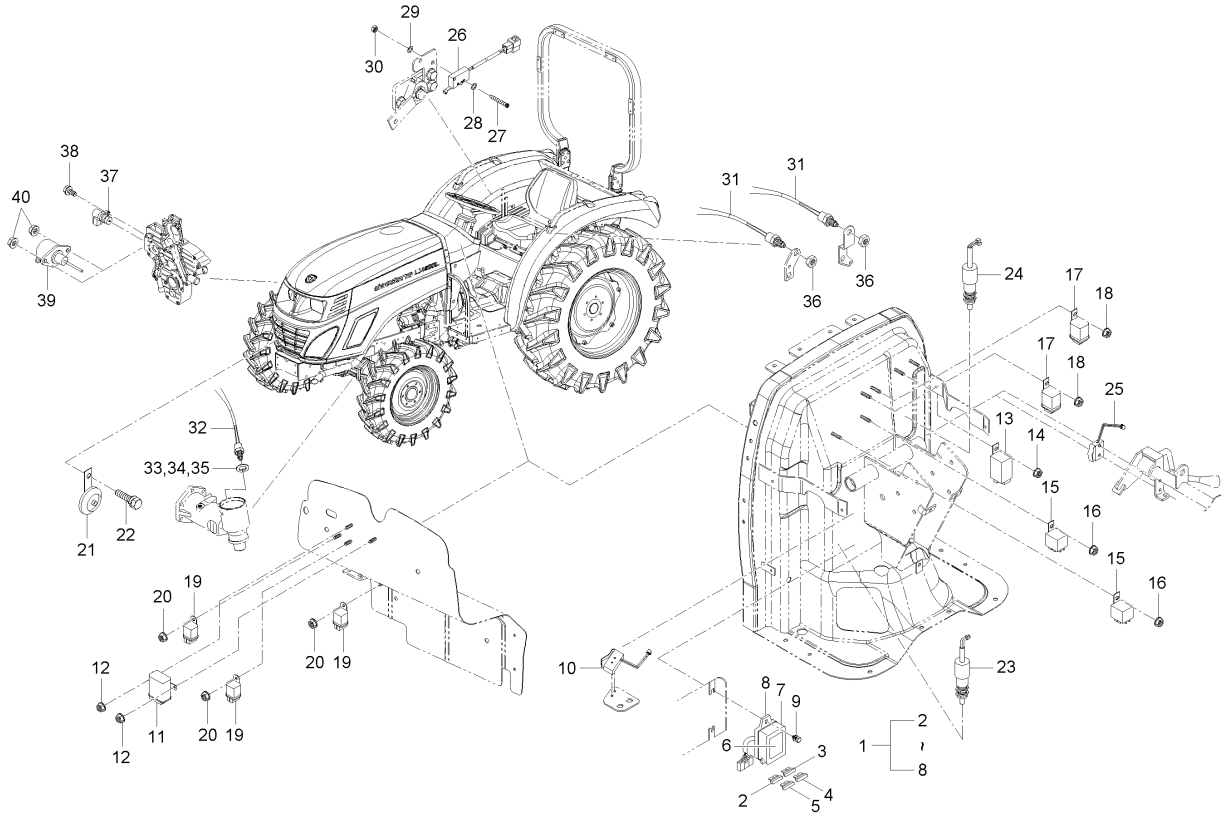

A : LX480L , B : LX485L

No.	부품번호	부품명	수량 A	B	C	D	E	I.C	비고
1	T2660-69101	퓨즈박스조합	1						
1	T2660-69102	퓨즈박스조합	1					<----	
2	36919-5666-1	퓨즈, 25A	2						
2	T4711-33611	퓨즈, 30A	2					<----	
3	36919-5665-0	퓨즈, 20A	2						
4	35820-7556-1	퓨즈, 15A	3						
5	T4260-33631	퓨즈, 10A	7						
6	T2660-69281	퓨즈박스명판	1						
6	T2660-69282	퓨즈박스명판	1					<----	
7	52300-4166-4	커버	1						
8	52300-4168-1	퓨즈판	1						
9	01023-50620	와셔붙임볼트	2						
10	44512-8317-2	마크스윗치	1						
10	T4930-83171	마이크로스위치, NO	1					<--->	
10	44512-8317-2	마크스윗치	1 ~HT9100230					<--->	
10	T2198-83171	마이크로스위치, NO	1 HT9100231~					<-0->	
11	T2660-69871	디스플레이유니트	1 ~GT9100095						
11	T2185-69872	디스플레이유니트	1 ~HT9100230					<-X->	
11	T2185-69873	디스플레이유니트	1 HT9100231~					<-X->	

----> 개정전의 부품이 개정후의 부품을 대체 할 수 있음
<---- 개정후의 부품이 개정전의 부품에 대체 할 수 있음
<-X-> 개정전과 후의 부품이 상호 호환성이 없음
<---> 개정전과 후의 부품이 상호 호환성이 있음
<-0-> 단품 상태로는 상호호환성이 없으나 관련 부품의 조합상태로는 호환성이 있음

LX480L-T890A 전장품2그룹

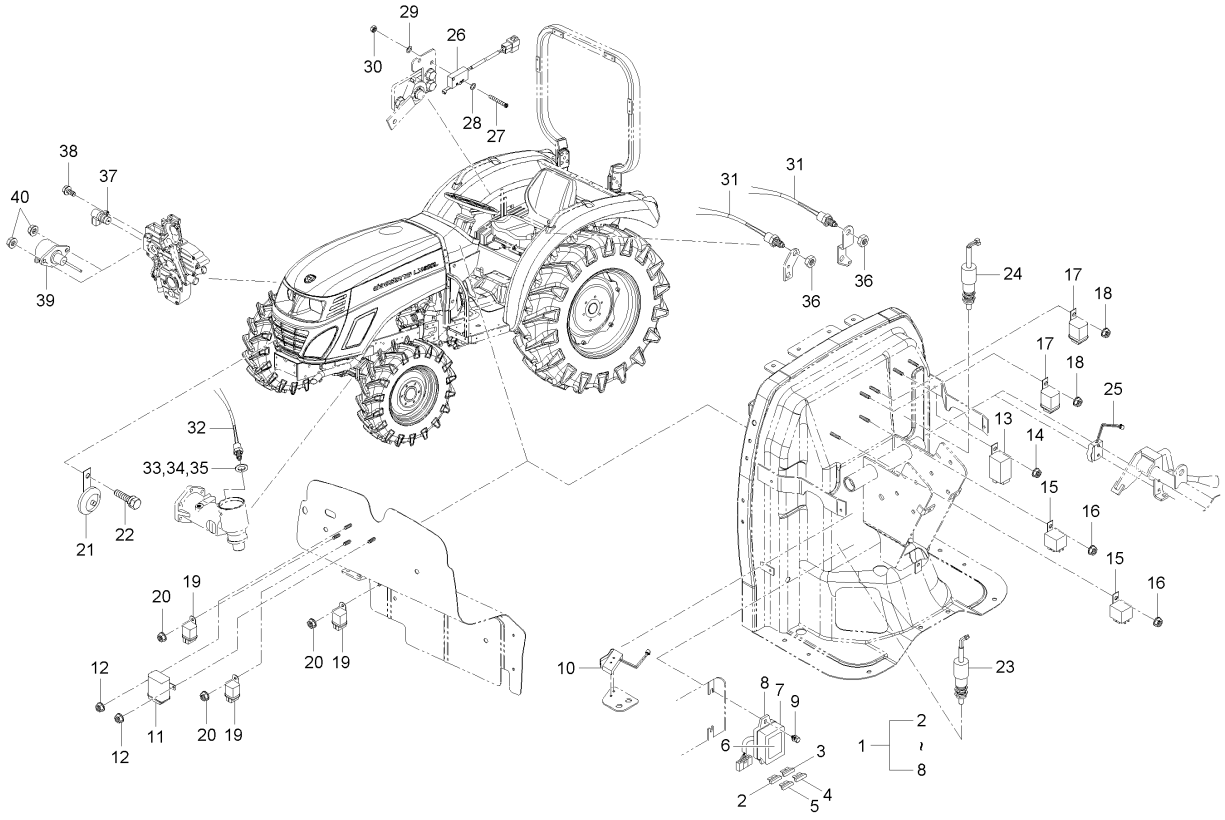

A : LX480L , B : LX485L

No.	부품번호	부품명	수량 A	B	C	D	E	I.C	비고
12	02751-50060	플렌지너트	2						
13	T4240-31052	섬광유니트	1						
13	T4121-31051	섬광유니트, 부하감지형	1					<--->	
13	T4121-31052	섬광유니트, 부하감지형	1					<----	
14	02751-50060	플렌지너트	1						
15	T2185-69971	릴레이, 5P	2 ~HT9100060						
15	T2185-69971	릴레이, 5P	4 HT9100061~					<-X->	
15	T2368-69961	릴레이, 5P 40A	4					<--->	
15	T2185-69971	릴레이, 5P	4					<--->	
15	T4180-69961	릴레이 5P	4					<--->	
16	02751-50060	플렌지너트	2						
17	T4520-75031	쿨러릴레이	2						
18	02751-50060	플렌지너트	2						
19	C5510-43102	예열릴레이	3						
19	T2198-69951	릴레이, 70A	3					<----	
19	T2368-69951	릴레이, 70A	1					<--->	
19	T2198-69951	릴레이, 70A	1					<--->	
20	02751-50060	플렌지너트	3						
21	T4520-75954	혼조합	1						

----> 개정전의 부품이 개정후의 부품을 대체 할 수 있음 <---- 개정후의 부품이 개정전의 부품에 대체 할 수 있음
<-X-> 개정전과 후의 부품이 상호 호환성이 없음 <---> 개정전과 후의 부품이 상호 호환성이 있음
<-0-> 단품 상태로는 상호호환성이 없으나 관련 부품의 조합상태로는 호환성이 있음

LX480L-T890A 전장품2그룹

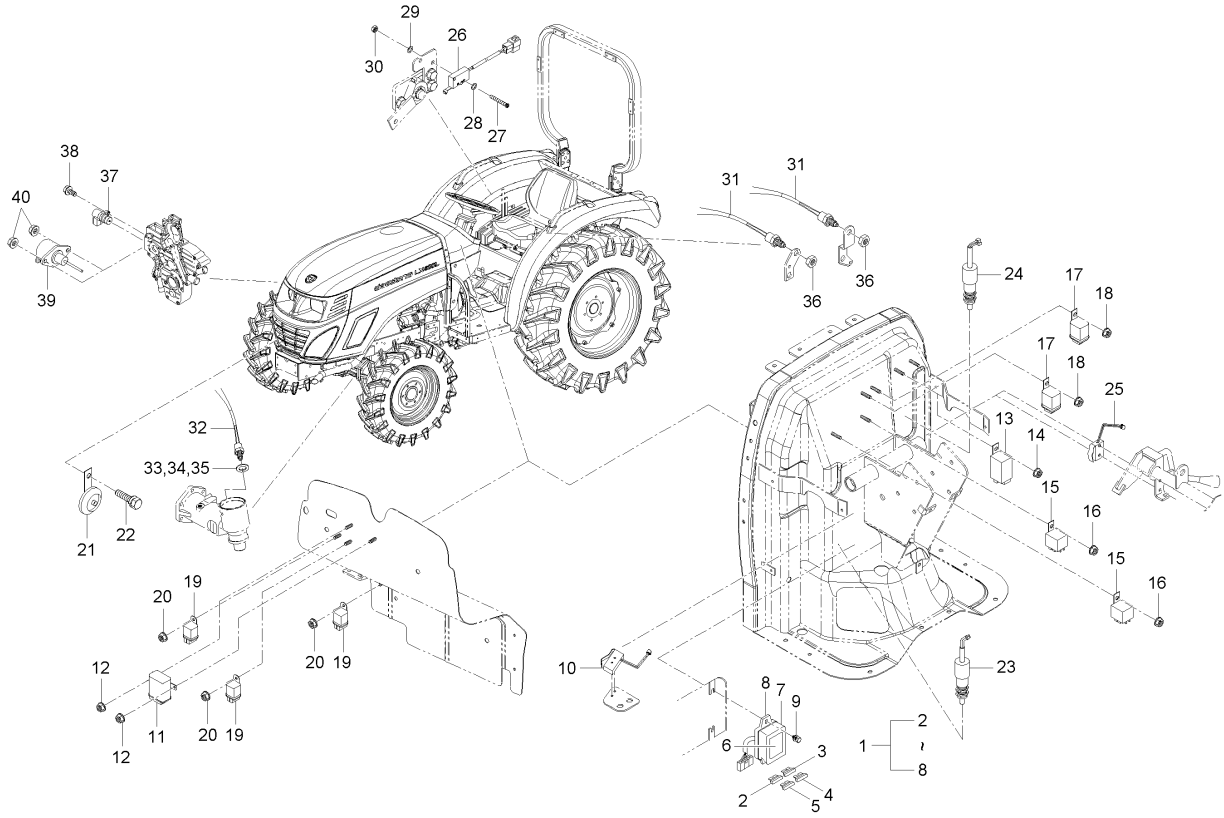

A : LX480L , B : LX485L

No.	부품번호	부품명	수량 A	B	C	D	E	I.C	비고
22	01123-50820	와셔붙임볼트	1						
23	T4520-75481	안전시동스위치	1						
24	T4520-41821	정지스위치조합	1						
25	44512-6881-3	마이크로스위치	1						
25	T4930-68811	마이크로스위치, NC	1					<--->	
25	44512-6881-3	마이크로스위치	1 ~HT9100230					<--->	
25	T2198-68811	마이크로스위치, NC	1 HT9100231~					<-0->	
26	T4810-69251	마이크로스위치	1						
27	03054-50316	십자홈붙이소나사	2						
28	04012-50030	평와셔	2						
29	04512-50030	스프링와셔	2						
30	02054-50030	너트	2						
31	T2630-69301	안전스위치조합	2						
32	T4130-69301	안전스위치조합	1						
33	T4684-43561	조정간격판, T0.8	1						
34	T4684-43571	조정간격판, T1.0	1						
35	T4684-43581	조정간격판, T1.2	1						
36	02172-50180	너트	2						
37	E6302-04931	전자픽업센서	1						

----> 개정전의 부품이 개정후의 부품을 대체 할 수 있음
<---- 개정후의 부품이 개정전의 부품에 대체 할 수 있음
<-X-> 개정전과 후의 부품이 상호 호환성이 없음
<---> 개정전과 후의 부품이 상호 호환성이 있음
<-0-> 단품 상태로는 상호호환성이 없으나 관련 부품의 조합상태로는 호환성이 있음

LX480L-T890A 전장품2그룹

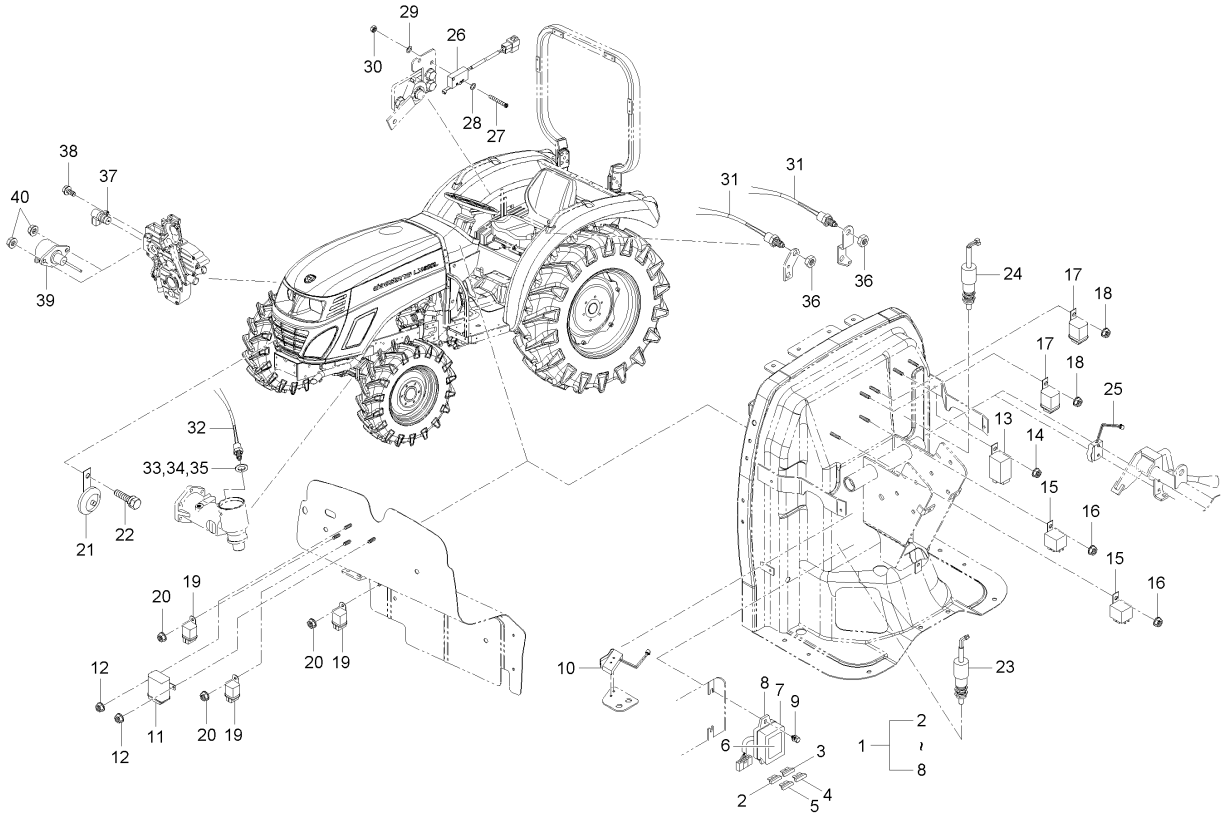

A : LX480L , B : LX485L

No.	부품번호	부품명	수량 A	B	C	D	E	I.C	비고
38	01754-50612	플랜지볼트	1						
39	E6850-60011	엔진정지솔레노이드	1						
40	02751-50060	플렌지너트	2						

----> 개정전의 부품이 개정후의 부품을 대체 할 수 있음 <---- 개정후의 부품이 개정전의 부품에 대체 할 수 있음
<-X-> 개정전과 후의 부품이 상호 호환성이 없음 <---> 개정전과 후의 부품이 상호 호환성이 있음
<-0-> 단품 상태로는 상호호환성이 없으나 관련 부품의 조합상태로는 호환성이 있음

LX480L-T900A 전장품3그룹

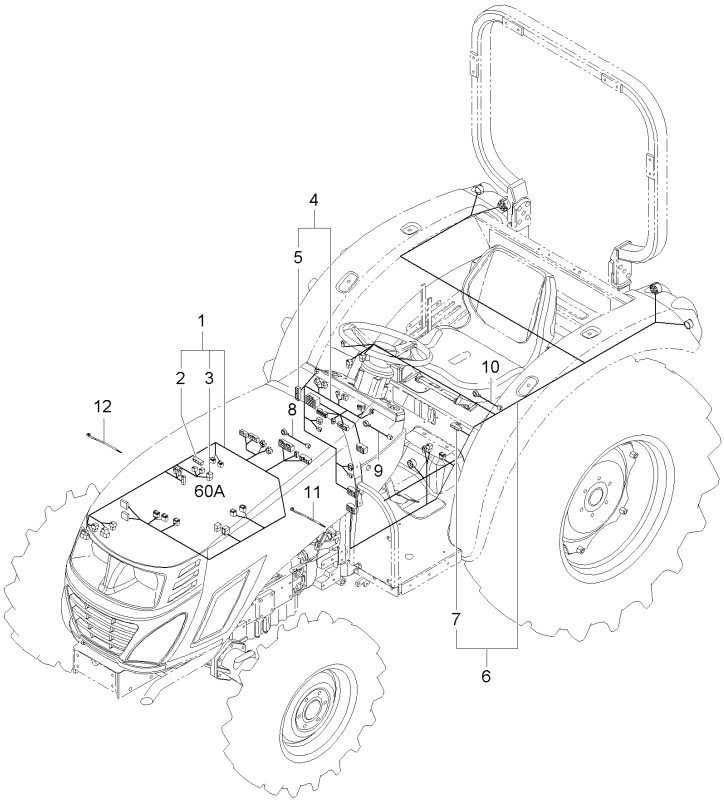

A : LX480L , B : LX485L

No.	부품번호	부품명	수량 A	B	C	D	E	I.C	비고
1	T2660-69381	본넷트배선조합	1						
1	T2660-69382	본넷트배선조합	1 ~GT9100095					<--->	
1	T2660-69383	본넷트배선조합	1 HT9100001~					<-X->	
1	T2660-69384	본넷트배선조합	1					<----	
1	T2660-69385	본넷트배선조합	1 ~HT9100060					<----	
1	T2660-69386	본넷트배선조합	1 HT9100061~					<-X->	
1	T2660-69387	본넷트배선조합	1					---->	
2	T4620-69331	다이오드, 2P	2 ~GT9100095						
2	T4620-69331	다이오드, 2P	3 HT9100001~					<-0->	
3	52794-4242-1	스로브로퓨즈, 60A	1						
4	T2660-69421	패널부배선조합	1						
4	T2660-69422	패널부배선조합	1					<--->	
4	T2660-69423	패널부배선조합	1					<----	
5	T4620-69491	다이오드, 3P	1						
6	T2660-69442	팬더부배선조합	1						
6	T2660-69443	팬더부배선조합	1					<----	
6	T2660-69444	팬더부배선조합	1					---->	
6	T2660-69445	팬더부배선조합	1					---->	
6	T2660-69446	팬더부배선조합	1					<----	

----> 개정전의 부품이 개정후의 부품을 대체 할 수 있음
<---- 개정후의 부품이 개정전의 부품에 대체 할 수 있음
<-X-> 개정전과 후의 부품이 상호 호환성이 없음
<---> 개정전과 후의 부품이 상호 호환성이 있음
<-0-> 단품 상태로는 상호호환성이 없으나 관련 부품의 조합상태로는 호환성이 있음

LX480L-T900A 전장품3그룹

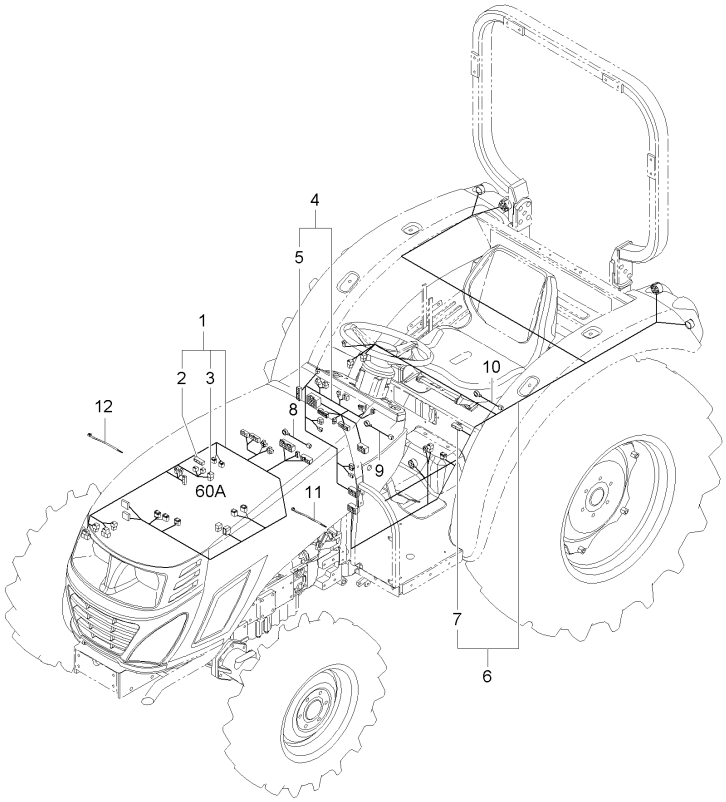

A : LX480L , B : LX485L

No.	부품번호	부품명	수량 A	B	C	D	E	I.C	비고
7	T4620-69331	다이오드, 2P	3						
8	T4620-69362	와이어배선, 1	2						
9	T4620-69462	와이어배선, 2	3						
10	T4620-69471	와이어배선, 3	1						
10	T4620-69472	와이어배선3	1					<--->	
11	T4520-82561	코드밴드	6						
11	T2185-82561	코드밴드	6					<--->	
12	T4520-82551	코드밴드	10						
12	T2185-82551	코드밴드	10					<--->	

----> 개정전의 부품이 개정후의 부품을 대체 할 수 있음 <---- 개정후의 부품이 개정전의 부품에 대체 할 수 있음
<-X-> 개정전과 후의 부품이 상호 호환성이 없음 <---> 개정전과 후의 부품이 상호 호환성이 있음
<-0-> 단품 상태로는 상호호환성이 없으나 관련 부품의 조합상태로는 호환성이 있음

LX480L-T910A 라이트그룹

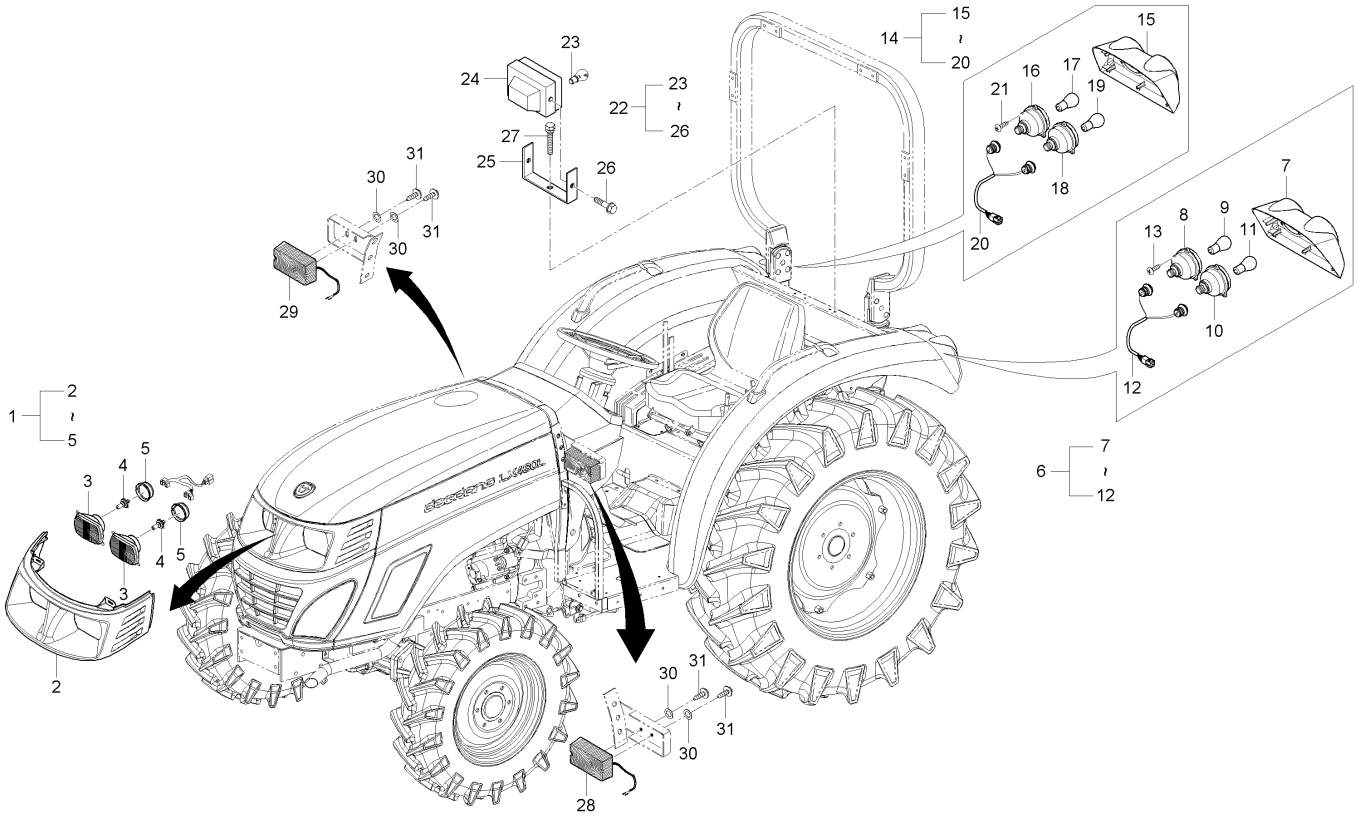

A : LX480L , B : LX485L

No.	부품번호	부품명	수량 A	B	C	D	E	I.C	비고
1	T2660-69561	전조등조합	1	1					
2	T2660-50911	전조등커버	1	1					
3	T2350-69551	전조등	2	2					
4	T2350-69571	전구, 12VX55/60W	2	2					
5	T2611-69541	고무커버	2	2					
6	T2660-69711	후미등조합, 좌	1	1					
7	T2660-75851	후미등커버, 좌	1	1					
8	T2185-69651	방향지시등, 뒤	1	1					
9	T2185-79011	전구, 12VXP21W	1	1					
10	T2185-68661	미등&제동등	1	1					
11	T2185-79051	전구, 12VXP21/5W	1	1					
12	T4125-75882007	배선조합	1	1					
13	03514-50512	볼트나사	4	4					
14	T2660-69721	후미등조합, 우	1	1					
15	T2660-75881	후미등커버, 우	1	1					
16	T2185-69651	방향지시등, 뒤	1	1					
17	T2185-79011	전구, 12VXP21W	1	1					
18	T2185-68661	미등&제동등	1	1					
19	T2185-79051	전구, 12VXP21/5W	1	1					

----> 개정전의 부품이 개정후의 부품을 대체 할 수 있음 <---- 개정후의 부품이 개정전의 부품에 대체 할 수 있음
<-X-> 개정전과 후의 부품이 상호 호환성이 없음 <---> 개정전과 후의 부품이 상호 호환성이 있음
<-0-> 단품 상태로는 상호호환성이 없으나 관련 부품의 조합상태로는 호환성이 있음

LX480L-T910A 라이트그룹

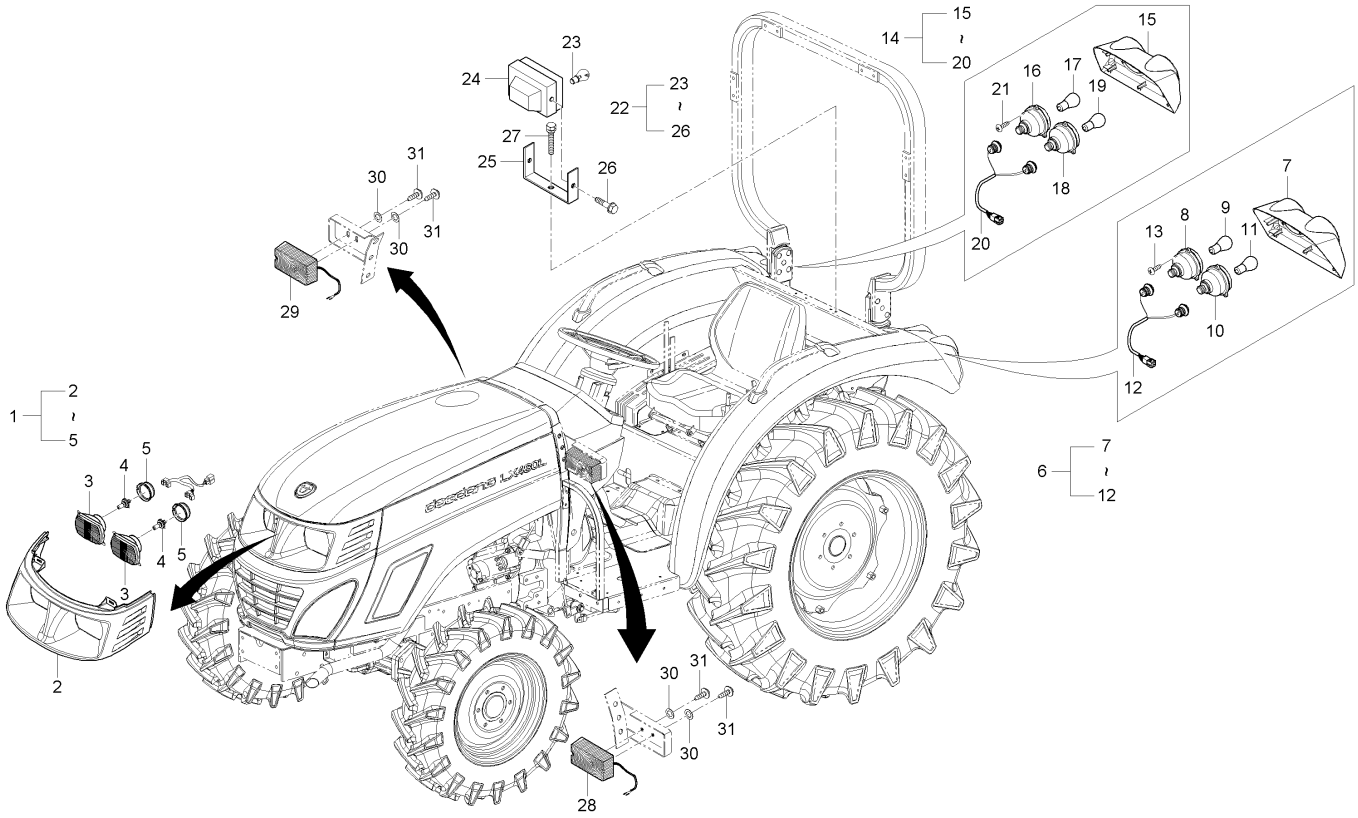

A : LX480L , B : LX485L

No.	부품번호	부품명	수량 A	수량 B	수량 C	수량 D	수량 E	I.C	비고
20	T4125-75882007	배선조합	1	1					
21	03514-50512	볼트나사	4	4					
22	T2660-34501	작업등조합	1	1					
23	T4340-33682	전구, 12VX21W/5W	1	1					
24	T4340-34511	몸체	1	1					
25	T4340-34542	브라켓	1	1					
26	01754-50816	플랜지볼트	2	2					M8*P1.25
27	01135-51020	와셔붙임볼트	1	1					M10*1.25
28	T2610-69071	방향지시등, 좌	1	1					
29	T2610-69081	방향지시등, 우	1	1					
30	04013-50040	평와셔	4	4					M4
31	03024-50410	와셔붙임소나사	4	4					M*P0.7

----> 개정전의 부품이 개정후의 부품을 대체 할 수 있음 <---- 개정후의 부품이 개정전의 부품에 대체 할 수 있음
<-X-> 개정전과 후의 부품이 상호 호환성이 없음 <---> 개정전과 후의 부품이 상호 호환성이 있음
<-0-> 단품 상태로는 상호호환성이 없으나 관련 부품의 조합상태로는 호환성이 있음

MX480L-T940A 엔진전장품그룹

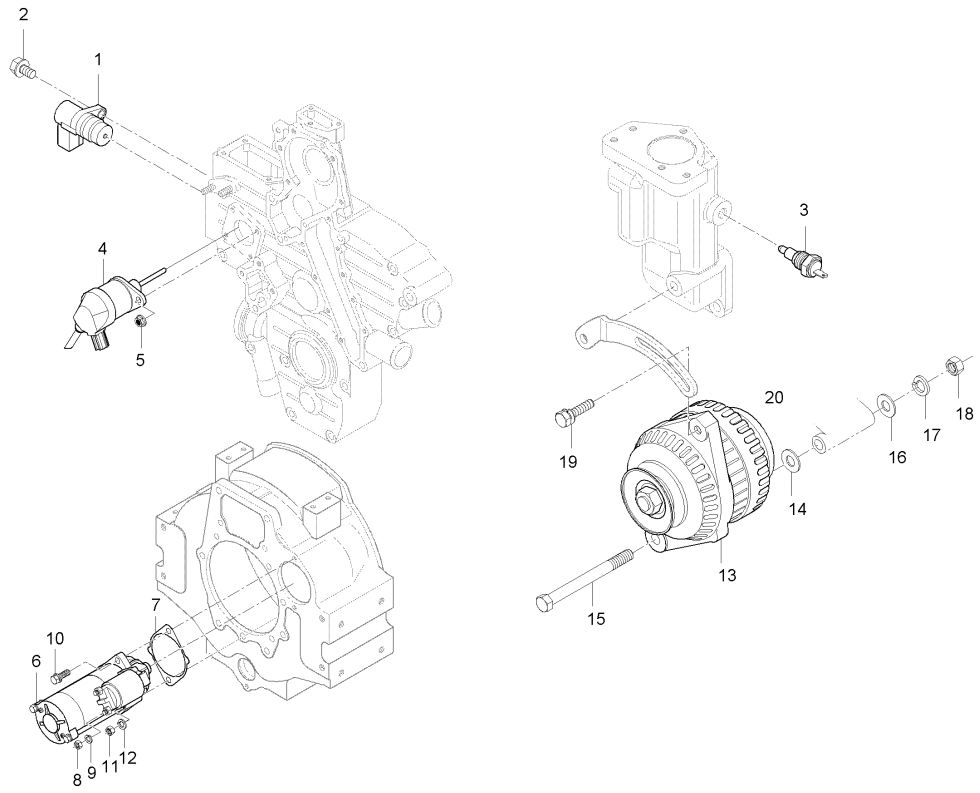

A : LX480L , B : LX485L

No.	부품번호	부품명	수량 A	수량 B	수량 C	수량 D	수량 E	I.C	비고
1	E6302-04931	전자픽업센서		1					
2	01754-50612	플랜지볼트		1					M6*1.0
3	E7240-32731	온도센서조합		1					
4	E6850-60012	엔진정지솔레노이드		1					
5	02761-50060	플랜지너트		2					M6*P1.0
6	E5500-63016	시동모터조합		1					
7	E6200-04623	가스켓		1					
8	02156-50080	너트		1					M8*P1.25
9	04512-50080	스프링와셔		1					M8
10	01133-51030	와셔붙임볼트		1					M10*1.25
11	02176-50100	너트		1					M10X1.25
12	04512-50100	스프링와셔		1					M10
13	E7230-64012	교류발전기조합		1					
14	E5800-64102	간격판, 교류배터리		1					
15	01173-51005	볼트		1					
16	04013-50100	평와셔		1					M10
17	04512-50100	스프링와셔		1					M10
18	02176-50100	너트		1					M10X1.25
19	01123-50832	와셔붙임볼트		1					HEX12*43

----> 개정전의 부품이 개정후의 부품을 대체 할 수 있음
<---- 개정후의 부품이 개정전의 부품에 대체 할 수 있음
<-X-> 개정전과 후의 부품이 상호 호환성이 없음
<---> 개정전과 후의 부품이 상호 호환성이 있음
<-0-> 단품 상태로는 상호호환성이 없으나 관련 부품의 조합상태로는 호환성이 있음

MX480L-T940A 엔진전장품그룹

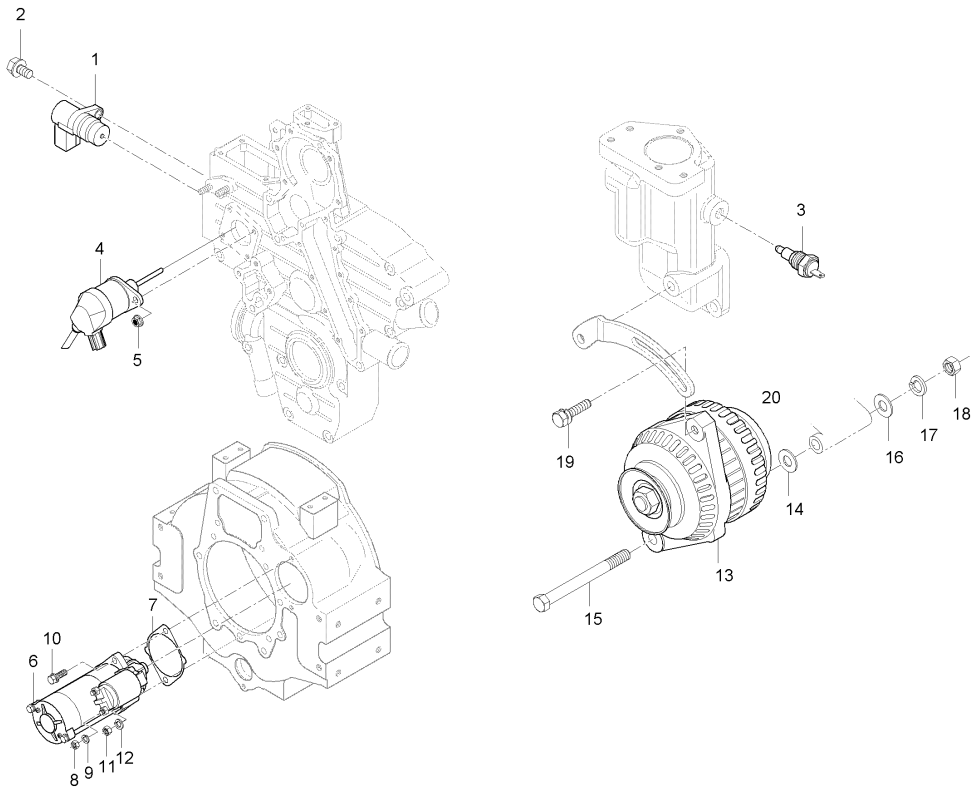

A : LX480L , B : LX485L

No.	부품번호	부품명	수량 A	수량 B	수량 C	수량 D	수량 E	I.C	비고
20	37155-3447-1	배선클램프		1					

----> 개정전의 부품이 개정후의 부품을 대체 할 수 있음 <---- 개정후의 부품이 개정전의 부품에 대체 할 수 있음
<-X-> 개정전과 후의 부품이 상호 호환성이 없음 <---> 개정전과 후의 부품이 상호 호환성이 있음
<-0-> 단품 상태로는 상호호환성이 없으나 관련 부품의 조합상태로는 호환성이 있음

MX480L-T950A 전기장치1그룹

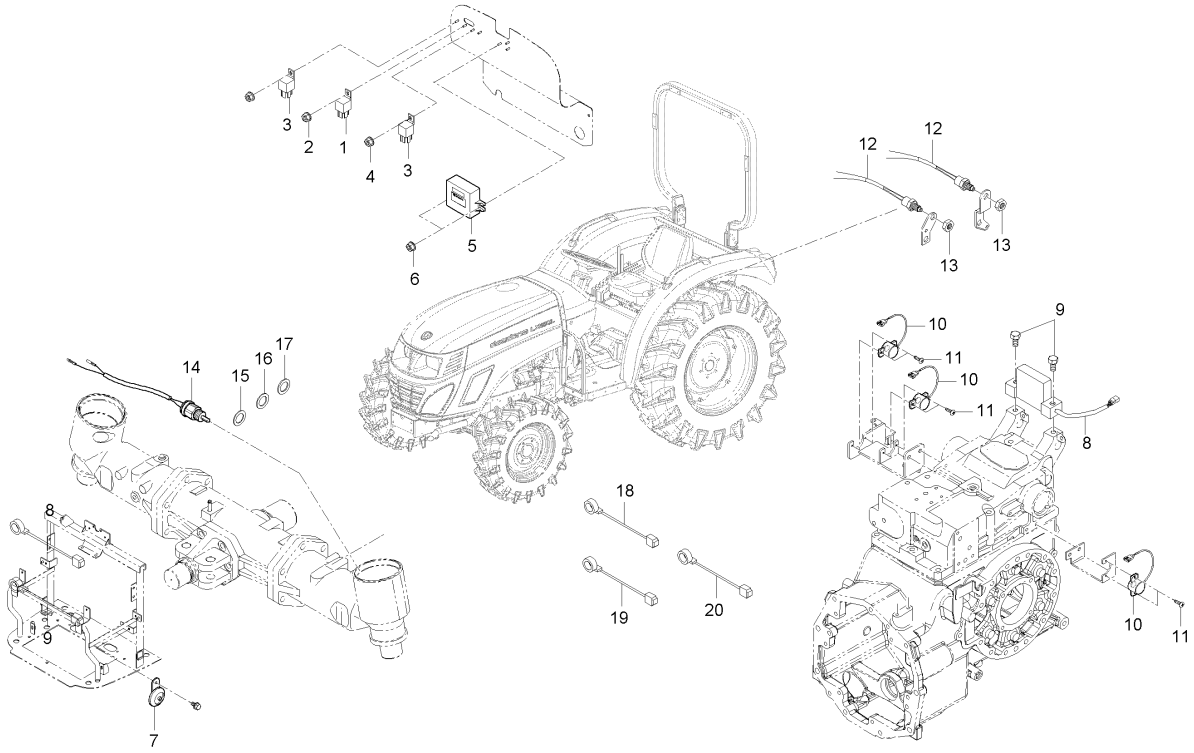

A : LX480L , B : LX485L

No.	부품번호	부품명	수량 A	수량 B	수량 C	수량 D	수량 E	I.C	비고
1	T4180-69951	릴레이 70A		1					
2	02751-50060	플렌지너트		1					M6*P1.0
3	T4180-69961	릴레이 5P		2					
4	02751-50060	플렌지너트		1					M6*P1.0
5	T2185-69873	디스플레이유니트		1					
6	02751-50060	플렌지너트		2					M6*P1.0
7	T4144-75951	혼조합		1					
7	T4144-75952	혼조합		1				<--->	
8	T4682-69031	수평센서		1					
9	01023-50630	와셔붙임볼트		2					
10	T4710-32231	포텐셔메터조합		3					
11	03054-50408	십자홈붙이소나사		6					M4*0.7
12	T2630-69301	안전스위치조합		2					
13	02172-50180	너트		2					M18P1.5
14	T4130-69301	안전스위치조합		1					
15	T4684-43561	조정간격판, T0.8		1					
16	T4684-43571	조정간격판, T1.0		1					
17	T4684-43581	조정간격판, T1.2		1					
18	T4620-69362	와이어배선, 1		3					

----> 개정전의 부품이 개정후의 부품을 대체 할 수 있음
<---- 개정후의 부품이 개정전의 부품에 대체 할 수 있음
<-X-> 개정전과 후의 부품이 상호 호환성이 없음
<---> 개정전과 후의 부품이 상호 호환성이 있음
<-0-> 단품 상태로는 상호호환성이 없으나 관련 부품의 조합상태로는 호환성이 있음

MX480L-T950A 전기장치1그룹

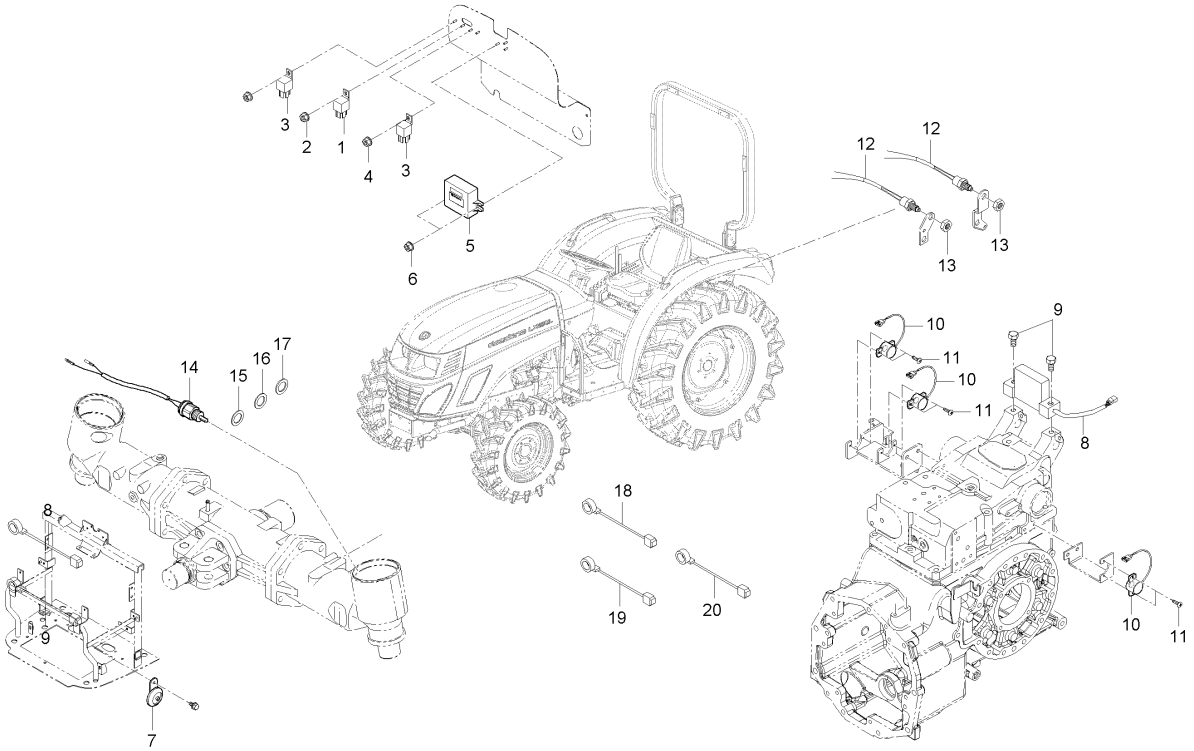

A : LX480L , B : LX485L

No.	부품번호	부품명	수량 A	수량 B	수량 C	수량 D	수량 E	I.C	비고
19	T4620-69462	와이어배선, 2		1					
20	T4620-69521	와이어배선, 4		1					

----> 개정전의 부품이 개정후의 부품을 대체 할 수 있음 <---- 개정후의 부품이 개정전의 부품에 대체 할 수 있음
<-X-> 개정전과 후의 부품이 상호 호환성이 없음 <---> 개정전과 후의 부품이 상호 호환성이 있음
<-0-> 단품 상태로는 상호호환성이 없으나 관련 부품의 조합상태로는 호환성이 있음

MX480L-T960A 전기장치2그룹

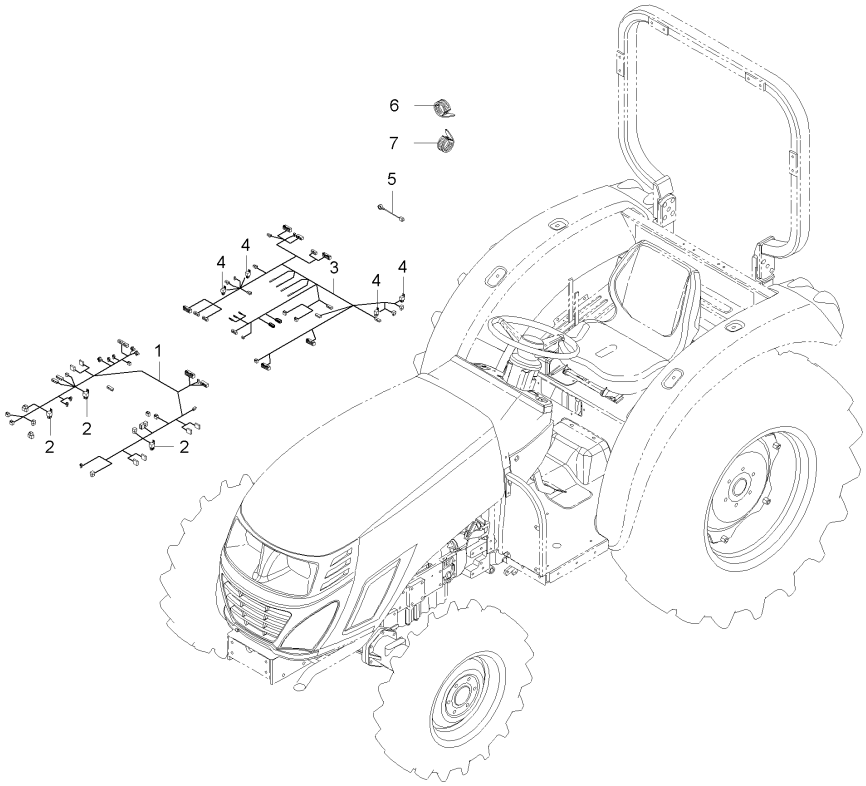

A : LX480L , B : LX485L

No.	부품번호	부품명	수량 A	수량 B	수량 C	수량 D	수량 E	I.C	비고
1	T5410-69382	본넷트배선조합		1					
2	T4145-69331	다이오드, 2P		3					
3	T5410-69442	팬더부배선조합		1					
4	T4145-69331	다이오드, 2P		4					
5	T4620-69472	와이어배선3		1					
6	T2185-82561	코드밴드		6					
7	T2185-82551	코드밴드		11					

----> 개정전의 부품이 개정후의 부품을 대체 할 수 있음
<---- 개정후의 부품이 개정전의 부품에 대체 할 수 있음
<-X-> 개정전과 후의 부품이 상호 호환성이 없음
<---> 개정전과 후의 부품이 상호 호환성이 있음
<-0-> 단품 상태로는 상호호환성이 없으나 관련 부품의 조합상태로는 호환성이 있음

G9000-001 오일페인트그룹

A : LX480L , B : LX485L

No.	부품번호	부품명	수량 A	B	C	D	E	I.C	비고
1	J1-2560-0083	트랙터엔진오일, 20L	1						
2	J1-2560-0082	트랙터엔진오일, 4L	1						
3	J1-2560-0051	경운기엔진오일, 4L	1						
4	J2-2540-0015	부동액	1						
5	TY6390	엔진오일, J/D 18.9L	1						
6	TY22008	엔진오일, J/D 3.8L	1						
7	J1-2560-0084	브레이크오일, 1L	1						
8	J1-2560-0085	트랙터밋션오일20L	1						
8	J2-2560-0100	밋션오일(20L)-보용품	1					<----	
9	J1-2560-0025	미션오일, 드럼200L	1						
9	J2-2560-0102	밋션오일(200L):보용품	1					<----	
10	J1-2560-0086	트랙터미션오일, 4L	1						
10	J2-2560-0101	밋션오일(4L) : 보용품	1					<----	
11	J1-2560-0081	경운기미션오일, 4L	1						
12	AR69444	미션오일, J/D,18 9L	1						
13	TY6354	트랜스미션오일, J/D 3.8L	1						
14	TY22041	길내기오일, J/D 3.8L	1						
15	J1-2800-1111	스프레이, 주홍	1						
16	J1-2800-1178	스프레이, 회색	1						

----> 개정전의 부품이 개정후의 부품을 대체 할 수 있음 <---- 개정후의 부품이 개정전의 부품에 대체 할 수 있음
<-X-> 개정전과 후의 부품이 상호 호환성이 없음 <---> 개정전과 후의 부품이 상호 호환성이 있음
<-0-> 단품 상태로는 상호호환성이 없으나 관련 부품의 조합상태로는 호환성이 있음

G9000-001 오일페인트그룹

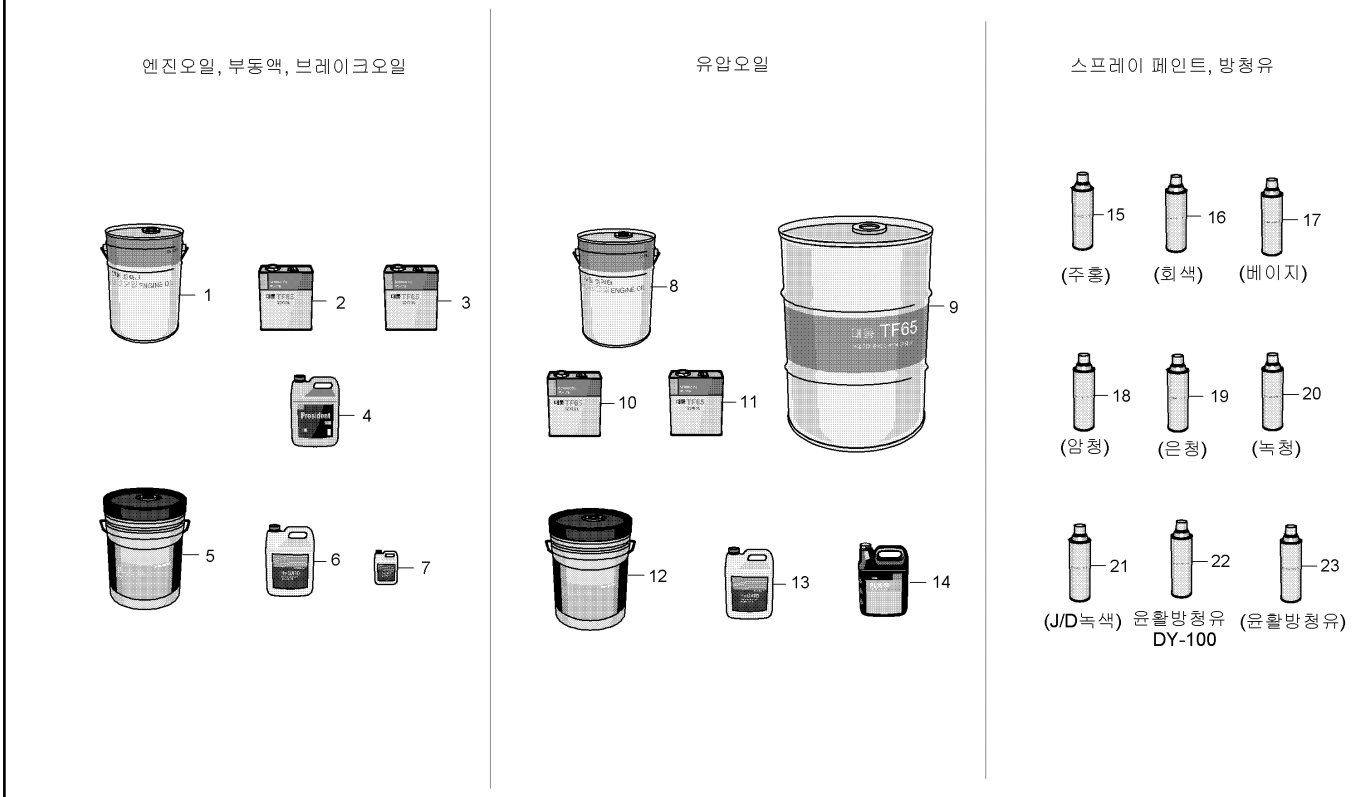

A : LX480L , B : LX485L

No.	부품번호	부품명	수량 A	B	C	D	E	I.C	비고
17	J1-2800-1112	스프레이, 베이지	1						
18	J1-2800-1145	스프레이, 암청	1						
19	J1-2800-0954	스프레이, 은청	1						
20	J1-2800-1176	스프레이, 녹청	1						
21	J1-2800-1119	스프레이, 죤디어녹청	1						
22	J2-2560-0300	윤활방청유, DY99	1						
23	J2-2560-0097	방청윤활제	1						

----> 개정전의 부품이 개정후의 부품을 대체 할 수 있음
<---- 개정후의 부품이 개정전의 부품에 대체 할 수 있음
<-X-> 개정전과 후의 부품이 상호 호환성이 없음
<---> 개정전과 후의 부품이 상호 호환성이 있음
<-0-> 단품 상태로는 상호호환성이 없으나 관련 부품의 조합상태로는 호환성이 있음

LX480L-T420A 뒷바퀴그룹

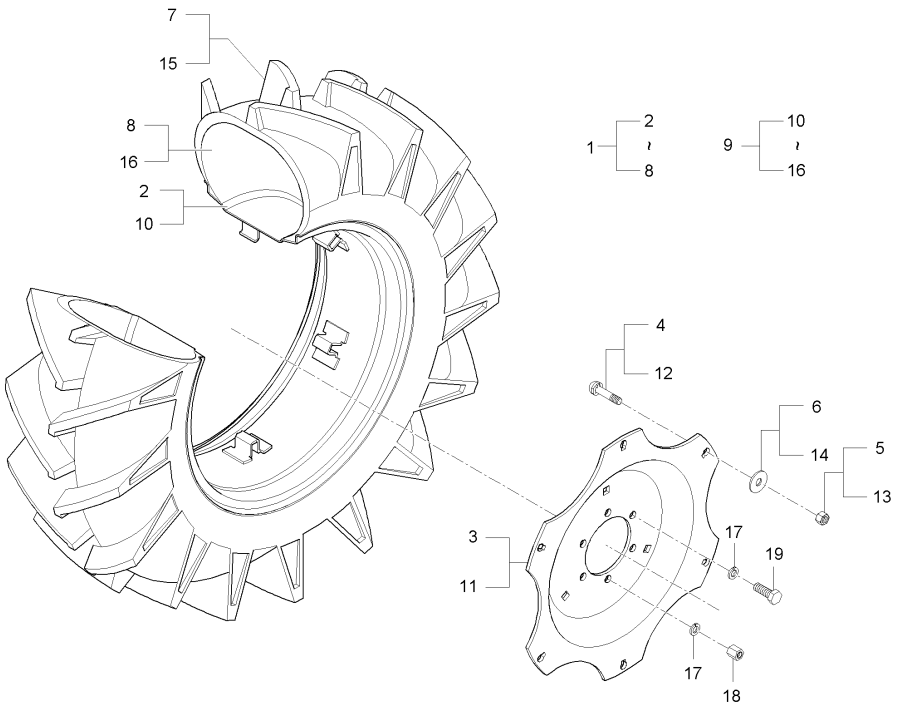

A : LX480L , B : LX485L

No.	부품번호	부품명	수량 A	B	C	D	E	I.C	비고
1	T2660-27621BE	타이어휠조합, 뒤	1						
2	T4620-27652	림조합, W11X26	1						
3	T4620-27672	디스크	1						
4	T4620-49381	볼트	6						
5	T4620-49391	너트	6						
6	T4620-49371	와셔, 판스프링	6						
7	T4340-27631	타이어, 13.6X26 6P	1						
8	T4340-27641	튜브, 13.626	1						
9	T2660-27621BE	타이어휠조합, 뒤	1						
10	T4620-27652	림조합, W11X26	1						
11	T4620-27672	디스크	1						
12	T4620-49381	볼트	6						
13	T4620-49391	너트	6						
14	T4620-49371	와셔, 판스프링	6						
15	T4340-27631	타이어, 13.6X26 6P	1						
16	T4340-27641	튜브, 13.626	1						
17	04512-50160	스프링와셔	12						
18	T4340-27131	너트	4						
19	01173-51635	볼트	8						

----> 개정전의 부품이 개정후의 부품을 대체 할 수 있음 <---- 개정후의 부품이 개정전의 부품에 대체 할 수 있음
<-X-> 개정전과 후의 부품이 상호 호환성이 없음 <---> 개정전과 후의 부품이 상호 호환성이 있음
<-0-> 단품 상태로는 상호호환성이 없으나 관련 부품의 조합상태로는 호환성이 있음

D43-T510A 앞바퀴그룹

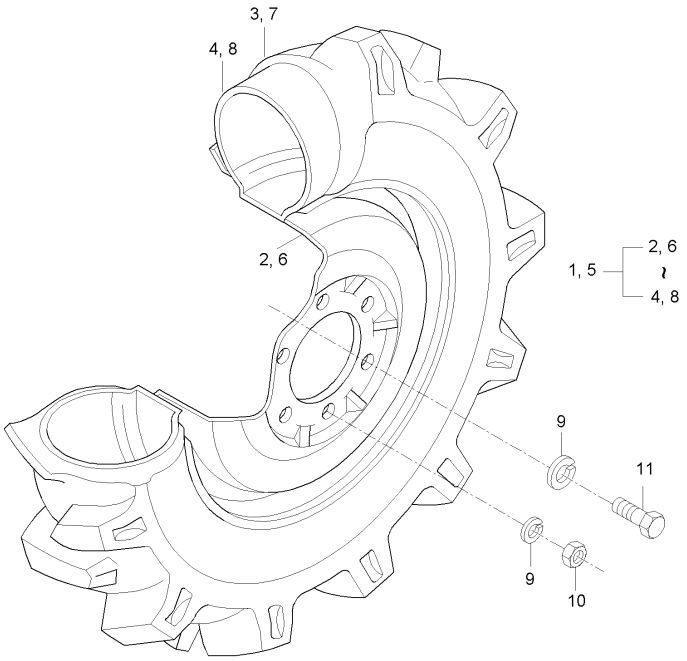

A : LX480L , B : LX485L

No.	부품번호	부품명	수량 A	B	C	D	E	I.C	비고
1	T4620-49402	앞타이어조합, 좌	1						
2	T4620-49283	림조합	1						
3	T4340-43751	타이어, 9.5X16 6L	1						
4	T4340-43761	튜브, 9.516	1						
5	T4620-49452	앞타이어조합, 우	1						
6	T4620-49283	림조합	1						
7	T4340-43751	타이어, 9.5X16 6L	1						
8	T4340-43761	튜브, 9.516	1						
9	04512-50160	스프링와셔	12						
10	02076-50160	너트	4						
11	01073-51630	볼트	8						

----> 개정전의 부품이 개정후의 부품을 대체 할 수 있음
<---- 개정후의 부품이 개정전의 부품에 대체 할 수 있음
<-X-> 개정전과 후의 부품이 상호 호환성이 없음
<---> 개정전과 후의 부품이 상호 호환성이 있음
<-0-> 단품 상태로는 상호호환성이 없으나 관련 부품의 조합상태로는 호환성이 있음

DK501JP-T510O 앞바퀴그룹

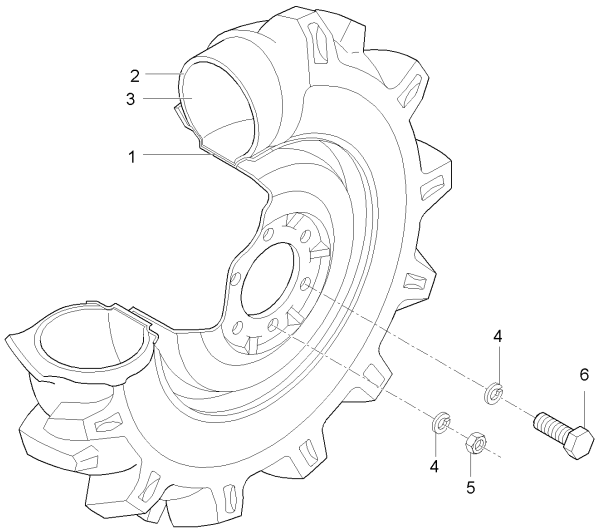

A : LX480L , B : LX485L

No.	부품번호	부품명	수량 A	B	C	D	E	I.C	비고
1	T4682-49423	앞타이어휠조합	2						
2	T4420-49221	타이어, 8.3X20 6H	2						
3	T4420-49231	튜브, 8.3X20	2						
4	04512-50160	스프링와셔	24						
5	02076-50160	너트	8						
6	01173-51630	볼트	16						

----> 개정전의 부품이 개정후의 부품을 대체 할 수 있음 <---- 개정후의 부품이 개정전의 부품에 대체 할 수 있음
<-X-> 개정전과 후의 부품이 상호 호환성이 없음 <---> 개정전과 후의 부품이 상호 호환성이 있음
<-0-> 단품 상태로는 상호호환성이 없으나 관련 부품의 조합상태로는 호환성이 있음

EX40-T525A 뒷바퀴그룹

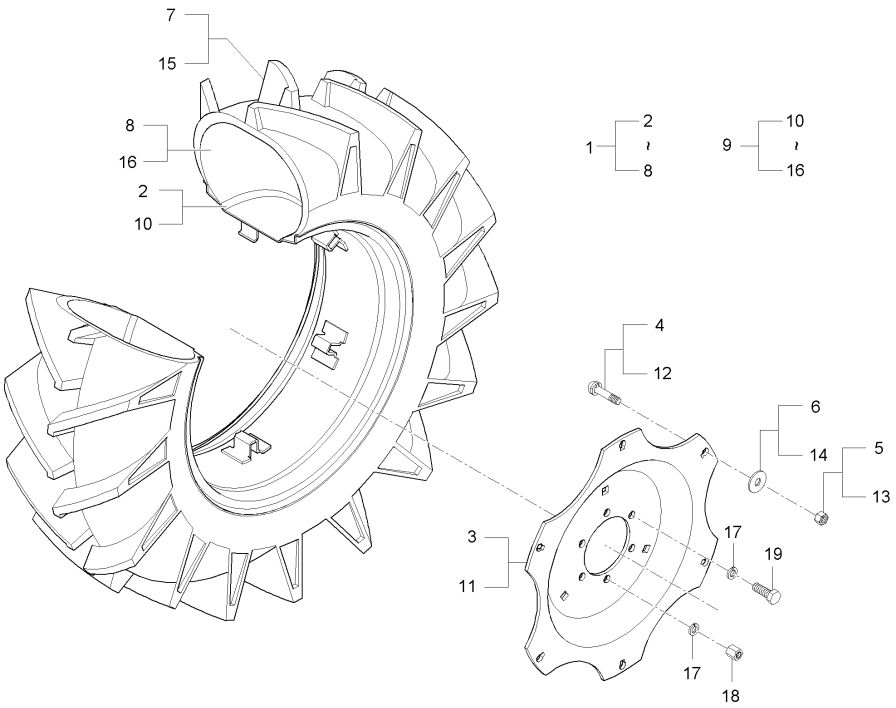

A : LX480L , B : LX485L

No.	부품번호	부품명	수량 A	수량 B	수량 C	수량 D	수량 E	I.C	비고
1	T4125-27621	휠조합, W11X24 뒤		1					
2	T2720-27652	림조합, W11X26		1					
3	T2720-27672	디스크		1					
4	T4620-49381	볼트		6					
5	T4620-49391	너트		6					
6	T4620-49371	와셔, 판스프링		6					
7	38325-2782-1	타이어, 13.6X24 6H		1					
8	31835-2761-1	튜브, 13.624		1					
9	T4125-27621	휠조합, W11X24 뒤		1					
10	T2720-27652	림조합, W11X26		1					
11	T2720-27672	디스크		1					
12	T4620-49381	볼트		6					
13	T4620-49391	너트		6					
14	T4620-49371	와셔, 판스프링		6					
15	38325-2782-1	타이어, 13.6X24 6H		1					
16	31835-2761-1	튜브, 13.624		1					
17	04512-50160	스프링와셔		12					M16
18	T4340-27131	너트		4					
19	01173-51635	볼트		8					M16*P1.5

----> 개정전의 부품이 개정후의 부품을 대체 할 수 있음 <---- 개정후의 부품이 개정전의 부품에 대체 할 수 있음
<-X-> 개정전과 후의 부품이 상호 호환성이 없음 <---> 개정전과 후의 부품이 상호 호환성이 있음
<-0-> 단품 상태로는 상호호환성이 없으나 관련 부품의 조합상태로는 호환성이 있음

LX485L-T570A 앞바퀴그룹

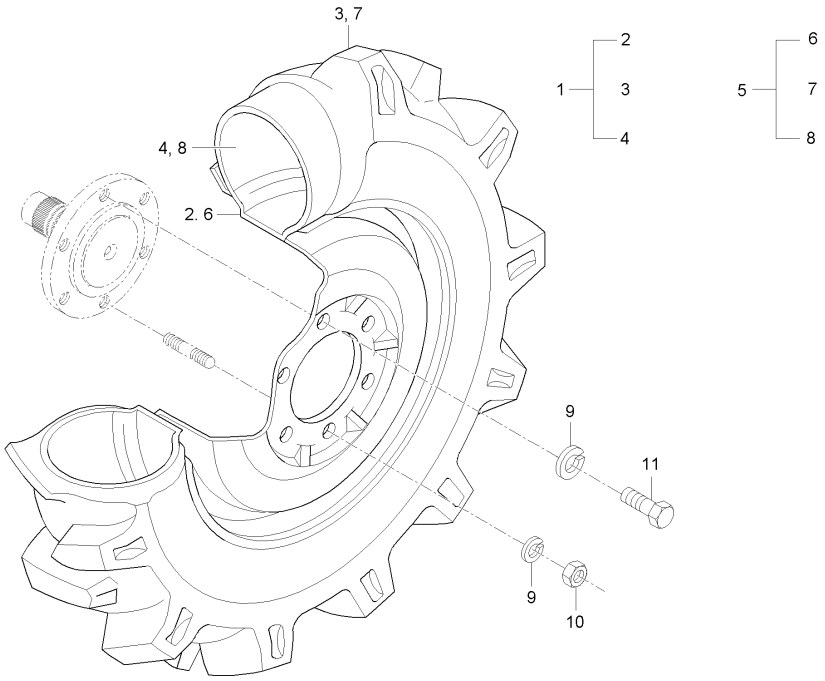

A : LX480L , B : LX485L

No.	부품번호	부품명	수량 A	수량 B	수량 C	수량 D	수량 E	I.C	비고
1	T5410-49401	앞타이어조합, 좌		1					
2	T5410-49281	림조합(W8X16)		1					
3	T4340-43751	타이어, 9.5X16 6L		1					
4	T4340-43761	튜브, 9.516		1					
5	T5410-49451	앞타이어조합, 우		1					
6	T5410-49281	림조합(W8X16)		1					
7	T4340-43751	타이어, 9.5X16 6L		1					
8	T4340-43761	튜브, 9.516		1					
9	04512-50160	스프링와셔		12					M16
10	02076-50160	너트		4					
11	01073-51630	볼트		8					

----> 개정전의 부품이 개정후의 부품을 대체 할 수 있음 <---- 개정후의 부품이 개정전의 부품에 대체 할 수 있음
<-X-> 개정전과 후의 부품이 상호 호환성이 없음 <---> 개정전과 후의 부품이 상호 호환성이 있음
<-0-> 단품 상태로는 상호호환성이 없으나 관련 부품의 조합상태로는 호환성이 있음

LX480L-T1050A 웨이트그룹

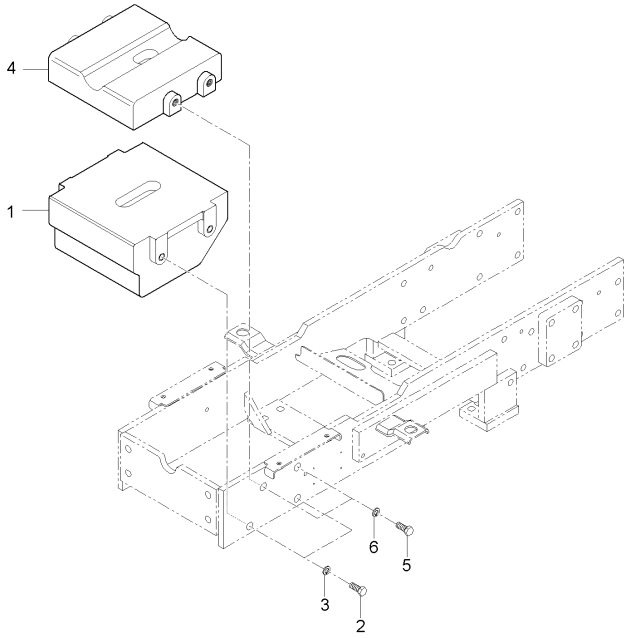

A : LX480L , B : LX485L

No.	부품번호	부품명	수량 A	수량 B	수량 C	수량 D	수량 E	I.C	비고
1	T2610-21872	프레임웨이트, 1	1	1					
2	01173-51440	볼트	4	4					M14P1.5*40
3	04512-50140	스프링와셔	4	4					
4	T2610-21881	프레임웨이트, 2	1	1					
5	01173-51440	볼트	4	4					M14P1.5*40
6	04512-50140	스프링와셔	4	4					

----> 개정전의 부품이 개정후의 부품을 대체 할 수 있음
<---- 개정후의 부품이 개정전의 부품에 대체 할 수 있음
<-X-> 개정전과 후의 부품이 상호 호환성이 없음
<---> 개정전과 후의 부품이 상호 호환성이 있음
<-0-> 단품 상태로는 상호호환성이 없으나 관련 부품의 조합상태로는 호환성이 있음

LX480L-T1080A 앞웨이트그룹

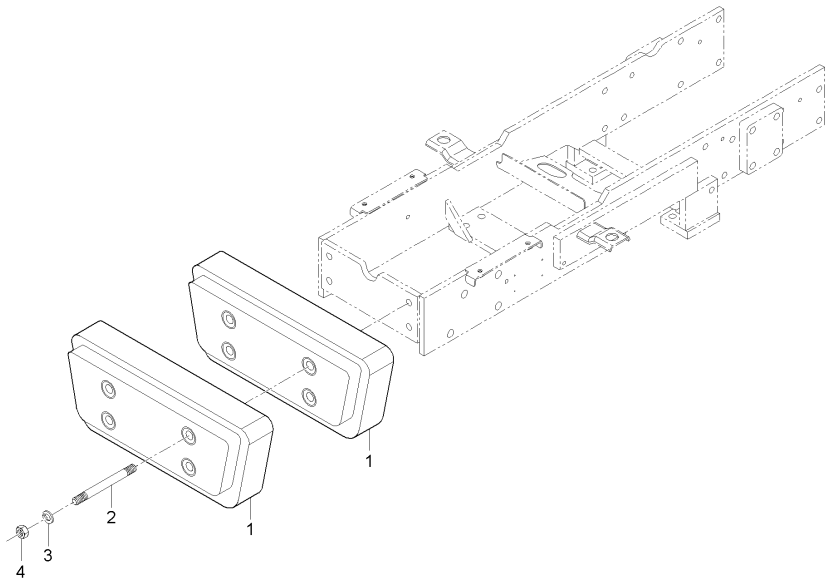

A : LX480L , B : LX485L

No.	부품번호	부품명	수량 A	B	C	D	E	I.C	비고
1	T2610-21861	앞앤드웨이트	2						
2	T2610-21891	심음볼트, 웨이트	2						
3	04512-50140	스프링와셔	2						
4	02176-50140	너트	2						

----> 개정전의 부품이 개정후의 부품을 대체 할 수 있음
<---- 개정후의 부품이 개정전의 부품에 대체 할 수 있음
<-X-> 개정전과 후의 부품이 상호 호환성이 없음
<---> 개정전과 후의 부품이 상호 호환성이 있음
<-0-> 단품 상태로는 상호호환성이 없으나 관련 부품의 조합상태로는 호환성이 있음

LX480L-T1080-1A 앞웨이트그룹

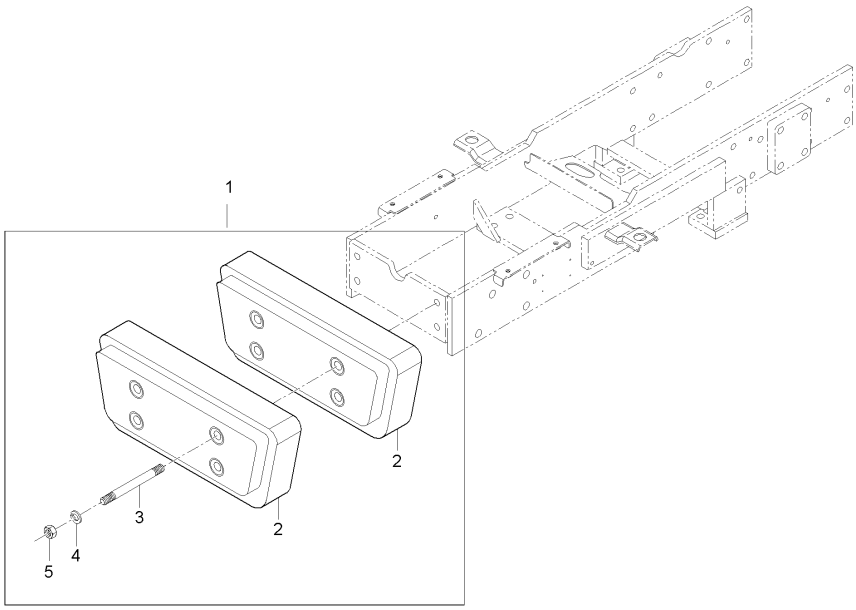

A : LX480L , B : LX485L

No.	부품번호	부품명	수량 A	수량 B	수량 C	수량 D	수량 E	I.C	비고
1	T2610-A12000111	앞웨이트조합(흑색)		1					
2	T2610-21861	앞앤드웨이트		2					
3	T2610-21891	심음볼트, 웨이트		2					
4	04512-50140	스프링와셔		2					
5	02176-50140	너트		2					M14*P1.5

----> 개정전의 부품이 개정후의 부품을 대체 할 수 있음
<---- 개정후의 부품이 개정전의 부품에 대체 할 수 있음
<-X-> 개정전과 후의 부품이 상호 호환성이 없음
<---> 개정전과 후의 부품이 상호 호환성이 있음
<-0-> 단품 상태로는 상호호환성이 없으나 관련 부품의 조합상태로는 호환성이 있음

LX480L-T1090A 햇빛가리개그룹

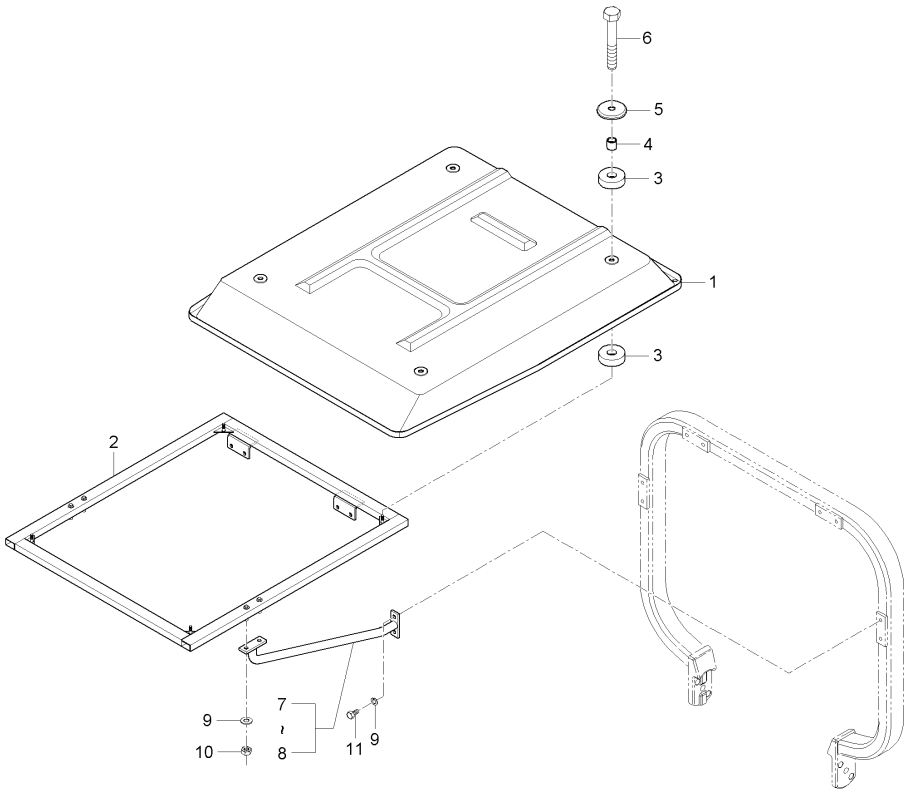

A : LX480L , B : LX485L

No.	부품번호	부품명	수량 A	B	C	D	E	I.C	비고
1	T4240-85204	햇빛가리개커버조합	1						
2	T2610-85183	햇빛가리개프레임조합	1						
3	T2610-29271	쿠션	8						
4	T2230-85231	간격통	4						
5	T2445-29311	리테이너, 발판	4						
6	01133-51060	와셔붙임볼트	4						
7	T2610-85161	햇빛가리개지지대, 좌	1						
8	T2610-85171	햇빛가리개지지대, 우	1						
9	04512-50120	스프링와셔	12						
10	02174-50120	너트	4						
11	01173-51230	볼트	8						

----> 개정전의 부품이 개정후의 부품을 대체 할 수 있음 <---- 개정후의 부품이 개정전의 부품에 대체 할 수 있음
<-X-> 개정전과 후의 부품이 상호 호환성이 없음 <---> 개정전과 후의 부품이 상호 호환성이 있음
<-0-> 단품 상태로는 상호호환성이 없으나 관련 부품의 조합상태로는 호환성이 있음

LX480L-T1090B 햇빛가리개그룹(옵션)

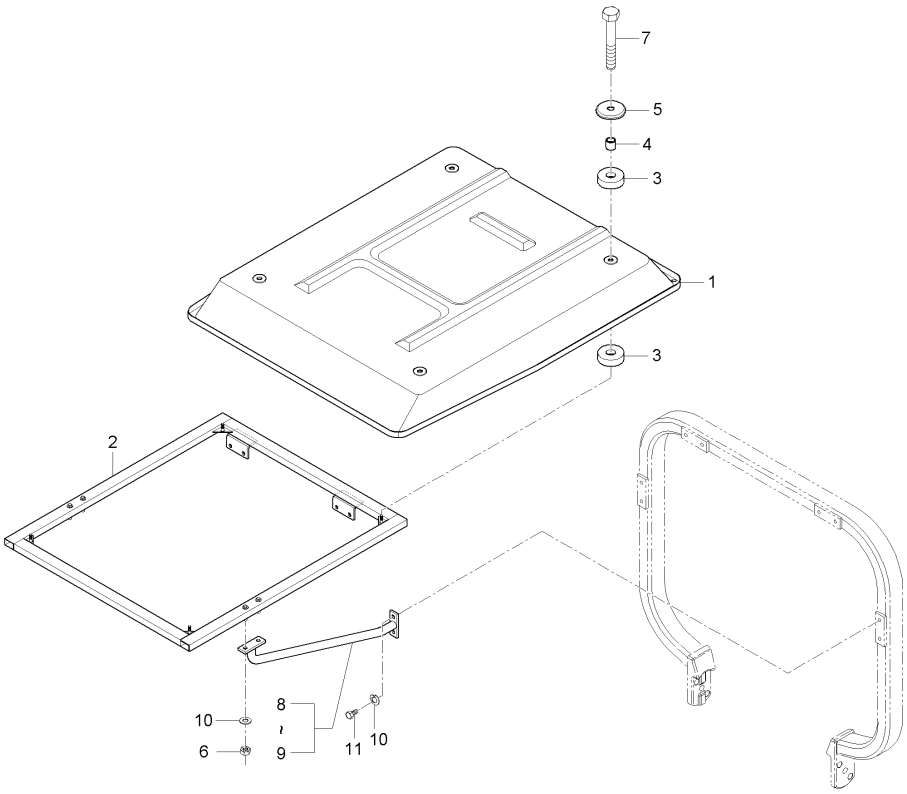

A : LX480L , B : LX485L

No.	부품번호	부품명	수량 A	수량 B	수량 C	수량 D	수량 E	I.C	비고
1	T4240-85204OE	햇빛가리개커버조합, D380L		1					
2	T2610-85183	햇빛가리개프레임조합		1					
3	T2610-29271	쿠션		8					
4	T2230-85231	간격통		4					
5	T2445-29311	리테이너, 발판		4					
6	02018-50100	너트		4					M10*P1.25
7	01133-51060	와셔붙임볼트		4					
8	T2610-85161	햇빛가리개지지대, 좌		1					
9	T2610-85171	햇빛가리개지지대, 우		1					
10	04512-50120	스프링와셔		12					M12
11	01173-51230	볼트		8					M12P1.25*30

----> 개정전의 부품이 개정후의 부품을 대체 할 수 있음 <---- 개정후의 부품이 개정전의 부품에 대체 할 수 있음
<-X-> 개정전과 후의 부품이 상호 호환성이 없음 <---> 개정전과 후의 부품이 상호 호환성이 있음
<-0-> 단품 상태로는 상호호환성이 없으나 관련 부품의 조합상태로는 호환성이 있음

MX480L-T3010B 앞바퀴그룹

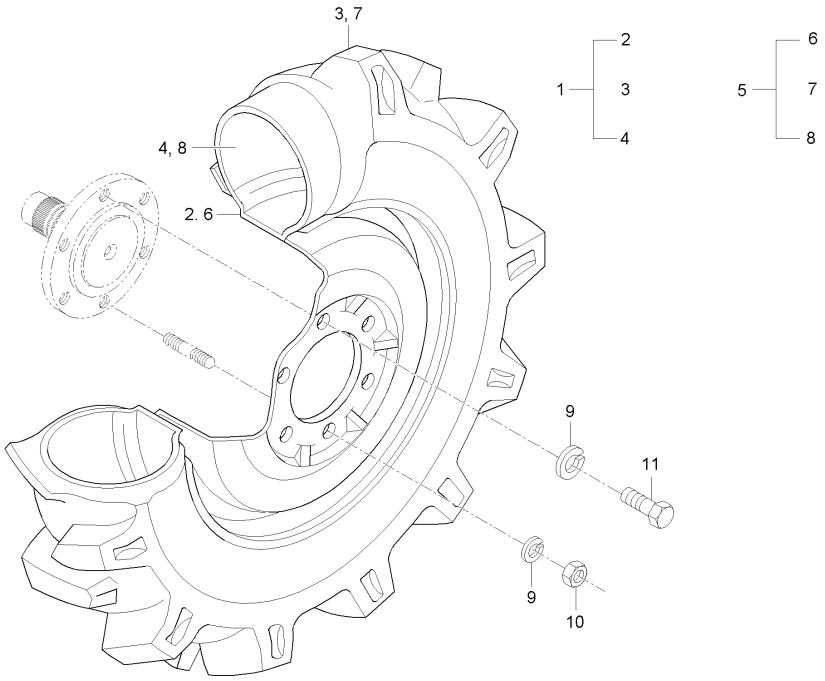

A : LX480L , B : LX485L

No.	부품번호	부품명	수량 A	수량 B	수량 C	수량 D	수량 E	I.C	비고
1	T5410-49401	앞타이어조합, 좌		1					
2	T5410-49281	림조합(W8X16)		1					
3	T4340-43751	타이어, 9.5X16 6L		1					
4	T4340-43761	튜브, 9.516		1					
5	T5410-49451	앞타이어조합, 우		1					
6	T5410-49281	림조합(W8X16)		1					
7	T4340-43751	타이어, 9.5X16 6L		1					
8	T4340-43761	튜브, 9.516		1					
9	04512-50160	스프링와셔		12					M16
10	02076-50160	너트		4					
11	01073-51630	볼트		8					

----> 개정전의 부품이 개정후의 부품을 대체 할 수 있음 <---- 개정후의 부품이 개정전의 부품에 대체 할 수 있음
<-X-> 개정전과 후의 부품이 상호 호환성이 없음 <---> 개정전과 후의 부품이 상호 호환성이 있음
<-0-> 단품 상태로는 상호호환성이 없으나 관련 부품의 조합상태로는 호환성이 있음

MX480L-T3030B 뒷바퀴그룹

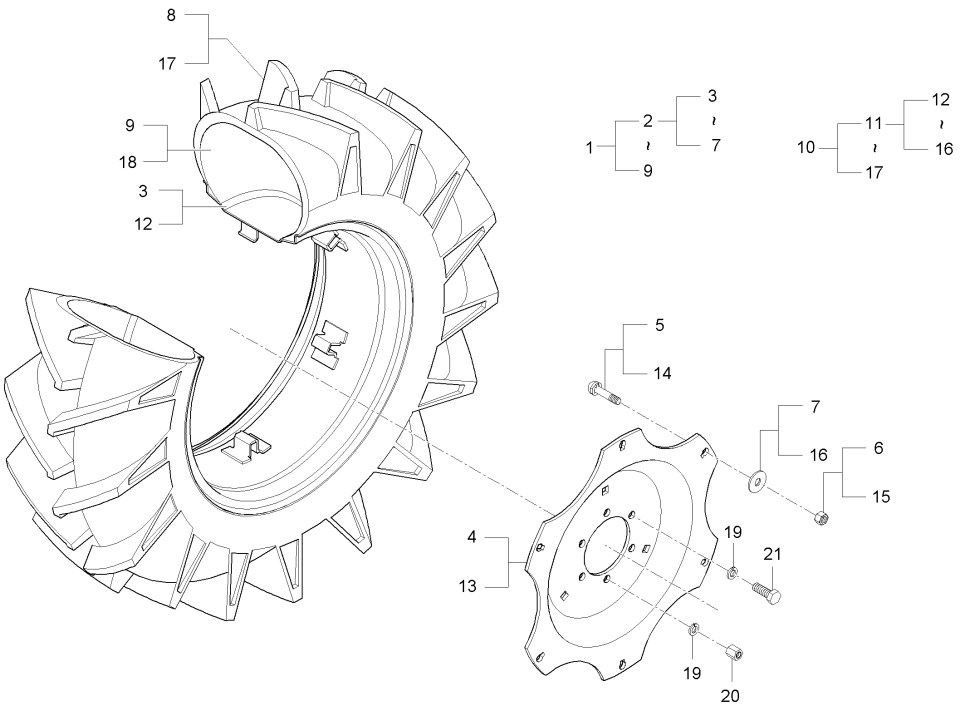

A : LX480L , B : LX485L

No.	부품번호	부품명	수량 A	수량 B	수량 C	수량 D	수량 E	I.C	비고
1	T4125-27601	뒷바퀴조합(좌)13.6-24(6PR)		1					
2	T4125-27621	휠조합, W11X24 뒤		1					
3	T2720-27652	림조합, W11X26		1					
4	T2720-27672	디스크		1					
5	T4620-49381	볼트		6					
6	T4620-49391	너트		6					
7	T4620-49371	와셔, 판스프링		6					
8	38325-2782-1	타이어, 13.6X24 6H		1					
9	31835-2761-1	튜브, 13.624		1					
10	T4125-27701	뒷바퀴조합(우)13.6-24(6PR)		1					
11	T4125-27621	휠조합, W11X24 뒤		1					
12	T2720-27652	림조합, W11X26		1					
13	T2720-27672	디스크		1					
14	T4620-49381	볼트		6					
15	T4620-49391	너트		6					
16	T4620-49371	와셔, 판스프링		6					
17	38325-2782-1	타이어, 13.6X24 6H		1					
18	31835-2761-1	튜브, 13.624		1					
19	04512-50160	스프링와셔		12					M16

----> 개정전의 부품이 개정후의 부품을 대체 할 수 있음
<---- 개정후의 부품이 개정전의 부품에 대체 할 수 있음
<-X-> 개정전과 후의 부품이 상호 호환성이 없음
<---> 개정전과 후의 부품이 상호 호환성이 있음
<-0-> 단품 상태로는 상호호환성이 없으나 관련 부품의 조합상태로는 호환성이 있음

MX480L-T3030B 뒷바퀴그룹

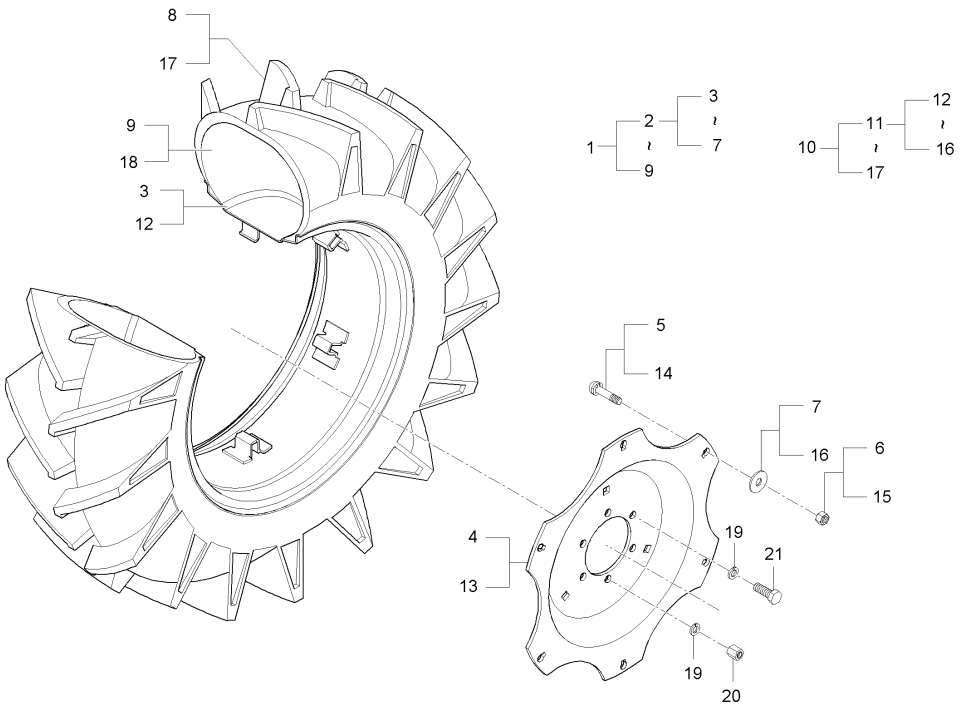

A : LX480L , B : LX485L

No.	부품번호	부품명	수량 A	수량 B	수량 C	수량 D	수량 E	I.C	비고
20	T4340-27131	너트		4					
21	01073-51630	볼트		8					

----> 개정전의 부품이 개정후의 부품을 대체 할 수 있음 <---- 개정후의 부품이 개정전의 부품에 대체 할 수 있음
<-X-> 개정전과 후의 부품이 상호 호환성이 없음 <---> 개정전과 후의 부품이 상호 호환성이 있음
<-0-> 단품 상태로는 상호호환성이 없으나 관련 부품의 조합상태로는 호환성이 있음

INDEX 1

PART NO.	PAGE	PART NO.	PAGE	PART NO.	PAGE	PART NO.	PAGE	PART NO.	PAGE
01023-50610	132	01123-50820	236	01125-50820	243	01133-51220	251	01513-50614	28
01023-50610	201	01123-50820	245	01125-50820	246	01133-51225	123	01513-50614	29
01023-50610	233	01123-50820	246	01125-50820	249	01133-51225	230	01513-50616	7
01023-50612	71	01123-50820	262	01125-50820	250	01133-51225	250	01513-50618	22
01023-50612	72	01123-50820	275	01125-50820	259	01133-51230	212	01513-50618	24
01023-50612	187	01123-50822	21	01125-50820	266	01133-51235	70	01513-50816	218
01023-50614	137	01123-50822	23	01125-50825	230	01133-51235	72	01513-50822	4
01023-50618	28	01123-50822	34	01125-50825	238	01133-51240	17	01513-50822	5
01023-50618	33	01123-50822	40	01125-50855	162	01133-51240	19	01513-50822	21
01023-50620	7	01123-50822	41	01127-50820	238	01133-51240	68	01513-50822	23
01023-50620	25	01123-50822	176	01127-50825	179	01133-51240	69	01513-50822	34
01023-50620	27	01123-50822	177	01127-50825	182	01133-51240	213	01513-50822	36
01023-50620	187	01123-50825	8	01127-50825	233	01133-51255	133	01513-50822	40
01023-50620	270	01123-50825	40	01133-51018	115	01133-51260	70	01513-50822	41
01023-50620	273	01123-50825	64	01133-51018	116	01133-51260	72	01513-50822	157
01023-50622	28	01123-50825	100	01133-51018	154	01133-51260	123	01513-50822	158
01023-50628	31	01123-50825	102	01133-51020	107	01133-51265	259	01517-51028	17
01023-50628	32	01123-50825	140	01133-51020	109	01133-51270	66	01517-51028	19
01023-50630	283	01123-50825	142	01133-51020	129	01133-51295	67	01517-51035	134
01023-50645	39	01123-50825	162	01133-51020	156	01135-51020	280	01517-51045	136
01023-50648	2	01123-50828	8	01133-51020	170	01153-50850	171	01517-51050	134
01023-50650	1	01123-50828	33	01133-51020	172	01173-51003	134	01517-51440	46
01023-50660	37	01123-50830	140	01133-51022	220	01173-51005	37	01517-51440	56
01023-50665	37	01123-50830	223	01133-51022	222	01173-51005	281	01517-51632	58
01025-50620	187	01123-50832	31	01133-51025	104	01173-51204	125	01517-51632	62
01053-50640	140	01123-50832	32	01133-51025	109	01173-51230	296	01518-50822	33
01073-51630	289	01123-50832	37	01133-51025	117	01173-51230	297	01574-51225	211
01073-51630	292	01123-50832	92	01133-51025	125	01173-51235	43	01574-51230	211
01073-51630	298	01123-50832	94	01133-51025	153	01173-51235	47	01574-51235	72
01073-51630	300	01123-50832	281	01133-51025	167	01173-51235	56	01574-51250	68
01120-50814	130	01123-50835	7	01133-51025	185	01173-51235	253	01574-51250	69
01123-50814	21	01123-50835	34	01133-51025	246	01173-51240	259	01574-51260	70
01123-50814	23	01123-50835	58	01133-51030	17	01173-51250	125	01574-51260	72
01123-50814	195	01123-50835	62	01133-51030	70	01173-51295	67	01574-51260	122
01123-50814	198	01123-50835	148	01133-51030	105	01173-51295	240	01574-51265	67
01123-50816	4	01123-50845	64	01133-51030	134	01173-51425	213	01654-50820	3
01123-50816	5	01123-50845	157	01133-51030	156	01173-51435	73	01674-51032	3
01123-50816	17	01123-50845	159	01133-51030	170	01173-51435	211	01674-51032	17
01123-50816	60	01123-50850	151	01133-51030	281	01173-51435	248	01674-51032	19
01123-50816	63	01123-50850	160	01133-51032	125	01173-51435	252	01674-51042	96
01123-50816	112	01123-50855	164	01133-51035	68	01173-51440	293	01754-50610	132
01123-50816	113	01123-50860	7	01133-51035	69	01173-51445	46	01754-50610	177
01123-50816	137	01123-50865	106	01133-51035	70	01173-51445	56	01754-50610	201
01123-50816	141	01123-50865	108	01133-51035	72	01173-51601	240	01754-50612	168
01123-50816	200	01123-50870	7	01133-51035	126	01173-51601	248	01754-50612	195
01123-50816	202	01123-50870	34	01133-51035	128	01173-51630	290	01754-50612	197
01123-50816	237	01123-50875	7	01133-51035	137	01173-51635	288	01754-50612	233
01123-50816	243	01123-50885	7	01133-51035	157	01173-51635	291	01754-50612	239
01123-50818	11	01123-51025	144	01133-51035	158	01175-51050	185	01754-50612	244
01123-50818	12	01123-51035	139	01133-51035	172	01176-51030	194	01754-50612	260
01123-50820	135	01125-50814	164	01133-51038	134	01176-51235	194	01754-50612	276
01123-50820	153	01125-50814	166	01133-51040	65	01176-51250	194	01754-50612	281
01123-50820	156	01125-50814	171	01133-51040	96	01176-51265	67	01754-50616	29
01123-50820	163	01125-50816	178	01133-51045	65	01176-51440	199	01754-50616	195
01123-50820	165	01125-50816	182	01133-51045	66	01176-52060	252	01754-50616	244
01123-50820	166	01125-50816	216	01133-51060	296	01176-52060	259	01754-50620	25
01123-50820	167	01125-50816	219	01133-51060	297	01177-51030	197	01754-50620	30
01123-50820	170	01125-50820	176	01133-51075	50	01177-51235	197	01754-50625	194
01123-50820	174	01125-50820	177	01133-51075	52	01177-51250	197	01754-50625	197
01123-50820	190	01125-50820	227	01133-51090	201	01177-51265	67	01754-50812	110

PART NO.	PAGE	PART NO.	PAGE	PART NO.	PAGE	PART NO.	PAGE	PART NO.	PAGE
01754-50812	240	02076-50140	130	02176-50140	121	04011-50100	188	04013-50100	281
01754-50812	243	02076-50140	133	02176-50140	122	04011-50100	241	04013-50120	206
01754-50816	19	02076-50160	289	02176-50140	200	04011-50100	243	04013-50120	228
01754-50816	181	02076-50160	290	02176-50140	294	04011-50100	261	04013-50120	259
01754-50816	186	02076-50160	292	02176-50140	295	04011-50120	168	04013-50120	266
01754-50816	196	02076-50160	298	02176-50160	241	04011-50120	231	04013-50140	121
01754-50816	198	02114-50080	17	02176-50160	249	04011-50120	243	04013-50140	122
01754-50816	202	02114-50080	151	02176-50160	252	04011-50120	251	04013-50160	240
01754-50816	231	02114-50080	157	02176-50160	259	04011-50140	107	04013-50160	248
01754-50816	233	02114-50080	158	02751-50060	26	04011-50140	109	04014-50060	147
01754-50816	239	02114-50080	161	02751-50060	29	04011-50160	190	04014-50060	194
01754-50816	241	02114-50080	168	02751-50060	204	04011-50160	252	04014-50060	197
01754-50816	245	02114-50080	195	02751-50060	225	04011-50160	259	04014-50100	8
01754-50816	251	02114-50080	202	02751-50060	239	04011-50160	262	04014-50140	227
01754-50816	280	02114-50080	232	02751-50060	265	04011-50180	188	04014-50140	266
01754-50820	11	02118-50100	190	02751-50060	270	04011-50200	66	04015-50050	254
01754-50820	12	02118-50100	227	02751-50060	275	04011-50200	192	04015-50060	271
01754-50820	34	02118-50100	235	02751-50060	283	04012-50030	275	04015-50080	37
01754-50820	36	02156-50080	4	02751-50080	40	04012-50040	220	04015-50080	203
01754-50820	178	02156-50080	5	02751-50080	41	04012-50050	38	04111-50060	106
01754-50820	182	02156-50080	21	02751-50080	162	04012-50060	31	04111-50060	108
01754-50820	202	02156-50080	23	02751-50080	218	04012-50060	32	04111-50060	110
01754-50820	220	02156-50080	33	02751-50080	220	04012-50060	37	04512-50010	227
01754-50820	222	02156-50080	34	02751-50080	222	04012-50060	39	04512-50030	275
01754-50820	230	02156-50080	147	02751-50080	238	04012-50080	31	04512-50040	220
01754-50820	232	02156-50080	166	02761-50060	25	04012-50080	32	04512-50040	222
01754-50820	233	02156-50080	223	02761-50060	28	04012-50080	123	04512-50050	38
01754-50825	181	02156-50080	281	02761-50060	236	04012-50080	193	04512-50050	234
01754-50825	184	02172-50160	199	02761-50060	237	04012-50080	227	04512-50060	7
01754-50825	194	02172-50180	275	02761-50060	281	04012-50080	232	04512-50060	22
01754-50825	197	02172-50180	283	02763-50080	4	04012-50080	235	04512-50060	24
01754-50825	223	02174-50120	225	02763-50080	5	04012-50080	266	04512-50060	33
01754-50830	31	02174-50120	296	02763-50080	34	04013-50040	225	04512-50060	187
01754-50830	32	02174-50160	199	02763-50080	36	04013-50040	270	04512-50080	4
01754-50835	34	02176-50100	17	02763-50080	181	04013-50040	280	04512-50080	5
01754-50835	36	02176-50100	37	02763-50080	184	04013-50050	203	04512-50080	17
01754-50840	151	02176-50100	134	02763-50080	195	04013-50050	215	04512-50080	21
01754-50840	161	02176-50100	136	02763-50080	198	04013-50060	119	04512-50080	23
01754-50870	34	02176-50100	185	02763-50080	233	04013-50060	120	04512-50080	33
01754-50870	36	02176-50100	190	02783-50100	233	04013-50060	179	04512-50080	34
01774-51016	206	02176-50100	227	02783-50100	239	04013-50060	183	04512-50080	129
01811-50612	179	02176-50100	241	03004-50616	186	04013-50060	186	04512-50080	151
01811-50612	183	02176-50100	263	03004-50616	229	04013-50060	187	04512-50080	157
01811-50815	203	02176-50100	266	03024-50410	280	04013-50060	202	04512-50080	158
02018-50100	297	02176-50100	281	03024-50414	269	04013-50060	227	04512-50080	161
02054-50030	275	02176-50120	67	03024-50418	225	04013-50060	229	04512-50080	166
02054-50040	220	02176-50120	70	03024-50420	270	04013-50060	237	04512-50080	168
02054-50040	222	02176-50120	72	03024-50510	10	04013-50060	266	04512-50080	171
02054-50040	269	02176-50120	123	03024-50512	203	04013-50080	204	04512-50080	173
02054-50050	37	02176-50120	125	03024-50514	187	04013-50080	237	04512-50080	202
02056-50060	7	02176-50120	211	03024-50520	20	04013-50100	37	04512-50080	223
02056-50060	22	02176-50120	213	03027-50512	254	04013-50100	185	04512-50080	232
02056-50060	24	02176-50120	228	03054-50316	275	04013-50100	191	04512-50080	239
02056-50060	26	02176-50120	231	03054-50408	168	04013-50100	192	04512-50080	281
02056-50060	33	02176-50120	251	03054-50408	283	04013-50100	202	04512-50100	18
02056-50060	146	02176-50120	254	03054-50540	234	04013-50100	212	04512-50100	37
02056-50060	187	02176-50120	260	03054-50540	260	04013-50100	213	04512-50100	106
02056-50060	271	02176-50120	267	03514-50512	239	04013-50100	235	04512-50100	108
02076-50120	243	02176-50140	46	03514-50512	280	04013-50100	261	04512-50100	134
02076-50120	250	02176-50140	56	03514-50516	214	04013-50100	263	04512-50100	136

PART NO.	PAGE	PART NO.	PAGE	PART NO.	PAGE	PART NO.	PAGE	PART NO.	PAGE
04512-50100	145	04611-00620	75	04612-00350	89	04810-00200	165	04811-51050	46
04512-50100	194	04611-00620	99	04612-00350	95	04810-00200	166	04811-51050	56
04512-50100	266	04611-00620	102	04612-00400	99	04810-00200	167	04811-51150	124
04512-50100	281	04611-00650	91	04612-00400	102	04810-00220	164	04811-51150	126
04512-50120	43	04611-00650	93	04612-00450	97	04810-00220	171	04814-06310	28
04512-50120	47	04611-00720	74	04612-00450	99	04810-00280	142	04814-06310	29
04512-50120	57	04611-00720	87	04612-00450	101	04810-00320	137	05012-00408	1
04512-50120	67	04611-00720	90	04612-00450	124	04810-00320	156	05012-00408	8
04512-50120	68	04611-00800	48	04612-00450	136	04810-00320	170	05012-00609	1
04512-50120	69	04611-00800	54	04612-00450	138	04810-00320	171	05012-00610	109
04512-50120	70	04611-00800	59	04612-00550	126	04810-00550	148	05012-00612	1
04512-50120	72	04611-00800	61	04612-50160	190	04810-00800	138	05012-00612	6
04512-50120	123	04611-00850	118	04612-50160	262	04810-50500	148	05012-00816	68
04512-50120	125	04611-00920	54	04612-50180	110	04811-00060	27	05012-00816	69
04512-50120	194	04611-00920	61	04612-50200	66	04811-00060	29	05012-00818	64
04512-50120	211	04611-00920	86	04612-50200	192	04811-00090	151	05012-00818	65
04512-50120	213	04611-00920	89	04612-50300	99	04811-00090	160	05012-00818	66
04512-50120	226	04611-01000	49	04612-50300	102	04811-00100	155	05012-00818	106
04512-50120	240	04611-01000	59	04613-50060	146	04811-00110	128	05012-00818	108
04512-50120	243	04611-01000	126	04613-50070	147	04811-00150	6	05012-00822	63
04512-50120	250	04611-01100	53	04717-00800	115	04811-00160	3	05012-01016	133
04512-50120	253	04612-00100	202	04717-00800	116	04811-00160	111	05012-01018	1
04512-50120	254	04612-00120	168	04717-01000	42	04811-00160	113	05012-01018	50
04512-50120	296	04612-00150	147	04717-01000	47	04811-00200	110	05012-01018	52
04512-50120	297	04612-00160	140	04717-01000	54	04811-00200	111	05012-01018	68
04512-50140	46	04612-00160	147	04717-01000	56	04811-00200	113	05012-01018	69
04512-50140	56	04612-00160	204	04717-01000	61	04811-00200	154	05012-01018	70
04512-50140	73	04612-00170	128	04717-01000	65	04811-00210	140	05012-01018	72
04512-50140	121	04612-00170	172	04717-01000	66	04811-00220	6	05012-01020	17
04512-50140	122	04612-00180	188	04717-01000	135	04811-00220	121	05012-01020	67
04512-50140	199	04612-00190	9	04717-01000	136	04811-00220	122	05122-50610	202
04512-50140	211	04612-00200	139	04717-01200	3	04811-00250	140	05122-50614	194
04512-50140	213	04612-00200	144	04717-01200	138	04811-00360	6	05122-50614	197
04512-50140	248	04612-00200	192	04717-01400	47	04811-00420	60	05122-50616	204
04512-50140	252	04612-00240	21	04717-01400	122	04811-00490	43	05122-50618	202
04512-50140	259	04612-00240	23	04717-01400	138	04811-00490	199	05122-50635	186
04512-50140	293	04612-00250	60	04717-01800	154	04811-05170	153	05122-50635	229
04512-50140	294	04612-00250	75	04717-02150	46	04811-05170	167	05122-50828	123
04512-50140	295	04612-00250	80	04717-02150	55	04811-06250	145	05122-50828	192
04512-50160	241	04612-00250	83	04717-02150	56	04811-06250	154	05122-50828	235
04512-50160	249	04612-00250	84	04717-02150	61	04811-06350	60	05122-51025	191
04512-50160	252	04612-00250	100	04717-02650	65	04811-06420	60	05122-51025	192
04512-50160	259	04612-00250	103	04717-02650	66	04811-06420	98	05122-51025	216
04512-50160	288	04612-00250	128	04717-02650	70	04811-06420	101	05122-51025	218
04512-50160	289	04612-00250	157	04717-02650	72	04811-07220	212	05122-51025	263
04512-50160	290	04612-00250	158	04724-00140	27	04811-10110	71	05122-51028	185
04512-50160	291	04612-00250	172	04724-00140	29	04811-10110	72	05122-51028	192
04512-50160	292	04612-00250	190	04724-00180	146	04811-10300	13	05122-51028	235
04512-50160	298	04612-00250	262	04810-00120	138	04811-10300	16	05122-51028	261
04512-50160	299	04612-00280	187	04810-00120	142	04811-10380	154	05122-51265	208
04512-50200	253	04612-00300	91	04810-00120	145	04811-10800	157	05411-00325	107
04512-50200	259	04612-00300	93	04810-00120	154	04811-10800	158	05411-00325	109
04611-00400	128	04612-00300	98	04810-00180	142	04811-10850	157	05411-00412	205
04611-00400	173	04612-00300	101	04810-00180	162	04811-10850	158	05411-00412	207
04611-00470	100	04612-00320	98	04810-00180	163	04811-50350	100	05411-00420	25
04611-00470	103	04612-00320	101	04810-00180	165	04811-50350	102	05411-00420	27
04611-00550	99	04612-00350	74	04810-00180	166	04811-50650	223	05411-00420	106
04611-00550	102	04612-00350	82	04810-00200	142	04811-50700	199	05411-00420	108
04611-00580	44	04612-00350	85	04810-00200	153	04811-50800	91	05411-00420	116
04611-00580	45	04612-00350	86	04810-00200	162	04811-50800	94	05411-00422	206

PART NO.	PAGE	PART NO.	PAGE	PART NO.	PAGE	PART NO.	PAGE	PART NO.	PAGE
05411-00422	207	05515-51200	227	07715-01605	110	08121-06002	15	09500-16287	119
05411-00525	107	05515-51200	266	07715-01605	111	08121-06013	46	09500-16287	120
05411-00525	109	05515-51600	107	07715-01605	113	08121-06013	56	09500-20328	64
05411-00525	111	05515-51600	109	07715-01605	115	08121-06305	21	09500-35528	74
05411-00525	113	05515-51600	169	07715-01605	116	08121-06305	23	09500-35528	75
05411-00622	128	05515-51600	207	07715-03213	6	08141-06203	128	09500-45609	136
05411-00622	172	05515-51600	209	07811-10820	26	08141-06203	172	09500-45609	138
05411-00625	106	05515-51600	210	07918-00001	26	08241-05205	157	09502-55210	100
05411-00625	108	05525-50600	168	08100-00026	126	08241-05205	158	09502-55210	103
05411-00625	115	05525-50600	186	08101-06005	100	08511-02025	65	09661-40250	224
05411-00625	116	05525-50600	202	08101-06005	103	08511-02025	66	09661-40300	20
05411-00625	189	05525-50600	227	08101-06006	91	08511-04530	135	09661-60030	216
05411-00628	115	05525-50600	229	08101-06006	93	08511-04530	136	09661-60030	218
05411-00628	116	05525-50600	237	08101-06006	99	08511-04540	135	09661-80370	223
05411-00630	112	05525-50600	266	08101-06006	102	08511-04540	136	09661-80450	223
05411-00630	113	05525-50800	232	08101-06013	48	08511-05040	135	110001080	148
05411-00635	60	05525-50800	237	08101-06013	59	08511-05040	136	110001110	148
05411-00635	77	05525-50800	246	08101-06204	80	08711-30209	105	110001160	148
05411-00635	79	05525-51000	188	08101-06205	97	08711-30209	118	110003040	148
05411-00635	85	05525-51000	216	08101-06205	98	08711-32011	105	110003150	148
05411-00635	88	05525-51000	218	08101-06205	101	08711-32011	118	110004040	150
05411-00635	100	05525-51000	243	08101-06206	84	08811-62216	146	110004080	148
05411-00635	103	05525-51200	208	08101-06206	91	08822-53013	88	110004090	148
05411-00635	119	05624-20408	255	08101-06206	93	08822-53017	190	110005040	148
05411-00635	120	05624-20408	257	08101-06207	74	08822-53017	262	110006032	148
05411-00822	124	05712-00410	2	08101-06207	75	08822-53020	84	110007032	150
05411-00828	205	05712-00525	21	08101-06207	86	08822-83317	76	110009032	148
05411-00828	207	05712-00525	23	08101-06207	89	08822-83317	78	110011020	149
05411-00840	190	05712-00720	11	08101-06208	54	08822-83326	95	110012020	149
05411-00840	262	05712-00720	12	08101-06208	58	08822-83327	76	110022004	148
05411-00850	138	05712-00720	37	08101-06208	61	08822-83327	78	110048004	148
05511-50215	215	05712-00720	39	08101-06208	62	08822-83327	80	110053004	148
05511-50215	228	05712-00730	13	08101-06208	84	08822-83518	80	110083004	148
05511-50215	264	05712-00730	16	08101-06209	58	08822-83518	124	14911-4275-1	42
05511-50215	266	06311-75018	1	08101-06209	62	08823-03520	82	14911-4275-1	181
05511-50218	123	06311-75045	1	08101-06211	125	08823-03520	84	14911-4275-1	184
05511-50218	193	06331-35010	54	08101-06212	50	08823-03526	82	14911-4275-1	199
05511-50218	235	06331-35010	65	08101-06212	52	08823-03526	85	14911-4275-1	223
05511-50220	208	06331-35010	66	08101-06212	124	08823-23717	88	14971-4275-1	20
05511-50315	216	06331-35012	3	08101-06212	126	08823-23717	98	15021-1424-1	9
05511-50318	191	06331-45010	42	08101-06305	76	08823-23717	101	15021-3366-1	1
05511-50318	192	06331-45010	46	08101-06305	78	08823-54027	76	15108-5728-4	26
05511-50318	235	06331-45010	61	08101-06305	82	08823-54027	78	15108-7287-3	179
05511-50318	263	06331-45010	135	08101-06305	84	08823-54027	82	15121-5385-2	20
05511-50325	178	06331-45010	136	08101-06305	88	08823-54027	85	15221-0175-1	4
05511-50325	182	06331-45014	47	08101-06305	91	09318-88080	20	15221-0175-1	5
05511-50325	216	06331-45014	122	08101-06305	93	09318-88180	10	15221-0337-3	4
05511-50325	218	06611-15675	131	08101-06305	97	09318-88180	35	15221-0337-3	5
05511-50335	130	06611-15675	192	08101-06305	99	09318-88180	36	15221-0338-3	1
05511-50335	133	06613-10010	47	08101-06305	102	09318-88180	142	15221-0339-2	1
05511-50420	241	06613-10010	57	08101-06306	75	09318-88180	145	15221-0349-3	4
05511-51208	215	06613-10010	135	08101-06307	48	09318-88220	35	15221-0349-3	5
05511-51615	194	06613-10010	136	08101-06307	59	09318-88220	36	15221-1324-2	9
05511-51615	197	06613-10010	199	08101-06309	126	09318-89045	180	15221-2336-1	14
05511-51615	215	06613-20010	130	08101-06807	86	09318-89048	180	15221-2336-1	16
05515-50600	204	06613-20010	140	08101-06807	89	09318-89048	183	15221-3361-1	1
05515-50800	204	07715-00805	121	08101-06908	75	09500-16287	106	15221-3365-1	1
05515-51000	185	07715-00805	122	08101-06908	99	09500-16287	108	15221-3375-2	3
05515-51000	241	07715-01605	106	08101-06908	102	09500-16287	115	15221-6382-4	17
05515-51200	206	07715-01605	108	08121-06002	13	09500-16287	116	15221-6382-4	19

PART NO.	PAGE	PART NO.	PAGE	PART NO.	PAGE	PART NO.	PAGE	PART NO.	PAGE
15221-8821-1	25	31355-2949-1	266	360077000	150	38325-2782-1	299	79100-3472-2	241
15221-8821-1	28	31355-3819-1	171	36919-5665-0	273	38360-2178-1	76	79100-3472-2	243
15221-8821-1	29	31391-1856-1	190	36919-5665-1	269	38360-2178-1	78	84612-1445-0	190
15221-8821-1	33	31391-1856-1	262	36919-5666-1	273	38360-2178-1	80	84612-1445-0	262
15241-3695-2	6	31835-2761-1	291	37150-2176-1	88	38430-1827-1	215	84612-3777-0	171
15271-4271-1	224	31835-2761-1	299	37150-2179-1	88	38430-2175-1	82	84612-4315-0	223
15291-0456-2	8	32210-2758-1	68	37150-2616-1	105	38430-2175-1	84	84612-4316-0	223
15301-7244-0	42	32210-2758-1	69	37150-2616-1	118	38430-2176-2	80	84612-4393-0	223
15301-7244-0	199	32210-2758-1	194	37150-2617-1	105	38430-2554-1	76	84612-4464-0	199
15301-7247-0	181	32210-2758-1	197	37150-2617-1	118	38430-2554-1	78	85726-4318-1	255
15301-7247-0	199	32210-2758-1	211	37150-2618-1	105	38430-2633-3	104	85726-4318-1	257
15371-4217-0	181	32240-3446-1	72	37150-2618-1	118	38430-2634-3	104	950011024	150
15371-4217-0	184	32240-3446-1	222	37150-2825-3	121	38430-2634-3	117	AR69444	286
15381-5203-0	22	32240-7121-4	205	37150-3447-1	179	38430-3556-1	223	C3240-38111	180
15381-5203-0	24	32240-7122-4	205	37150-3447-1	182	38430-4515-1	181	C3240-38111	183
15401-5211-2	21	32244-7118-1	205	37150-3447-1	233	38430-4515-1	223	C5510-43102	274
15401-5211-2	23	32350-2898-4	192	37150-3447-1	237	38440-4467-3	199	C7910-42204	271
15471-2331-1	13	32350-2898-4	235	37150-3447-1	244	38440-4475-1	199	E5205-54271	28
15471-2331-1	16	32353-7189-3	206	37155-3447-1	282	38630-4476-1	199	E5205-54271	30
15471-5211-1	21	32353-7189-3	208	37300-2643-2	104	41122-5124-1	225	E5500-04464	8
15471-5211-1	23	34150-1426-1	46	37300-2643-2	117	41122-5124-1	265	E5500-11302	14
15471-5798-1	25	34150-1426-1	55	37300-2644-2	104	41182-5151-1	154	E5500-11302	16
15471-5798-1	27	34150-1426-1	56	37300-2644-2	117	440008000	150	E5500-13332	9
15471-9536-1	157	34150-1426-1	61	37300-2648-1	104	440144000	149	E5500-13362	9
15471-9536-1	158	34150-2156-1	75	37300-2648-1	117	44366-4688-1	236	E5500-14232	9
15521-0468-2	17	34150-2156-1	80	37300-2649-1	104	44512-6881-3	275	E5500-15553	11
15521-0468-2	19	34150-2156-1	84	37300-2649-1	117	44512-8317-2	273	E5500-15553	12
15521-0479-2	17	34150-2156-1	99	37300-2661-4	105	450005000	150	E5500-16272	11
15521-0479-3	19	34150-2156-1	102	37300-2661-4	117	460002000	149	E5500-16272	12
15521-1651-1	11	34150-2546-1	212	37300-2817-2	104	52200-2523-1	129	E5500-22142	15
15521-1651-1	12	34150-2546-1	213	37300-2817-2	117	52300-3239-2	260	E5500-35154	1
15521-5426-1	27	34150-2758-1	200	37305-2817-1	121	52300-3411-1	119	E5500-36932	6
15521-5426-1	29	34150-3764-4	168	37305-2817-1	122	52300-3411-1	120	E5500-39013	2
15521-7332-1	7	34150-3764-4	206	37305-2817-1	126	52300-3413-1	235	E5500-51662	28
15521-7334-1	34	34150-3764-4	209	37800-4387-1	104	52300-3413-1	261	E5500-51662	29
15521-7334-1	36	34150-3764-4	210	37800-4387-1	117	52300-4166-4	269	E5500-63016	17
15601-5412-1	25	34150-3764-4	211	37805-4350-1	46	52300-4166-4	273	E5500-63016	281
19202-2325-1	14	34150-3764-4	213	37805-4350-1	56	52300-4168-1	273	E5500-72922	34
19202-2325-1	16	34350-2544-4	212	37805-4350-1	134	52500-3549-1	246	E5500-72922	36
300002000	149	34350-2544-4	213	37805-4350-1	136	52794-4242-1	277	E5500-73263	34
300004000	149	34354-7158-3	209	37805-4355-1	58	53650-6127-1	230	E5500-73263	36
300093000	149	350005000	149	37805-4355-1	62	53650-6127-1	250	E5500-73272	34
300129000	149	350011000	149	37805-4452-1	76	54721-3811-1	180	E5500-73272	36
300180000	149	350027000	149	37805-4452-1	78	55571-2128-1	265	E5500-73332	7
310001000	149	350043000	149	37805-4452-1	85	57781-5121-1	190	E5500-73342	1
310003000	149	350044000	148	37805-4452-1	88	57781-5121-1	262	E5500-73342	34
31150-7136-5	205	350046000	150	38240-1883-1	226	62331-1853-2	106	E5500-73342	36
31220-1429-3	17	35340-2532-1	91	38240-1883-1	272	62331-1853-2	108	E5620-25161	17
31220-1429-3	19	35340-2532-1	93	38240-2214-1	95	62331-1853-2	110	E5627-33112	28
31220-1429-3	195	35340-2535-1	91	38240-2647-2	104	62331-1853-2	111	E5627-33112	29
31220-1429-3	198	35340-2535-1	93	38240-2647-2	117	62331-1853-2	113	E5627-57482	26
31220-2234-2	96	35820-7556-1	269	38240-2651-5	104	62331-1853-2	115	E5627-57482	28
31220-2628-1	104	35820-7556-1	273	38240-2652-3	104	62331-1853-2	116	E5629-24401	22
31220-2628-1	117	360003000	150	38245-2925-3	225	66116-4135-3	187	E5640-72911	34
31220-2639-2	104	360009000	149	38245-2925-3	265	66204-3623-1	180	E5640-72911	36
31220-2639-2	117	360010000	149	38260-2216-1	84	66204-3623-1	183	E5752-35692	2
31355-2662-1	119	360011000	148	38260-2216-1	91	66415-3934-1	81	E5775-52031	24
31355-2662-1	120	360054000	149	38260-2216-1	93	76621-5482-0	180	E5800-12372	176
31355-2949-1	227	360073000	150	38325-1398-1	174	76621-5482-0	183	E5800-12373	177
31355-2949-1	241	360076000	149	38325-2782-1	291	76KP-1737-1	152	E5800-22141	13

PART NO.	PAGE	PART NO.	PAGE	PART NO.	PAGE	PART NO.	PAGE	PART NO.	PAGE
E5800-22141	15	E5850-57153	25	E6300-35681	2	E6305-36422	3	E6850-03451	4
E5800-25161	19	E5850-57154	25	E6300-51052	21	E6305-54221	25	E6850-03451	5
E5800-25182	19	E5850-57211	27	E6300-51052	23	E6305-54281	25	E6850-04812	8
E5800-32882	6	E5850-57212	25	E6300-52111	21	E6305-54421	25	E6850-04822	8
E5800-32912	6	E5850-57212	27	E6300-52111	23	E6305-65562	20	E6850-13561	4
E5800-33144	28	E5850-57212	29	E6300-53004	20	E6305-72533	37	E6850-13561	5
E5800-33144	30	E5850-57331	21	E6300-53005	20	E6305-72533	39	E6850-13581	4
E5800-64102	37	E5850-57331	23	E6300-53021	20	E6305-92021	25	E6850-13581	5
E5800-64102	281	E5850-57731	27	E6300-53621	20	E6305-96652	25	E6850-14501	10
E5800-64423	37	E5850-57742	27	E6300-53651	20	E6306-74282	37	E6850-14511	10
E5800-64423	39	E5850-57921	25	E6300-56414	31	E6306-74282	39	E6850-16172	21
E5800-73011	34	E5850-57921	27	E6300-56414	32	E6313-56421	31	E6850-32111	3
E5800-73011	36	E5850-92011	27	E6301-04612	17	E6313-56421	32	E6850-32112	3
E5800-73037	33	E5850-92011	29	E6301-04613	17	E6403-13361	9	E6850-56051	32
E5800-73052	33	E5850-A0031	8	E6301-04613	19	E6500-03142	4	E6850-57311	29
E5800-73415	33	E5850-A0041	8	E6301-11764	40	E6500-03142	5	E6850-60011	28
E5800-73432	33	E5850-A0051	8	E6301-11764	41	E6500-13762	41	E6850-60011	276
E5800-73513	33	E5853-21011	13	E6301-11823	40	E6500-24112	13	E6850-60012	28
E5800-73522	33	E5853-21111	13	E6301-11823	41	E6500-24112	15	E6850-60012	281
E5800-73551	33	E5855-A0024	6	E6301-13111	9	E6500-35011	1	E6850-A0014	1
E5800-96031	6	E5855-A0025	6	E6301-13121	9	E6500-35012	1	E6850-A0061	8
E5800-96831	7	E5900-96021	1	E6301-13151	9	E6500-35632	13	E6851-23012	15
E5850-04081	7	E5900-96021	4	E6301-14001	9	E6500-35632	16	E6851-74151	39
E5850-04113	6	E5900-96021	5	E6301-14111	9	E6500-35661	2	E6853-03041	4
E5850-04114	6	E5900-96031	1	E6301-14261	9	E6500-42412	22	E6853-03042	4
E5850-04132	7	E6200-01624	3	E6301-14311	9	E6500-42412	23	E7230-11081	174
E5850-15111	11	E6200-04623	17	E6301-14351	9	E6500-50822	21	E7230-11111002	174
E5850-15111	12	E6200-04623	281	E6301-14431	9	E6500-51013	21	E7230-64012	37
E5850-16321	21	E6200-52142	22	E6301-21202	13	E6500-51014	21	E7230-64012	281
E5850-16321	23	E6200-52142	24	E6301-21202	15	E6500-A0084	11	E7230-72401002	180
E5850-21011	15	E6200-91092	3	E6301-33812	2	E6510-05511	10	E7230-72401003	180
E5850-21012	15	E6200-A0073	3	E6301-36411	3	E6510-05552	10	E7230-72401003	183
E5850-21111	15	E6201-32443	7	E6301-42501	20	E6510-05552	40	E7240-32731	34
E5850-23471	14	E6201-50619	33	E6301-51015	23	E6510-05552	41	E7240-32731	281
E5850-23471	16	E6300-03453	4	E6301-51016	23	E6510-14521	10	E7310-36431	3
E5850-23481	14	E6300-03453	5	E6301-52111	22	E6510-14532	10	J1-2560-0025	286
E5850-23481	16	E6300-04362	8	E6301-52111	23	E6510-14561	10	J1-2560-0051	286
E5850-23531	14	E6300-04542	8	E6301-53714	20	E6510-14671	10	J1-2560-0081	286
E5850-23531	16	E6300-21313	15	E6301-53723	20	E6510-33661	10	J1-2560-0082	286
E5850-23541	14	E6300-21332	13	E6301-53733	20	E6510-91501	9	J1-2560-0083	286
E5850-23541	16	E6300-21332	15	E6301-53743	20	E6510-91502	9	J1-2560-0084	286
E5850-32614	6	E6300-21353	13	E6301-54121	25	E6520-12352	40	J1-2560-0085	286
E5850-54251	27	E6300-21353	15	E6301-54122	25	E6520-12352	41	J1-2560-0086	286
E5850-54252	29	E6300-22026	15	E6301-65512	20	E6520-74252	33	J1-2800-0954	287
E5850-54261	27	E6300-22027	13	E6302-04931	275	E6520-74252ED	33	J1-2800-1111	286
E5850-54261	29	E6300-22027	15	E6302-04931	281	E6530-25013	17	J1-2800-1112	287
E5850-54272	27	E6300-22312	13	E6302-21051	13	E6531-25014	19	J1-2800-1119	287
E5850-54272	29	E6300-22312	15	E6302-21051	15	E6720-21312	13	J1-2800-1145	287
E5850-54282	27	E6300-24012	11	E6302-21151	13	E6720-21312	15	J1-2800-1176	287
E5850-54282	29	E6300-24012	12	E6302-21151	15	E6800-16171	23	J1-2800-1178	286
E5850-54291	27	E6300-24252	11	E6302-21161	13	E6810-16161	35	J2-2540-0015	286
E5850-54291	29	E6300-24253	11	E6302-21161	15	E6810-16161	36	J2-2560-0097	287
E5850-56021	31	E6300-24253	12	E6302-74111	37	E6810-16162	35	J2-2560-0100	286
E5850-56021	32	E6300-24281	11	E6302-74111	39	E6810-23012	13	J2-2560-0101	286
E5850-56054	31	E6300-24281	12	E6302-74152	37	E6810-32291	6	J2-2560-0102	286
E5850-56055	31	E6300-24321	11	E6303-52111	22	E6810-32292	6	J2-2560-0300	287
E5850-56603	28	E6300-24321	12	E6303-52111	24	E6810-32451	7	K2400-19371	95
E5850-56604	29	E6300-24361	11	E6303-A0071	12	E6850-03044	5	KX97382-S51	174
E5850-57112	25	E6300-24371	11	E6305-12313	40	E6850-03311	4	P4510-41301	187
E5850-57112	27	E6300-24371	12	E6305-12313	41	E6850-03311	5	P5370-16131	70

PART NO.	PAGE	PART NO.	PAGE	PART NO.	PAGE	PART NO.	PAGE	PART NO.	PAGE
P5370-85821	246	T2240-28272	121	T2610-14714	64	T2610-23811	95	T2610-37453	138
P5370-85831	246	T2280-14781	64	T2610-14721	64	T2610-23821	95	T2610-37461	136
P6270-55461	254	T2305-14151	134	T2610-14751	64	T2610-23822	95	T2610-37461	138
P7170-85732	246	T2305-16861	115	T2610-14811	64	T2610-23823	95	T2610-37473	145
P7170-85841	246	T2305-16861	116	T2610-14812	64	T2610-23831	95	T2610-37482	154
T2185-00101	269	T2305-21762	76	T2610-14831	64	T2610-23841	95	T2610-37852	154
T2185-00101	272	T2305-21762	78	T2610-14852	64	T2610-23851	96	T2610-38003	170
T2185-26331	104	T2305-21762	82	T2610-18431	246	T2610-23881	96	T2610-38051	170
T2185-26331	117	T2305-21762	84	T2610-21212	106	T2610-23882	96	T2610-38072	171
T2185-38404	145	T2305-21891	84	T2610-21212	108	T2610-24131	88	T2610-38072BB	171
T2185-50441	195	T2305-26641	241	T2610-21241	106	T2610-24382	70	T2610-39053	154
T2185-50441	197	T2305-37171	145	T2610-21241	108	T2610-24461	188	T2610-39201	140
T2185-50651	215	T2350-24251	232	T2610-21351	106	T2610-24522	115	T2610-39202	140
T2185-50841	178	T2350-37011	166	T2610-21351	108	T2610-24522	116	T2610-39221	140
T2185-50841	216	T2350-50391	218	T2610-21361	106	T2610-24532	115	T2610-39222	140
T2185-50842	178	T2350-50421	179	T2610-21361	108	T2610-24532	116	T2610-39233	140
T2185-50842	182	T2350-50421	182	T2610-21593	106	T2610-24545	189	T2610-39252	140
T2185-50842	216	T2350-50431	179	T2610-21593	108	T2610-24546	189	T2610-39261	140
T2185-50842	218	T2350-50431	182	T2610-21754	76	T2610-24552	115	T2610-39351	146
T2185-50851	216	T2350-50632	215	T2610-21754	78	T2610-24552	116	T2610-39352	146
T2185-50852	178	T2350-50632	237	T2610-21812	76	T2610-24562	115	T2610-39371	146
T2185-50852	182	T2350-50632	264	T2610-21812	78	T2610-24562	116	T2610-39402	146
T2185-50852	218	T2350-55452	254	T2610-21812	80	T2610-24711	115	T2610-39511	146
T2185-50861	216	T2350-55881	195	T2610-21861	294	T2610-24721	115	T2610-39521	146
T2185-50862	178	T2350-55881	198	T2610-21861	295	T2610-24721	116	T2610-39531	146
T2185-50862	182	T2350-66161	151	T2610-21872	293	T2610-24732	115	T2610-39551	146
T2185-50862	219	T2350-66161	160	T2610-21881	293	T2610-24733	116	T2610-39562	146
T2185-66151	129	T2350-66181	129	T2610-21891	294	T2610-24772	116	T2610-39572	146
T2185-68661	279	T2350-69551	279	T2610-21891	295	T2610-24781	115	T2610-39572	152
T2185-69651	279	T2350-69571	279	T2610-22122	110	T2610-24781	116	T2610-39582	146
T2185-69872	273	T2350-71102	205	T2610-22131	110	T2610-24922	189	T2610-39601	146
T2185-69873	273	T2350-71102BB	205	T2610-22152	110	T2610-25191	82	T2610-39611	146
T2185-69873	283	T2350-71112	205	T2610-22171	110	T2610-25191	84	T2610-39621	146
T2185-69971	274	T2350-71211	205	T2610-22661	74	T2610-25241	82	T2610-39631	147
T2185-70272	251	T2350-71231	205	T2610-22661	75	T2610-25241	84	T2610-39652	147
T2185-70491	178	T2350-71241	205	T2610-22661	76	T2610-25281	91	T2610-39661	147
T2185-70491	182	T2350-76121	166	T2610-22661	78	T2610-25281	93	T2610-39672	147
T2185-70491	225	T2351-55462	254	T2610-22661	80	T2610-25313	91	T2610-39681	147
T2185-70491	239	T2360-37081	154	T2610-22661	82	T2610-25452	70	T2610-39811	139
T2185-70491	265	T2368-69021	272	T2610-22661	85	T2610-25491	211	T2610-39821	139
T2185-76021	157	T2368-69022	272	T2610-22703	68	T2610-26121	95	T2610-39832	139
T2185-76021	158	T2368-69023	269	T2610-22812	80	T2610-27211	126	T2610-39842	139
T2185-79011	279	T2368-69023	272	T2610-22821	80	T2610-29271	296	T2610-39852	139
T2185-79051	279	T2368-69951	274	T2610-22833	80	T2610-29271	297	T2610-39862	139
T2185-82551	278	T2368-69961	274	T2610-22851	80	T2610-29421	233	T2610-39871	241
T2185-82551	285	T2380-50271	230	T2610-23151	111	T2610-31311	130	T2610-39882	241
T2185-82561	278	T2440-21361	75	T2610-23151	113	T2610-35001	135	T2610-39901	139
T2185-82561	285	T2440-26632	119	T2610-23261	111	T2610-37022	153	T2610-39901	144
T2195-37151	166	T2440-28182	121	T2610-23261	113	T2610-37022	167	T2610-39961	139
T2198-68811	270	T2440-28182	122	T2610-23271	111	T2610-37042	167	T2610-44591	60
T2198-68811	275	T2440-28202	121	T2610-23621	88	T2610-37202	138	T2610-44591BB	60
T2198-69951	274	T2440-28203	122	T2610-23621	98	T2610-37303	138	T2610-45021	129
T2198-83171	273	T2445-29311	296	T2610-23621	101	T2610-37312	138	T2610-45031	129
T2230-85231	296	T2445-29311	297	T2610-23681	95	T2610-37322	138	T2610-45032	129
T2230-85231	297	T2610-14116	65	T2610-23721	97	T2610-37331	138	T2610-48032	253
T2230-85242	259	T2610-14117	65	T2610-23731	95	T2610-37352	138	T2610-48032BB	253
T2240-26353	104	T2610-14303	63	T2610-23751	88	T2610-37362	138	T2610-48041	252
T2240-26354	104	T2610-14541	88	T2610-23761	88	T2610-37421	138	T2610-48041	259
T2240-26354	117	T2610-14541	95	T2610-23781	84	T2610-37434	138	T2610-50271	220
T2240-28242	121	T2610-14711	64	T2610-23781	88	T2610-37442	138	T2610-50271	222

PART NO.	PAGE	PART NO.	PAGE	PART NO.	PAGE	PART NO.	PAGE	PART NO.	PAGE
T2610-50271	230	T2610-81513	251	T2615-25921	160	T2630-42451	44	T2630-55513BB	261
T2610-50271	271	T2610-81523	231	T2615-31202	134	T2630-42451	45	T2630-55715	190
T2610-51462	215	T2610-81523	251	T2615-31203	134	T2630-42461	44	T2630-55724	190
T2610-51462	218	T2610-81532	231	T2615-37111	135	T2630-42461	45	T2630-60033	227
T2610-52051	255	T2610-81532	251	T2615-39272	140	T2630-42471	44	T2630-60034	227
T2610-52061	255	T2610-85011	211	T2615-39281	140	T2630-42471	45	T2630-60513	111
T2610-52072	256	T2610-85012	211	T2615-39301	140	T2630-42481	44	T2630-60534	188
T2610-52093	256	T2610-85161	296	T2615-39801ED	144	T2630-42481	45	T2630-60534BB	188
T2610-52151	255	T2610-85161	297	T2615-60142	227	T2630-42491	44	T2630-60552	125
T2610-52151	268	T2610-85171	296	T2615-60142	266	T2630-42491	45	T2630-60613	112
T2610-52441	256	T2610-85171	297	T2615-65712	187	T2630-42751	44	T2630-60633	188
T2610-52441	257	T2610-85183	296	T2615-91133	206	T2630-42751	45	T2630-65012	241
T2610-52461	256	T2610-85183	297	T2615-91133	207	T2630-42981	51	T2630-65012	243
T2610-55333	226	T2610-90048	154	T2615-91142	206	T2630-43011	50	T2630-65254	152
T2610-55333	265	T2610-92183	241	T2615-91143	208	T2630-43011	52	T2630-65294	152
T2610-55521	185	T2610-921830E	241	T2616-56111	230	T2630-43021	50	T2630-65371	202
T2610-55671	191	T2610-95255	233	T2616-56111	250	T2630-43021	52	T2630-65381	203
T2610-55671	263	T2610-A12000111	295	T2620-31182	130	T2630-43031	50	T2630-69301	275
T2610-55731	190	T2611-25493	211	T2620-31183	130	T2630-43031	52	T2630-69301	283
T2610-55731	262	T2611-25494	211	T2620-43415	59	T2630-43041	50	T2630-85211	253
T2610-55751	192	T2611-25494BB	211	T2630-22703	69	T2630-43041	52	T2630-85212	253
T2610-55751	235	T2611-26692	255	T2630-24633	116	T2630-43051	50	T2630-85212ED	253
T2610-55802	66	T2611-26692	257	T2630-24714	116	T2630-43051	52	T2630-85411	209
T2610-55802	192	T2611-54822	220	T2630-25133	85	T2630-43111	50	T2630-85421	209
T2610-55812	192	T2611-54822	222	T2630-25143	85	T2630-43111	52	T2630-85431	209
T2610-55911	185	T2611-69541	279	T2630-25183	84	T2630-43121	50	T2630-85441	209
T2610-55911	261	T2615-18501002	247	T2630-25233	84	T2630-43121	52	T2630-85481	209
T2610-56102	230	T2615-18511	247	T2630-25602	86	T2630-43212	48	T2630-90071	154
T2610-56102	250	T2615-18521	247	T2630-25613	86	T2630-43212	59	T2630-95052	238
T2610-56122	230	T2615-24422	188	T2630-25741	86	T2630-43222	48	T2660-11611	175
T2610-56122	250	T2615-25604	89	T2630-25761	86	T2630-43222	59	T2660-11621	175
T2610-60036BB	266	T2615-25614	89	T2630-26682	119	T2630-43291	48	T2660-11631	174
T2610-60073	227	T2615-25621	86	T2630-26683	119	T2630-43414	48	T2660-11641	174
T2610-60074	227	T2615-25621	89	T2630-26712	124	T2630-43601	54	T2660-11651	174
T2610-60074BB	266	T2615-25651	86	T2630-26722	124	T2630-43601	61	T2660-11652	174
T2610-60326	186	T2615-25651	89	T2630-26811	124	T2630-43637	54	T2660-11671	174
T2610-60326	229	T2615-25661	86	T2630-26821	124	T2630-43638	54	T2660-11681	174
T2610-60326BB	186	T2615-25661	89	T2630-26852	124	T2630-43647	54	T2660-11681ED	174
T2610-60331	107	T2615-25671	86	T2630-27312	125	T2630-43648	54	T2660-12112	176
T2610-60331	109	T2615-25671	89	T2630-27341	124	T2630-43751	47	T2660-12112	177
T2610-60341	107	T2615-25681	74	T2630-28134	121	T2630-43751	57	T2660-12122	176
T2610-60362	186	T2615-25681	86	T2630-28154	121	T2630-43761	47	T2660-12122BB	176
T2610-60441	228	T2615-25681	89	T2630-28171	125	T2630-43761	57	T2660-12123	176
T2610-60441	267	T2615-25691	87	T2630-28212	121	T2630-43771	47	T2660-12151	195
T2610-60622	188	T2615-25691	89	T2630-31131	130	T2630-43771	57	T2660-12152	196
T2610-65332	240	T2615-25711	86	T2630-31141	130	T2630-43781	47	T2660-12152	198
T2610-65421	202	T2615-25711	89	T2630-41612	199	T2630-43781	57	T2660-12161	196
T2610-65454	202	T2615-25721	86	T2630-41622	199	T2630-44333	111	T2660-12161	198
T2610-65461	203	T2615-25721	89	T2630-41654	43	T2630-44333	113	T2660-13531	179
T2610-65471	203	T2615-25732	86	T2630-41691	199	T2630-44342	111	T2660-13531	182
T2610-65482	203	T2615-25732	89	T2630-42146	43	T2630-44342	114	T2660-13531ED	179
T2610-654820E	203	T2615-25742	89	T2630-42161	42	T2630-44581	60	T2660-13541	183
T2610-65491	203	T2615-25761	89	T2630-42161	43	T2630-44601	60	T2660-13541ED	179
T2610-66441	186	T2615-25771	86	T2630-42201	44	T2630-44601BB	60	T2660-13561	179
T2610-69071	280	T2615-25771	89	T2630-42263	44	T2630-46231	99	T2660-13561	183
T2610-69081	280	T2615-25782	86	T2630-42271	44	T2630-46231	102	T2660-13572	179
T2610-80691	220	T2615-25782	89	T2630-42271	45	T2630-47143	200	T2660-13572	183
T2610-80691	222	T2615-25791	86	T2630-42291	44	T2630-47143BB	200	T2660-13581	179
T2610-80691	230	T2615-25791	90	T2630-42291	45	T2630-55511	185	T2660-13581	183
T2610-81513	231	T2615-25921	151	T2630-42313	44	T2630-55513	185	T2660-13612	178

PART NO.	PAGE	PART NO.	PAGE	PART NO.	PAGE	PART NO.	PAGE	PART NO.	PAGE
T2660-13612	182	T2660-25232	82	T2660-47132	160	T2660-50921	214	T2660-69444	277
T2660-13621	180	T2660-25233	82	T2660-48011	252	T2660-50922	214	T2660-69445	277
T2660-13621	183	T2660-25251	91	T2660-48011	259	T2660-50931	214	T2660-69446	277
T2660-13621BB	180	T2660-25261	91	T2660-48011BB	252	T2660-50941	214	T2660-69561	279
T2660-13631	180	T2660-25261	93	T2660-48021	252	T2660-50951	214	T2660-69611	271
T2660-13631	184	T2660-25271	91	T2660-48022	252	T2660-50991	216	T2660-69612	271
T2660-13631BB	181	T2660-25271	93	T2660-48023	252	T2660-50991	218	T2660-69711	279
T2660-19401	246	T2660-26111	95	T2660-48023BB	252	T2660-52111	255	T2660-69721	279
T2660-21112	70	T2660-27621BE	288	T2660-48051	252	T2660-52191	255	T2660-69871	273
T2660-21113	70	T2660-28221	121	T2660-48052	252	T2660-52191	268	T2660-70011	248
T2660-21121	70	T2660-28231	121	T2660-48053	252	T2660-52251	255	T2660-70011ED	248
T2660-21122	70	T2660-32961	160	T2660-48053BB	252	T2660-52331	255	T2660-70021	248
T2660-21123	70	T2660-32962	151	T2660-48061	253	T2660-52451	256	T2660-70021ED	248
T2660-21123	72	T2660-32962	160	T2660-48062	253	T2660-53331	255	T2660-70233	248
T2660-21151	68	T2660-34051	163	T2660-48071	253	T2660-55101	230	T2660-70234	248
T2660-21152	68	T2660-34051BB	163	T2660-48072	253	T2660-55102	230	T2660-70235	248
T2660-21251	106	T2660-34101	160	T2660-50012	194	T2660-55103	230	T2660-70241	249
T2660-21251	108	T2660-34102	160	T2660-50013	194	T2660-55104	230	T2660-70242	249
T2660-21371	107	T2660-34103	151	T2660-50014	194	T2660-55105	230	T2660-70411	240
T2660-21371	109	T2660-34501	280	T2660-50014	197	T2660-55105	264	T2660-70412	240
T2660-21411	65	T2660-37011	167	T2660-50014ED	197	T2660-55311	225	T2660-70451	242
T2660-21412	65	T2660-37071	165	T2660-50015ED	197	T2660-55311	265	T2660-74411	240
T2660-21531	74	T2660-37071BB	165	T2660-50111	255	T2660-55321	231	T2660-74412	240
T2660-21541	106	T2660-37131	167	T2660-50111	257	T2660-55321	264	T2660-74421	240
T2660-21541	108	T2660-37132	167	T2660-50203	194	T2660-55331	231	T2660-74422	240
T2660-21551	106	T2660-37133	167	T2660-50205ED	194	T2660-55331	264	T2660-75851	279
T2660-21551	108	T2660-38001	170	T2660-50206	197	T2660-55531	231	T2660-75881	279
T2660-21711	76	T2660-38011	171	T2660-50211	181	T2660-55531	264	T2660-81112	220
T2660-21711	78	T2660-38012	171	T2660-50212	181	T2660-55771	192	T2660-81114	220
T2660-21721	76	T2660-38051	156	T2660-50213ED	181	T2660-55781	192	T2660-81114BB	220
T2660-21721	78	T2660-38051	170	T2660-50221	178	T2660-55782	192	T2660-81115	222
T2660-21731	76	T2660-38061	170	T2660-50222	178	T2660-55791	192	T2660-81115BB	220
T2660-21731	78	T2660-44571	100	T2660-50222	182	T2660-55792	192	T2660-81122	220
T2660-21741	76	T2660-44571	103	T2660-50241	196	T2660-60081	228	T2660-81124	220
T2660-22111	95	T2660-44631	98	T2660-50241	198	T2660-60081	267	T2660-81124	222
T2660-22161	110	T2660-45001	129	T2660-50702	215	T2660-60341	107	T2660-81151	220
T2660-22611	80	T2660-46011	98	T2660-50703	215	T2660-66001	128	T2660-81152	220
T2660-22621	80	T2660-46012	98	T2660-50705	215	T2660-68291	269	T2660-81152	222
T2660-22631	80	T2660-46012	101	T2660-50705	218	T2660-68291	272	T2660-81171	221
T2660-22641	80	T2660-46021	98	T2660-50772	215	T2660-69101	273	T2660-81172	221
T2660-22721	80	T2660-46022	98	T2660-50773	215	T2660-69102	273	T2660-81172	222
T2660-23111	111	T2660-46022	101	T2660-50773	264	T2660-69161	271	T2660-87811	241
T2660-23111	113	T2660-46031	98	T2660-50833	216	T2660-69162	271	T2660-87811	248
T2660-23122	111	T2660-46031	101	T2660-50833	218	T2660-69163	271	T2660-90011	154
T2660-23122	113	T2660-46051	98	T2660-50842	216	T2660-69211	220	T2660-90021	154
T2660-23161	111	T2660-46051	101	T2660-50843	216	T2660-69211	222	T2660-90031	154
T2660-23161	113	T2660-46061	99	T2660-50843	218	T2660-69281	273	T2660-90081	152
T2660-23611	88	T2660-46061	101	T2660-50863	216	T2660-69282	273	T2660-90081	168
T2660-23631	88	T2660-46111	99	T2660-50863	218	T2660-69381	277	T2660-90091	145
T2660-23651	88	T2660-46111	102	T2660-50872	216	T2660-69382	277	T2660-90091	154
T2660-23671	95	T2660-46152	99	T2660-50873	216	T2660-69383	277	T2660-91111	206
T2660-23691	95	T2660-46152	102	T2660-50873	218	T2660-69384	277	T2660-91112	207
T2660-23711	97	T2660-46162	99	T2660-50881	217	T2660-69385	277	T2660-91121	206
T2660-24631	115	T2660-46171	103	T2660-50881	219	T2660-69386	277	T2660-91121	207
T2660-24771	115	T2660-46201	98	T2660-50891	217	T2660-69387	277	T2660-93012	205
T2660-25131	82	T2660-46202	98	T2660-50891	219	T2660-69421	277	T2660-93012BB	205
T2660-25141	82	T2660-46203	98	T2660-50901	214	T2660-69422	277	T2660-93112	206
T2660-25181	82	T2660-46203	101	T2660-50902	214	T2660-69423	277	T2660-93112BB	206
T2660-25211	74	T2660-47131	160	T2660-50902BB	214	T2660-69442	277	T2660-95011	233
T2660-25221	82	T2660-47132	151	T2660-50911	279	T2660-69443	277	T2660-95021	233

PART NO.	PAGE	PART NO.	PAGE	PART NO.	PAGE	PART NO.	PAGE	PART NO.	PAGE
T2660-95022	233	T4115-43641	61	T4125-50871	195	T4240-35101	256	T4420-37361	151
T2661-44331	111	T4115-45201	133	T4125-50882	195	T4240-35101	258	T4420-37361	160
T2661-60611	112	T4115-63601	133	T4125-50882	198	T4240-43133	223	T4420-49221	290
T2661-60613	112	T4115-66441	229	T4125-68441	204	T4240-43134	223	T4420-49231	290
T2670-15161	98	T4115-95081	233	T4125-74451	240	T4240-85204	296	T4520-14872	64
T2670-15161	101	T4115-95081BB	233	T4125-74451	248	T4240-852040E	297	T4520-26161	185
T2670-15272	99	T4121-31051	274	T4125-75882007	279	T4257-50271	250	T4520-26161	190
T2670-15272	102	T4121-31052	270	T4125-91162	206	T4260-13161	91	T4520-26161	261
T2670-15282	99	T4121-31052	274	T4125-91162	208	T4260-13161	93	T4520-26161	262
T2670-15282	101	T4125-13113	179	T4125-95081	233	T4260-14271	65	T4520-26931	185
T2670-15311	99	T4125-13123	179	T4130-43312	46	T4260-16802	225	T4520-26931	190
T2670-15311	101	T4125-13123ED	179	T4130-43313	46	T4260-16812	225	T4520-26931	261
T2670-15362	99	T4125-13561	178	T4130-43331	47	T4260-16821	225	T4520-26931	262
T2670-15362	102	T4125-13561	182	T4130-43341	46	T4260-24462	202	T4520-33401	220
T2670-76042	158	T4125-13631	180	T4130-43342	46	T4260-25392	91	T4520-36911	203
T2720-27652	291	T4125-13631	183	T4130-43471	46	T4260-25392	93	T4520-37372	154
T2720-27652	299	T4125-13631	195	T4130-43471	56	T4260-25411	91	T4520-41821	270
T2720-27672	291	T4125-13631	198	T4130-43521	54	T4260-25411	93	T4520-41821	275
T2720-27672	299	T4125-13641	180	T4130-43721	58	T4260-33631	269	T4520-43011	54
T2720-76021	158	T4125-13641	183	T4130-69301	275	T4260-33631	273	T4520-43011	61
T2720-76031	158	T4125-13651	180	T4130-69301	283	T4325-13521	178	T4520-43021	54
T2815-45012	129	T4125-13651	183	T4144-75951	283	T4325-13531	180	T4520-43021	61
T2815-45013	129	T4125-13691	195	T4144-75952	283	T4325-13531	183	T4520-43031	48
T2818-42201	45	T4125-14261	65	T4145-55791	123	T4333-53651	258	T4520-43031	54
T2818-42261	45	T4125-14261	66	T4145-55791	204	T4340-24921	188	T4520-43031	59
T2818-42311	45	T4125-14261	70	T4145-55791	235	T4340-24921	203	T4520-43031	61
T2818-43241	59	T4125-14261	72	T4145-69331	285	T4340-27122	125	T4520-43041	48
T2818-43441	59	T4125-26831	126	T4157-55811	262	T4340-27122	127	T4520-43041	54
T2818-43521	61	T4125-27202	126	T4157-56111	262	T4340-27131	288	T4520-43041	59
T2818-43721	62	T4125-27601	299	T4157-56121	262	T4340-27131	291	T4520-43041	61
T2825-31202	130	T4125-27621	291	T4157-69391	270	T4340-27131	300	T4520-43051	48
T2825-31302	130	T4125-27621	299	T4158-14211	56	T4340-27361	125	T4520-43051	54
T2825-32201	130	T4125-27701	299	T4163-69011	269	T4340-27631	288	T4520-43051	59
T2825-32301	130	T4125-28241	122	T4180-11631	174	T4340-27641	288	T4520-43051	61
T4025-68012	272	T4125-28271	122	T4180-11641	174	T4340-28212	122	T4520-43061	48
T4025-68351	269	T4125-31332	132	T4180-11642	174	T4340-31141	226	T4520-43061	54
T4025-68351	272	T4125-31332BB	132	T4180-37121	166	T4340-31141	265	T4520-43061	59
T4110-44521	98	T4125-31332BB	201	T4180-37151	166	T4340-33682	280	T4520-43061	61
T4110-44521	101	T4125-31342	132	T4180-37171	166	T4340-34511	280	T4520-43071	50
T4110-44611	98	T4125-31342BB	132	T4180-55521	261	T4340-34542	280	T4520-43071	52
T4110-44611	101	T4125-31342BB	201	T4180-69951	283	T4340-38231	164	T4520-43081	50
T4110-46241	76	T4125-37231	151	T4180-69961	270	T4340-38241	180	T4520-43081	52
T4110-46241	78	T4125-38151	171	T4180-69961	274	T4340-43681	58	T4520-43091	50
T4110-46251	100	T4125-42321	50	T4180-69961	283	T4340-43681	62	T4520-43091	52
T4110-46251	102	T4125-42321	52	T4240-14081	68	T4340-43751	289	T4520-43131	50
T4115-21612	76	T4125-43101	50	T4240-14081	69	T4340-43751	292	T4520-43131	52
T4115-21612	78	T4125-43101	52	T4240-21362	211	T4340-43751	298	T4520-43141	50
T4115-21771	76	T4125-43241	48	T4240-21792	76	T4340-43761	289	T4520-43141	52
T4115-21771	78	T4125-43242	48	T4240-21792	78	T4340-43761	292	T4520-43151	50
T4115-26511	117	T4125-43441	48	T4240-25331	91	T4340-43761	298	T4520-43151	52
T4115-26521	117	T4125-43442	48	T4240-25331	93	T4340-87821	231	T4520-43171	50
T4115-31331	201	T4125-44531	95	T4240-25361	91	T4340-87821	251	T4520-43171	52
T4115-31331BB	201	T4125-50091	195	T4240-25361	93	T4351-43101	270	T4520-43381	54
T4115-31341	201	T4125-50091	198	T4240-26632	120	T4363-33272	137	T4520-43381	61
T4115-31341BB	201	T4125-50681	194	T4240-27712	58	T4363-33361	236	T4520-43601	199
T4115-42144	42	T4125-50681	197	T4240-28533	206	T4363-37092	153	T4520-43941	130
T4115-43311	56	T4125-50692	194	T4240-31052	274	T4363-37141	142	T4520-43941	133
T4115-43331	56	T4125-50692	197	T4240-35016	223	T4363-71581	168	T4520-44041	48
T4115-43342	56	T4125-50862	195	T4240-35017	223	T4363-71581	210	T4520-44041	59
T4115-43631	61	T4125-50862	197	T4240-35024	223	T4373-43341	57	T4520-44051	48

PART NO.	PAGE	PART NO.	PAGE	PART NO.	PAGE	PART NO.	PAGE	PART NO.	PAGE
T4520-44051	59	T4620-43713	58	T4620-55912	262	T4620-85451	209	T4682-27161	124
T4520-44061	48	T4620-43713	62	T4620-55923	190	T4620-85471	168	T4682-27161	126
T4520-44061	59	T4620-44331	112	T4620-55924	190	T4620-85471	209	T4682-32231	168
T4520-44071	48	T4620-44592	60	T4620-55924	262	T4620-85471	210	T4682-34142	145
T4520-44071	59	T4620-44592	100	T4620-60103	227	T4620-90251	244	T4682-38022	170
T4520-52014	255	T4620-44592	102	T4620-60103	266	T4624-11011	174	T4682-39961	168
T4520-52014	268	T4620-45005	129	T4620-60112	227	T4624-11012	174	T4682-43622	58
T4520-62251	128	T4620-45015	129	T4620-60112	266	T4624-11111	174	T4682-43622	62
T4520-62252	172	T4620-45101	158	T4620-60371	186	T4624-50621	215	T4682-49423	290
T4520-63701	131	T4620-49283	289	T4620-60371	239	T4624-50631	215	T4682-50251	216
T4520-75031	274	T4620-49371	288	T4620-65641	187	T4624-50661	215	T4682-50251	219
T4520-75174	272	T4620-49371	291	T4620-65741	187	T4624-66011	128	T4682-52181	255
T4520-75175	272	T4620-49371	299	T4620-65742	187	T4624-66011	172	T4682-52181	257
T4520-75176	269	T4620-49381	288	T4620-66023	128	T4624-66031	129	T4682-53552	255
T4520-75176	272	T4620-49381	291	T4620-66023	173	T4624-66031	173	T4682-53552	257
T4520-75481	270	T4620-49381	299	T4620-66051	129	T4624-66041	128	T4682-65301	237
T4520-75481	275	T4620-49391	288	T4620-66051	173	T4624-66041	173	T4682-65311	204
T4520-75954	274	T4620-49391	291	T4620-66061	129	T4624-66071	129	T4682-65311	235
T4520-82551	278	T4620-49391	299	T4620-66061	173	T4624-66071	173	T4682-65311	261
T4520-82561	278	T4620-49402	289	T4620-66081	129	T4624-70271	250	T4682-69031	283
T4520-87402	238	T4620-49452	289	T4620-66081	173	T4624-93011006	205	T4682-78251	211
T4520-90042	154	T4620-50242	271	T4620-66092	128	T4624-93011006	207	T4682-78252	211
T4620-14501	63	T4620-50261	271	T4620-66092	172	T4624-93011007	205	T4682-78252	213
T4620-14502	63	T4620-50592	194	T4620-66101	128	T4624-93011007	207	T4682-87821	241
T4620-14503	63	T4620-50592	197	T4620-66101	172	T4624-93011008	205	T4682-87821	248
T4620-21371	106	T4620-50672	230	T4620-66111	128	T4624-93011008	207	T4682-87831	241
T4620-21371	108	T4620-50701	215	T4620-66111	172	T4624-93081	206	T4682-87831	248
T4620-21481	68	T4620-50701	218	T4620-66161	128	T4624-93082	207	T4682-87841	240
T4620-21481	69	T4620-50741	226	T4620-66161	137	T4624-B61000101	218	T4682-87841	248
T4620-21591	44	T4620-52163	255	T4620-66161	172	T4625-31051	130	T4682-87851	240
T4620-21591	45	T4620-52163	268	T4620-69331	277	T4625-31151	130	T4682-87851	248
T4620-26102	104	T4620-54381	226	T4620-69362	137	T4625-31163	130	T4682-87851BB	240
T4620-26103	104	T4620-54381	265	T4620-69362	278	T4625-31191	130	T4682-87851BB	248
T4620-26104	117	T4620-55325	225	T4620-69362	283	T4625-37013	153	T4684-43561	275
T4620-26551	105	T4620-55326	265	T4620-69462	244	T4625-37013	167	T4684-43561	283
T4620-26561	105	T4620-55346	225	T4620-69462	278	T4625-52351	256	T4684-43571	275
T4620-27112	124	T4620-55346	265	T4620-69462	284	T4625-52351	257	T4684-43571	283
T4620-27141	124	T4620-55359	225	T4620-69471	278	T4625-55421	225	T4684-43581	275
T4620-27151	124	T4620-55359	265	T4620-69472	278	T4625-55431	180	T4684-43581	283
T4620-27151	126	T4620-55365	225	T4620-69472	285	T4625-55431	183	T4684-62101	172
T4620-27171	125	T4620-55365	265	T4620-69491	277	T4625-55431	225	T4684-69021004	269
T4620-27191	124	T4620-55375	225	T4620-69521	153	T4625-55431	239	T4684-69021004	272
T4620-27191	126	T4620-55375	265	T4620-69521	167	T4625-55431	265	T4686-12441001	183
T4620-27652	288	T4620-55383	226	T4620-69521	284	T4625-55441	225	T4686-12442	180
T4620-27672	288	T4620-55383	250	T4620-70221	249	T4625-63701	130	T4686-12442001	180
T4620-37092	142	T4620-55401	226	T4620-70221	250	T4625-65571	187	T4686-12442001	183
T4620-37092	153	T4620-55401	265	T4620-702210E	249	T4625-65612	187	T4686-12443	180
T4620-37092	162	T4620-55411	265	T4620-70272	227	T4680-14211	46	T4686-12443	183
T4620-37092	165	T4620-55471	226	T4620-70272	266	T4680-26831	124	T4686-41351	221
T4620-37092	167	T4620-55471	254	T4620-75191	269	T4680-26841	124	T4686-41351	222
T4620-37121	134	T4620-55662	193	T4620-75191	272	T4680-36002	168	T4686-47271	195
T4620-38022	156	T4620-55662	235	T4620-76001	158	T4680-65351	202	T4686-47271	198
T4620-38022	170	T4620-55762	191	T4620-76002	157	T4680-65721	187	T4686-47271ED	195
T4620-38032	156	T4620-55762	263	T4620-76002	158	T4681-44611ED	60	T4686-72162	178
T4620-38032	170	T4620-55821	191	T4620-76031	157	T4681-65361	202	T4686-72163	178
T4620-38042	156	T4620-55821	263	T4620-76031	158	T4681-65382	202	T4686-72164	178
T4620-38042	170	T4620-55841	185	T4620-76042	158	T4681-65511	202	T4686-72165	178
T4620-43541	54	T4620-55841	195	T4620-82022	238	T4681-65612	187	T4710-32231	283
T4620-43541	61	T4620-55841	261	T4620-85451	205	T4681-91111	233	T4710-52201	258
T4620-43712	58	T4620-55912	190	T4620-85451	207	T4681-91111	260	T4710-65671	204

PART NO.	PAGE	PART NO.	PAGE	PART NO.	PAGE	PART NO.	PAGE	PART NO.	PAGE
T4710-65681	204	T4930-52341	256	T5410-33411	237	T5410-49451	298	T5410-95021	238
T4710-69021013	269	T4930-52341	257	T5410-33421	237	T5410-50241	251	T5410-95051	238
T4710-69021013	272	T4930-52351	256	T5410-33432	237	T5410-52071	258	T5410-95071	238
T4711-33611	269	T4930-52351	268	T5410-33441	236	T5410-52091	258	T5410-95091	239
T4711-33611	273	T4930-52361	256	T5410-33481	236	T5410-52131	258	TY22008	286
T4715-47071	142	T4930-52361	257	T5410-34052	162	T5410-52231	257	TY22041	286
T4720-37131	142	T4930-52371	256	T5410-34072	162	T5410-52451	268	TY6354	286
T4720-37142	142	T4930-52371	257	T5410-34101	145	T5410-53531	257	TY6390	286
T4810-24541	82	T4930-52381	255	T5410-34111	145	T5410-55711	262	VC-21006-A	160
T4810-24541	85	T4930-52381	257	T5410-34152	142	T5410-55721	262	VC-21006-B	160
T4810-25771	82	T4930-52421	255	T5410-34301	145	T5410-55771	123	VC-21006-C	161
T4810-25771	84	T4930-52471	256	T5410-34311	145	T5410-55771	235	VS-B3-12AA-150	151
T4810-259040E	71	T4930-52471	257	T5410-34411	168	T5410-55781	66	VS-B3-12AA-150	160
T4810-259040E	72	T4930-52481	256	T5410-34481	168	T5410-55791	66	VS-B3-12AB-150	151
T4810-45721	151	T4930-52481	257	T5410-34482	143	T5410-55881	261	VS-B3-12AB-150	160
T4810-45721	160	T4930-64301	233	T5410-34491	168	T5410-60211	168	VS-B3-12AC-150	151
T4810-47131	160	T4930-68811	275	T5410-34492	143	T5410-60341	109	VS-B3-12AC-150	161
T4810-47151	151	T4930-70492	243	T5410-35003	137	T5410-60351	109		
T4810-47151	161	T4930-83171	273	T5410-35111	141	T5410-60361	239		
T4810-47151	162	T4935-43101	270	T5410-35502	141	T5410-60411	232		
T4810-50661	241	T4980-52111	257	T5410-36001	172	T5410-60421	232		
T4810-51181	255	T5210-51251	258	T5410-36101	172	T5410-60511	113		
T4810-51181	257	T5210-69361	239	T5410-36201	172	T5410-60611	113		
T4810-66721	204	T5410-12121	177	T5410-36301	172	T5410-60622	232		
T4810-67723	269	T5410-12122	177	T5410-37041	153	T5410-65251	204		
T4810-67723	272	T5410-12171	177	T5410-37042ED	153	T5410-65291	204		
T4810-69251	275	T5410-14112	66	T5410-37112	136	T5410-65431	239		
T4810-69931	234	T5410-14131	66	T5410-37131	153	T5410-65611	204		
T4810-69931	260	T5410-18311	245	T5410-37151	166	T5410-69101	269		
T4815-67371	20	T5410-18511	245	T5410-37172	141	T5410-69321	244		
T4815-85003018	246	T5410-21112	72	T5410-37182	141	T5410-69382	285		
T4815-85003018	247	T5410-21152	69	T5410-37201	136	T5410-69421	270		
T4815-93311	227	T5410-21412	66	T5410-37211	136	T5410-69442	285		
T4815-93311	266	T5410-21511	75	T5410-37261	141	T5410-70032	66		
T4818-43451	46	T5410-21521	75	T5410-37271	141	T5410-70211	243		
T4818-43451	56	T5410-21531	75	T5410-37311	142	T5410-70211	250		
T4818-43451	58	T5410-21741	78	T5410-37321	142	T5410-70231	250		
T4818-43451	62	T5410-23271	113	T5410-37431	136	T5410-70241	250		
T4818-43451001	46	T5410-25201	84	T5410-37441	136	T5410-70261	250		
T4818-43451001	56	T5410-25211	75	T5410-37451	136	T5410-70412	243		
T4818-43451001	58	T5410-25221	84	T5410-37461	137	T5410-70452	243		
T4818-43451001	62	T5410-25251	93	T5410-38001	156	T5410-70461	243		
T4818-43451002	46	T5410-25311	93	T5410-38012	164	T5410-70471	243		
T4818-43451002	56	T5410-25451	72	T5410-38071	164	T5410-70481	243		
T4818-43451002	58	T5410-25491	213	T5410-38141	166	T5410-70511	244		
T4818-43451002	62	T5410-26161	118	T5410-38151	164	T5410-71102	207		
T4818-71221	204	T5410-26171	118	T5410-38201	142	T5410-71111	207		
T4835-17241	228	T5410-26181	118	T5410-39801	139	T5410-71121	207		
T4835-17241	260	T5410-26561	117	T5410-44631	101	T5410-71141	207		
T4835-17241	266	T5410-26681	120	T5410-46161	102	T5410-72071	182		
T4836-50241	216	T5410-26712	126	T5410-48021	259	T5410-72161	182		
T4837-77772	269	T5410-26721	126	T5410-48051	259	T5410-74413ED	123		
T4837-77772	272	T5410-27111	126	T5410-48062	259	T5410-76001	157		
T4880-25261	122	T5410-27311	126	T5410-48072	259	T5410-85012	72		
T4920-87851	240	T5410-28132	122	T5410-48081	259	T5410-85241	239		
T4920-87851	248	T5410-28152	122	T5410-49281	292	T5410-85391	207		
T4930-41442	239	T5410-28221	122	T5410-49281	298	T5410-85481	210		
T4930-50741	239	T5410-28231	122	T5410-49401	292	T5410-93011	207		
T4930-52311	256	T5410-30531	168	T5410-49401	298	T5410-93111	207		
T4930-52311	257	T5410-33401	237	T5410-49451	292	T5410-95011	238		

INDEX 2

PARTS GROUP	GROUP NO.	PAGE	PARTS GROUP	GROUP NO.	PAGE
3점연결장치1그룹	LX480L-T780A	205	브레이크페달그룹	MX480L-T2020A	262
3점연결장치1그룹	MX480L-T780A	207	셔틀레버그룹	DK40-T305A	187
3점연결장치2그룹	D380L-T790A	209	셔틀변속포크그룹	LX480L-T290A	110
3점연결장치2그룹	MX480L-T790A	210	셔틀축그룹	LX480L-T190A	80
가버너그룹	3B183-E170	31	소음기그룹	LX480L-T020A	176
가버너그룹	4B243-E170	32	소음기그룹	LX485L-T020A	177
견인센서브라켓그룹	MX480L-T980A	237	속도조정레버그룹	3B183-E150	25
경심수평센서브라켓그룹	MX480L-T970A	236	스티어링실린더그룹	LX470-T595A	133
계기판그룹	LX480L-T850A	225	스티어링실린더그룹	LX480L-T460A	130
계기판커버그룹	MX480L-T2050A	265	스티어링실린더커버그룹	LX480L-T470A	132
교류발전기그룹	4B243LXL2-E200	39	스파이럴베벨기어그룹	LX480L-T240A	95
교류발전기그룹	4B243LXL-E200	37	실린더블록그룹	4B243-E010	1
기어케이스그룹	4A220TLX-E040	6	실린더헤드커버그룹	4B243LW-E030	4
기어펌프그룹	DK40-T705A	158	실린더헤드커버그룹	4B243LX-E090	10
기어펌프그룹	MX480L-T700A	157	실린더헤드커버그룹	4B243LXM-E030	5
냉각수파이프그룹	4B243TLW-E190	36	악셀레이터그룹	DS4510-T2060A	266
냉각수호스그룹	3B183LXM-E190	34	악셀레이터그룹	LX480L-T860A	227
노즐홀더그룹	4A220-E130	20	앞바퀴그룹	D43-T510A	289
뒷바퀴그룹	EX40-T525A	291	앞바퀴그룹	DK501JP-T5100	290
뒷바퀴그룹	LX480L-T420A	288	앞바퀴그룹	LX485L-T570A	292
뒷바퀴그룹	MX480L-T3030B	299	앞바퀴그룹	MX480L-T3010B	298
뒷차동장치그룹	D43-T270A	104	앞웨이트그룹	LX480L-T1080-1A	295
뒷차동장치조합그룹	MX480L-T360A	117	앞웨이트그룹	LX480L-T1080A	294
뒷차축그룹	D380L-T410A	124	앞차동장치그룹	EX45H-T525A	50
뒷차축그룹	MX480L-T410A	126	앞차동장치그룹	LX470-T525A	52
라디에이터그룹	LX480L-T030A	178	앞차축그룹	LX430-T575A	62
라디에이터그룹	MX480L-T030A	182	앞차축그룹	LX480L-T540A	58
라이트그룹	LX480L-T910A	279	앞차축브라켓그룹	LX480L-T550A	199
리프트실린더그룹	MX480L-T740A	168	앞차축지지대그룹	D380L-T480A	42
매니폴드그룹	4A200-E220	40	앞차축지지대그룹	LX480L-T480A	43
매니폴드그룹	4B243LXL2-E220	41	앞차축케이스그룹	LX470-T565A	61
메인베어링케이스그룹	4B243-E050	8	앞차축케이스그룹	LX480L-T530A	54
명판그룹	LX480L-T1040A	255	앞차축프레임그룹	LX480L-T430A	194
명판그룹	MX480L-T1040A	257	앞차축프레임그룹	MX480L-T430A	197
명판그룹	MX480L-T2070A	268	에어크리너그룹	LX480L-T010A	174
모듈레이터밸브그룹	MX480L-T660A	151	엔진전장품그룹	MX480L-T940A	281
모듈레이트밸브그룹	LX480L-T710A	160	엔진정지레버그룹	3B183-E160	27
발판그룹	LX480L-T1020A	248	엔진정지레버그룹	4B243LXL2-E160	29
발판그룹	MX480L-T1020A	250	연료캠축그룹	4B243-E140	21
밧데리그룹	LX480L-T870A	271	연료캠축그룹	4B243LX-E140	23
밸브로커암그룹	4A220A-E080	9	연료탱크그룹	LX480L-T830A	220
베벨기어축그룹	LX470-T555A	59	연료탱크그룹	MX480L-T830A	222
베벨기어축그룹	LX480L-T520A	48	연료필터그룹	LX480L-T840A	223
베벨기어케이스그룹	LX470-T540A	56	오일쿨러그룹	MX480L-T730A	166
베벨기어케이스그룹	LX480L-T510A	46	오일팬그룹	4B243-E020	3
베벨피니언축그룹	D380L-T500A	44	오일페인트그룹	G9000-001	286
베벨피니언축그룹	LX470-T500A	45	외부유압레버그룹	LX480L-T670A	152
본넷트1그룹	LX480L-T810A	214	외부유압레버그룹	MX480L-T770A	204
본넷트2그룹	LX480L-T820A	215	외부유압밸브2그룹	LX480L-T670-2A	154
본넷트2그룹	MX480L-T820A	218	외부유압밸브그룹	MX480L-T650A	145
부변속레버그룹	LX480L-T340A	188	워터펌프그룹	4A200C-E180	33
부변속레버그룹	MX480L-T920A	232	웨이트그룹	LX480L-T1050A	293
부변속포크그룹	LX480L-T210A	88	위치조정레버그룹	LX480L-T770A	202
부변속포크그룹	LX480L-T310A	111	유압블록그룹	LX480L-T740A	167
부변속포크그룹	MX480L-T310A	113	유압블록조합그룹	MX480L-T670A	153
브레이크로드그룹	LX480L-T400A	192	유압승강암그룹	D360-T620A	138
브레이크로드그룹	MX480L-T930A	235	유압실린더그룹	D360-T600-2B	134
브레이크케이스그룹	LX480L-T380A	121	유압실린더그룹	MX480L-T610A	136
브레이크케이스그룹	MX480L-T380A	122	유압실린더그룹	MX480L-T630A	141
브레이크페달그룹	LX480L-T390A	190	유압실린더본체그룹	D360-T610B	135

PARTS GROUP	GROUP NO.	PAGE	PARTS GROUP	GROUP NO.	PAGE
유압실린더커버그룹	EX45H-T596A	201	햇빛가리개그룹(옵션)	LX480L-T1090B	297
유압장치1그룹	LX480L-T630B	140	흡입튜브그룹	LX480L-T760A	171
유압장치2그룹	CK30M-T660A	146	흡입튜브그룹	MX480L-T720A	164
유압튜브그룹	LX480L-T730A	165	흡입필터그룹	LX480L-T750A	170
유압튜브그룹	MX480L-T710A	162	힛치그룹	LX480L-T800A	211
유압필터그룹	MX480L-T680A	156	힛치그룹	MX480L-T800A	213
의자그룹	LX480L-T1015A	246	PTO변속레버그룹	LX480L-T350A	189
의자그룹	MX480L-T1010A	245	PTO변속포크그룹	LX480L-T330A	115
의자그룹	PG35-T1015A	247	PTO변속포크그룹	MX480L-T330A	116
의자밑판그룹	LX480L-T1000A	240	PTO유압튜브그룹	LX480L-T720A	163
의자밑판그룹	MX480L-T1000A	243	PTO축그룹	LX480L-T230A	91
전기장치1그룹	MX480L-T950A	283	PTO축그룹	MX480L-T230A	93
전기장치2그룹	MX480L-T960A	285	PTO카운터축그룹	LX480L-T200A	82
전륜구동축그룹	LX480L-T260A	98	PTO카운터축그룹	MX480L-T200A	84
전륜구동축그룹	MX480L-T260A	101	PTO클러치그룹	D380L-T210A	86
전자제어밸브그룹	MX480L-T640A	142	PTO클러치그룹	DK40-T215A	89
전장품1그룹	LX480L-T880A	272	ROPS그룹	LX480L-T1030A	252
전장품2그룹	LX480L-T890A	273	ROPS그룹	MX480L-T1060A	259
전장품3그룹	LX480L-T900A	277			
주변속레버그룹	LX480L-T280A	186			
주변속레버그룹	MX480L-T910A	229			
주변속포크그룹	LX480L-T270A	106			
주변속포크그룹	MX480L-T270A	108			
주분배밸브그룹	D360-T660A	148			
주축그룹	LX480L-T170A	74			
주축그룹	MX480L-T170A	75			
중간케이스그룹	LX480L-T150A	68			
중간케이스그룹	MX480L-T150A	69			
차동고정포크그룹	LX480L-T370A	119			
차동고정포크그룹	MX480L-T370A	120			
초저속축그룹	LX480L-T250A	97			
추진축그룹	D380L-T560A	60			
카운터축그룹	LX480L-T180A	76			
카운터축그룹	MX480L-T180A	78			
캠축그룹	4B243-E100	11			
캠축그룹	4B243LW-E100	12			
클러치그룹	D360-T100A	63			
클러치레버그룹	D360-T110A	64			
클러치페달그룹	D380L-T120A	185			
클러치페달그룹	DS4510-T2000A	261			
클러치하우징1그룹	MX480L-T130A	66			
클러치하우징그룹1	LX480L-T130A	65			
클러치하우징그룹2	LX480L-T140A	67			
톱링크브라켓그룹	D360-T650B	144			
톱링크브라켓그룹	MX480L-T620A	139			
트랜스밋션케이스그룹	LX480L-T160A	70			
트랜스밋션케이스그룹	MX480L-T160A	72			
파워스티어링유니트그룹	LX480L-T450A	128			
파워스티어링유니트그룹	MX480L-T2030A	172			
페널프레임그룹	LX480L-T920A	230			
펜더그룹	LX480L-T930A	233			
펜더그룹	MX480L-T990A	238			
프레임그룹	MX480L-T2040A	264			
프레임전장품그룹	MX480L-T2080A	269			
플라이휠그룹	4A200A-E120	17			
플라이휠그룹	4B243LXL2-E120	19			
피스톤크랭크축그룹	4B243LWL-E110	13			
피스톤크랭크축그룹	4B243LXL-E110	15			
핸들그룹	MX480L-T1030A	254			
햇빛가리개그룹	LX480L-T1090A	296			

INDEX 3

PARTS GROUP	GROUP NO.	PAGE	PARTS GROUP	GROUP NO.	PAGE
<샤시>			<앞차축>		
3점연결장치1그룹	LX480L-T780A	205	베벨기어축그룹	LX470-T555A	59
3점연결장치1그룹	MX480L-T780A	207	베벨기어축그룹	LX480L-T520A	48
3점연결장치2그룹	D380L-T790A	209	베벨기어케이스그룹	LX470-T540A	56
3점연결장치2그룹	MX480L-T790A	210	베벨기어케이스그룹	LX480L-T510A	46
견인센서브라켓그룹	MX480L-T980A	237	베벨피니언축그룹	D380L-T500A	44
경심수평센서브라켓그룹	MX480L-T970A	236	베벨피니언축그룹	LX470-T500A	45
계기판그룹	LX480L-T850A	225	앞차동장치그룹	EX45H-T525A	50
계기판커버그룹	MX480L-T2050A	265	앞차동장치그룹	LX470-T525A	52
라디에이터그룹	LX480L-T030A	178	앞차축그룹	LX430-T575A	62
라디에이터그룹	MX480L-T030A	182	앞차축그룹	LX480L-T540A	58
명판그룹	LX480L-T1040A	255	앞차축지지대그룹	D380L-T480A	42
명판그룹	MX480L-T1040A	257	앞차축지지대그룹	LX480L-T480A	43
명판그룹	MX480L-T2070A	268	앞차축케이스그룹	LX470-T565A	61
발판그룹	LX480L-T1020A	248	앞차축케이스그룹	LX480L-T530A	54
발판그룹	MX480L-T1020A	250	추진축그룹	D380L-T560A	60
본넷트1그룹	LX480L-T810A	214	<엔진>		
본넷트2그룹	LX480L-T820A	215	가버너그룹	3B183-E170	31
본넷트2그룹	MX480L-T820A	218	가버너그룹	4B243-E170	32
부변속레버그룹	LX480L-T340A	188	교류발전기그룹	4B243LXL2-E200	39
부변속레버그룹	MX480L-T920A	232	교류발전기그룹	4B243LXL-E200	37
브레이크로드그룹	LX480L-T400A	192	기어케이스그룹	4A220TLX-E040	6
브레이크로드그룹	MX480L-T930A	235	냉각수파이프그룹	4B243TLW-E190	36
브레이크페달그룹	LX480L-T390A	190	냉각수호스그룹	3B183LXM-E190	34
브레이크페달그룹	MX480L-T2020A	262	노즐홀더그룹	4A220-E130	20
셔틀레버그룹	DK40-T305A	187	매니폴드그룹	4A200-E220	40
소음기그룹	LX480L-T020A	176	매니폴드그룹	4B243LXL2-E220	41
소음기그룹	LX485L-T020A	177	메인베어링케이스그룹	4B243-E050	8
악셀레이터그룹	DS4510-T2060A	266	밸브로커암그룹	4A220A-E080	9
악셀레이터그룹	LX480L-T860A	227	속도조정레버그룹	3B183-E150	25
앞차축브라켓그룹	LX480L-T550A	199	실린더블록그룹	4B243-E010	1
앞차축프레임그룹	LX480L-T430A	194	실린더헤드커버그룹	4B243LW-E030	4
앞차축프레임그룹	MX480L-T430A	197	실린더헤드커버그룹	4B243LX-E090	10
에어크리너그룹	LX480L-T010A	174	실린더헤드커버그룹	4B243LXM-E030	5
연료탱크그룹	LX480L-T830A	220	엔진정지레버그룹	3B183-E160	27
연료탱크그룹	MX480L-T830A	222	엔진정지레버그룹	4B243LXL2-E160	29
연료필터그룹	LX480L-T840A	223	연료캠축그룹	4B243-E140	21
외부유압레버그룹	MX480L-T770A	204	연료캠축그룹	4B243LX-E140	23
위치조정레버그룹	LX480L-T770A	202	오일팬그룹	4B243-E020	3
유압실린더커버그룹	EX45H-T596A	201	워터펌프그룹	4A200C-E180	33
의자그룹	LX480L-T1015A	246	캠축그룹	4B243-E100	11
의자그룹	MX480L-T1010A	245	캠축그룹	4B243LW-E100	12
의자그룹	PG35-T1015A	247	플라이휠그룹	4A200A-E120	17
의자밑판그룹	LX480L-T1000A	240	플라이휠그룹	4B243LXL2-E120	19
의자밑판그룹	MX480L-T1000A	243	피스톤크랭크축그룹	4B243LWL-E110	13
주변속레버그룹	LX480L-T280A	186	피스톤크랭크축그룹	4B243LXL-E110	15
주변속레버그룹	MX480L-T910A	229	<옵션>		
클러치페달그룹	D380L-T120A	185	뒷바퀴그룹	EX40-T525A	291
클러치페달그룹	DS4510-T2000A	261	뒷바퀴그룹	LX480L-T420A	288
페널프레임그룹	LX480L-T920A	230	뒷바퀴그룹	MX480L-T3030B	299
펜더그룹	LX480L-T930A	233	앞바퀴그룹	D43-T510A	289
펜더그룹	MX480L-T990A	238	앞바퀴그룹	DK501JP-T5100	290
프레임그룹	MX480L-T2040A	264	앞바퀴그룹	LX485L-T570A	292
프레임전장품그룹	MX480L-T2080A	269	앞바퀴그룹	MX480L-T3010B	298
핸들그룹	MX480L-T1030A	254	앞웨이트그룹	LX480L-T1080-1A	295
힛치그룹	LX480L-T800A	211	앞웨이트그룹	LX480L-T1080A	294
힛치그룹	MX480L-T800A	213	오일페인트그룹	G9000-001	286
PTO변속레버그룹	LX480L-T350A	189	웨이트그룹	LX480L-T1050A	293
ROPS그룹	LX480L-T1030A	252	햇빛가리개그룹	LX480L-T1090A	296
ROPS그룹	MX480L-T1060A	259	햇빛가리개그룹(옵션)	LX480L-T1090B	297

PARTS GROUP	GROUP NO.	PAGE	PARTS GROUP	GROUP NO.	PAGE
<유압>			주변속포크그룹	MX480L-T270A	108
기어펌프그룹	DK40-T705A	158	주축그룹	LX480L-T170A	74
기어펌프그룹	MX480L-T700A	157	주축그룹	MX480L-T170A	75
리프트실린더그룹	MX480L-T740A	168	중간케이스그룹	LX480L-T150A	68
모듈레이터밸브그룹	MX480L-T660A	151	중간케이스그룹	MX480L-T150A	69
모듈레이트밸브그룹	LX480L-T710A	160	차동고정포크그룹	LX480L-T370A	119
스티어링실린더그룹	LX470-T595A	133	차동고정포크그룹	MX480L-T370A	120
스티어링실린더그룹	LX480L-T460A	130	초저속축그룹	LX480L-T250A	97
스티어링실린더커버그룹	LX480L-T470A	132	카운터축그룹	LX480L-T180A	76
오일쿨러그룹	MX480L-T730A	166	카운터축그룹	MX480L-T180A	78
외부유압레버그룹	LX480L-T670A	152	클러치그룹	D360-T100A	63
외부유압밸브2그룹	LX480L-T670-2A	154	클러치레버그룹	D360-T110A	64
외부유압밸브그룹	MX480L-T650A	145	클러치하우징1그룹	MX480L-T130A	66
유압블록그룹	LX480L-T740A	167	클러치하우징그룹1	LX480L-T130A	65
유압블록조합그룹	MX480L-T670A	153	클러치하우징그룹2	LX480L-T140A	67
유압승강암그룹	D360-T620A	138	트랜스밋션케이스그룹	LX480L-T160A	70
유압실린더그룹	D360-T600-2B	134	트랜스밋션케이스그룹	MX480L-T160A	72
유압실린더그룹	MX480L-T610A	136	PTO변속포크그룹	LX480L-T330A	115
유압실린더그룹	MX480L-T630A	141	PTO변속포크그룹	MX480L-T330A	116
유압실린더본체그룹	D360-T610B	135	PTO축그룹	LX480L-T230A	91
유압장치1그룹	LX480L-T630B	140	PTO축그룹	MX480L-T230A	93
유압장치2그룹	CK30M-T660A	146	PTO카운터축그룹	LX480L-T200A	82
유압튜브그룹	LX480L-T730A	165	PTO카운터축그룹	MX480L-T200A	84
유압튜브그룹	MX480L-T710A	162	PTO클러치그룹	D380L-T210A	86
유압필터그룹	MX480L-T680A	156	PTO클러치그룹	DK40-T215A	89
전자제어밸브그룹	MX480L-T640A	142			
주분배밸브그룹	D360-T660A	148			
톱링크브라켓그룹	D360-T650B	144			
톱링크브라켓그룹	MX480L-T620A	139			
파워스티어링유니트그룹	LX480L-T450A	128			
파워스티어링유니트그룹	MX480L-T2030A	172			
흡입튜브그룹	LX480L-T760A	171			
흡입튜브그룹	MX480L-T720A	164			
흡입필터그룹	LX480L-T750A	170			
PTO유압튜브그룹	LX480L-T720A	163			
<전장>					
라이트그룹	LX480L-T910A	279			
밧데리그룹	LX480L-T870A	271			
엔진전장품그룹	MX480L-T940A	281			
전기장치1그룹	MX480L-T950A	283			
전기장치2그룹	MX480L-T960A	285			
전장품1그룹	LX480L-T880A	272			
전장품2그룹	LX480L-T890A	273			
전장품3그룹	LX480L-T900A	277			
<트랜스미션>					
뒷차동장치그룹	D43-T270A	104			
뒷차동장치조합그룹	MX480L-T360A	117			
뒷차축그룹	D380L-T410A	124			
뒷차축그룹	MX480L-T410A	126			
부변속포크그룹	LX480L-T210A	88			
부변속포크그룹	LX480L-T310A	111			
부변속포크그룹	MX480L-T310A	113			
브레이크케이스그룹	LX480L-T380A	121			
브레이크케이스그룹	MX480L-T380A	122			
셔틀변속포크그룹	LX480L-T290A	110			
셔틀축그룹	LX480L-T190A	80			
스파이럴베벨기어그룹	LX480L-T240A	95			
전륜구동축그룹	LX480L-T260A	98			
전륜구동축그룹	MX480L-T260A	101			
주변속포크그룹	LX480L-T270A	106			