국제 산파 고속 승용이앙기

6조식
산 파 VP6

부품명세서

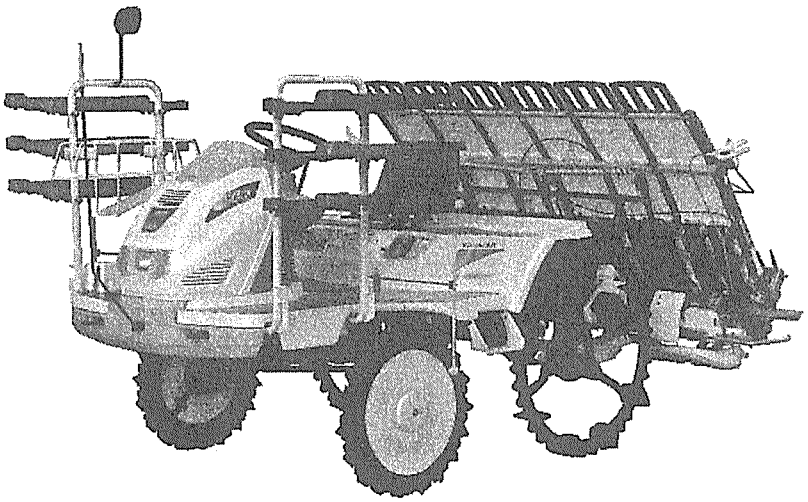

부품목록 사용에 대하여

1. 이 부품목록은 국제고속승용이앙기 GP8(U)형의 전부품이 실려있습니다.
2. 부품을 주문하실 때는 다음 사항을 기입하여 주십시오.
   (1). 찾 기 번 호
   (2). 부 품 번 호
   (3). 부 품 명 칭
   (4). 수　　량
3. 부품구입은 폐사 및 폐사 대리점에 신청하여 구입하시기 바랍니다.

부품소모빈도표시

A : 소 모 성 부 품
B : 준 소 모 성 부 품
C : 내 구 성 부 품

목 차

1. 실린더 블럭 125
2. 실린더해드/본네트 126
3. 크랭크샤프트, 피스톤, 캠샤프트 127
4. 에어 크리너 128
5. 캬브레타 129
6. 컨트롤장치 130
7. 플라이휠 마그넷, 시동장치 131
8. 악세서리 132
9. 명판 133
10. 엔진관련 134
11. 연료 파이프 135
12. 연료 탱크 136
13. 유압 펌프 137
14. 컨트롤 밸브 138
15. 승강 실린더 139
16. 스톱 밸브 140
17. 제너레이터 141
18. 롤링 벨브 142
19. 롤링 실린더 143
20. 유압배관 케이스 144
21. 유압배관 145
22. 전장품 1 146
23. 전장품 2 148
24. 전장품 (UFO) 149
25. 전장품 (마커해제) 150
26. 전장품 3 151
27. 엔진 풀리 152
28. 카운터 풀리 153
29. 입력 전동 154
30. HST 155
31. 미션케이스 156
32. 펌프구동 157
33. 부변속축 158
34. 카운터 축 159
35. 리어 출력 160
36. 프런트 스파이럴 피니언 161
37. 브레이크 162
38. PTO 변속축 163
39. 식부 출력축 164
40. 시비기 구동 165
41. 주행 변속조작 166
42. 식부 클러치조작 167
43. 프런트 액슬 케이스 168
44. 프런트 차종 케이스 169
45. 프런트 차동축 170
46. 프런트 드라이브 샤프트 171
47. 전차축 172
48. 차동 로크 173
49. 리어 액슬 케이스 174
50. 리어 액슬 입력 175
51. 사이드 클러치 축 176
52. 리어 파이널 축 177
53. 사이드 클러치 암 178
54. 후차륜 900 179
55. 전차륜 180
56. 식부 전동 181
57. 프레임 182
58. 연결프레임 183
59. 톱 링크 184
60. 하부 링크 185
61. 본 네트 186
62. 조작 판넬 187
63. 컬럼 커버 188
64. 스텝 189
65. 스텝 스테이, 스텝발판 190
66. 흙맑이판 191

67. 시트 192
68. 스티어링 기어 케이스 193
69. 스티어링 구동 194
70. 트랙로드 195
71. 스티어링 휠, 필트 레버 196
72. 사이드 클러치 조작 197
73. 주클러치 조작 198
74. 브레이크페달, 로드, 주차 199
75. 차동 로크조작 200
76. 주 변속레버 201
77. HST 조작 202
78. 변속페달 203
79. 속도유지레버 204
80. 엔진조작 205
81. P.T.O 변속 206
82. 식부레버 207
83. 식부레버조작 208
84. 변속암 209
85. P.T.O 클러치 210
86. 유니트 클러치레버 211
87. 유니트 클러치조작 212
88. 유니트 클러치 와이어 213
89. 후진연동승강 214
90. 감도조절 215
91. 마커조작 216
92. 회잉송케이스 217
93. 식부프레임 218
94. 식부횡 구동 219
95. 식부종 구동 220
96. 식부암축 221
97. 종이송 구동 222
98. 종, 횡이송 스크류구동축 223
99. 유니트 클러치 암 224
100. 로타 케이스 225
101. 로타 케이스 226
102. 식부암, 식부침 227
103. 식부히치, 롤링 스프링 228
104. 센타플로트 229
105. 사이드플로트 230
106. 심음깊이 231
107. 유압센서 232
108. 묘취조절 233
109. 묘탑재대 234
110. 연장묘대 235
111. 묘 매트누름 236
112. 묘 대암 237
113. 종이송 축, 벨트롤라 238
114. 축받이 239
115. 캠 240
116. 종이송 클러치 241
117. 가이드 레일 242
118. 가이드 레일 243
119. 묘대지지 244
120. 사이드 범퍼 245
121. 예비묘대 스테이 246
122. 예비묘대, 빈상자 적재대 247
123. 백밀러 248
124. 선긋기마커 249
125. 센터마커, 사이드마커 250
126. 흙 막이판 251
127. 명판 252
128. 안전명판 253
129. 부대부품 254

1. 실린더 블럭

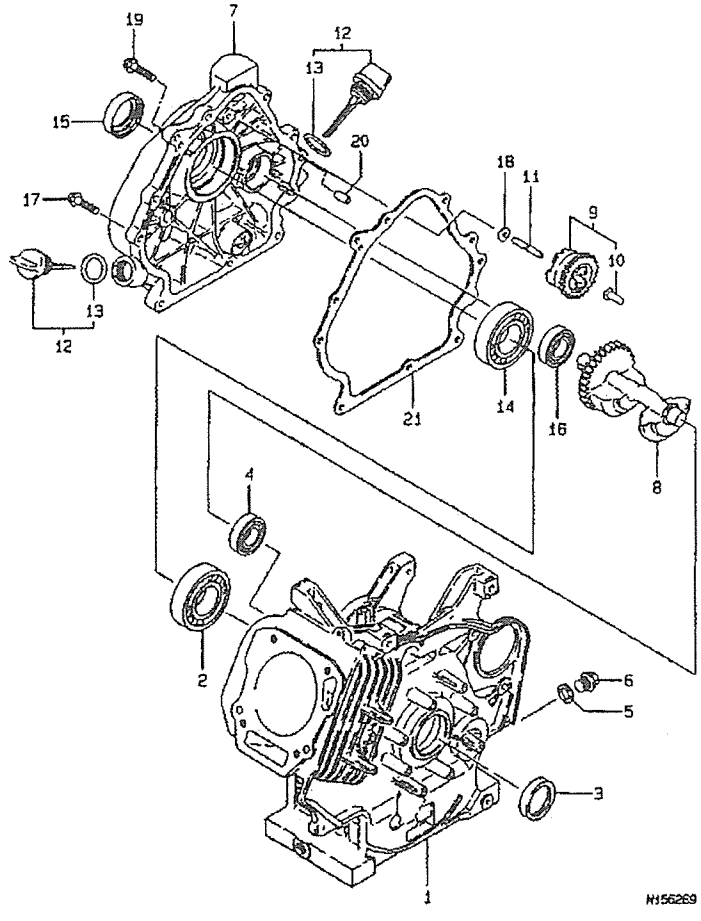

1. 실린더 블럭

부품 No.	부품 번호 Part No.	품 명 Part Name	수 량 (Q'ty)	비고 Remarks
1	KB47001BA	실린더 블럭	1	
2	KW11006AA	볼베어링	1	
3	KW29002AA	어일실	1	
4	S111X62X030	볼베어링 6203	1	
5	ZZZ70013A	플러그 패킹	1	
6	FN11223	플러그	1	
7	160999-01430	크랭크케이스 커버	1	
8	KD51003AA	벨런스 샤프트	1	
9	KG01003CA	가버너 기어 조합	1	
10	KG14004AA	가버너 라이다	1	
11	KG22004AA	가버너 샤프트	1	
12	KL21010EA	오일게이지	2	
13	S655W21	o링	2	
14	KW11006AA	볼베어링	1	
15	KW29002AA	오일실	1	
16	S111X62X030	볼베어링 6203	1	
17	B800B08X030	플랜지볼트	8	
18	FA28247	칼라	1	
19	KU14031AA	플랜지볼트	1	
20	KU44001AA	평행핀	2	
21	160999-01490	가스켓 (크랭크케이스 커버)	1	

2. 실린더 헤드&본네트

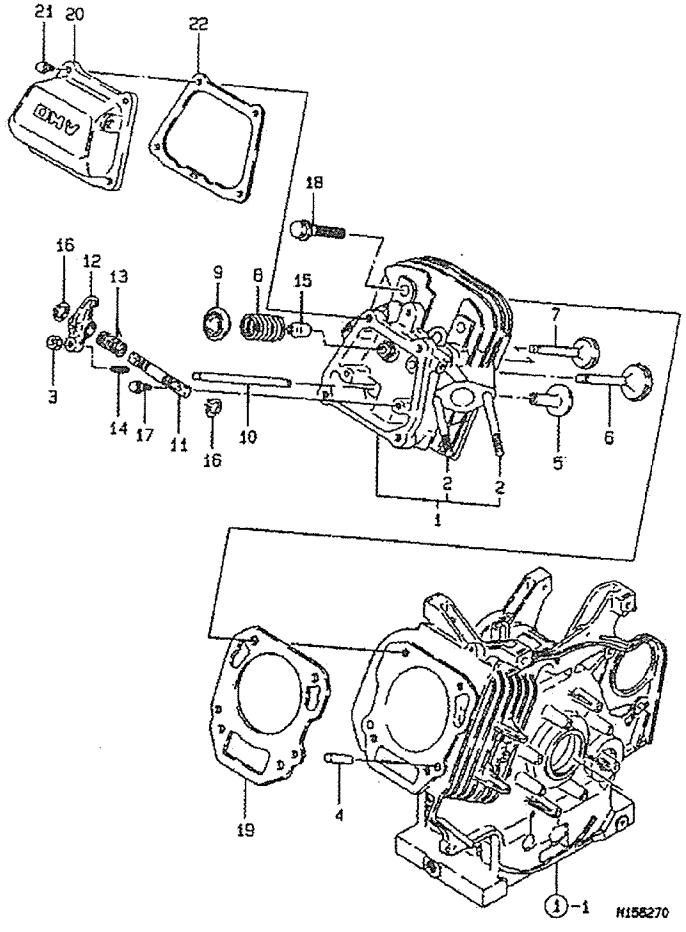

2. 실린더 헤드&본네트

부품 No.	부품 번호 Part No.	품 명 Part Name	수 량 (Q'ty)	비고 Remarks
1	KC02033CA	실린더 헤드 조합	1	
2	B155B06X110	스텃 볼트	2	
3	FR46870	너트	2	
4	KU44001AA	평행핀	2	
5	KV25001AA	태피트	2	
6	KV37001AA	흡기밸브	1	
7	KV45005AA	배기밸브	1	
8	KV56001AA	밸브 스프링	2	
9	KV68001AA	밸브 스프링 리테이너	2	
10	160999-14410	푸시로드	2	
11	KV72004AA	로커암축	1	
12	KV72005AA	로커암	2	
13	KV72006AA	로커암 스프링	1	
14	KV73003AA	어저스트 스크류	2	
15	KW21004AA	밸브 스템 실	1	
16	S510P12	링	2	
17	B800B06X020	플랜지 볼트	2	
18	B800B10X65	플랜지 볼트	4	
19	KC68001AA	헤드 가스켓	1	
20	KC09004AA	헤드 커버	1	
21	B805B06X012	플랜지 볼트	4	
22	160999-11320	가스켓(본네트)	1	

3. 크랭크 샤프트, 피스톤 & 캠 샤프트

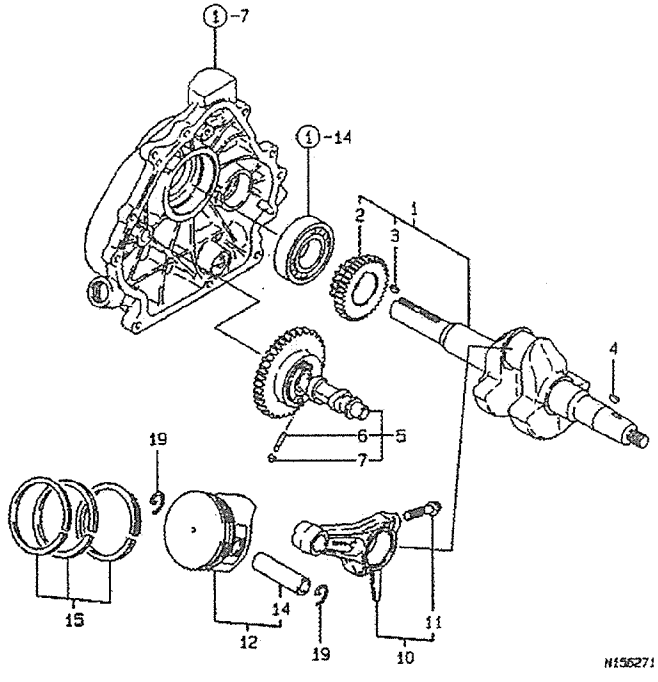

3. 크랭크 샤프트, 피스톤 & 캠 샤프트

부품 No.	부품 번호 Part No.	품 명 Part Name	수 량 (Q'ty)	비고 Remarks
1	KD0236AA	크랭크 샤프트 조합	1	
2	KD63024AA	크랭크 샤프트 기어	1	
3	W430B05X016	반달키 5×16	1	
4	W430B05X016	반달키 5×16	1	
5	160999-14060	캠샤프트 완성	1	
6	160999-14500	니들(데콤프)	1	
7	160699-14510	C형 스냅링 (니들	1	
10	KD03012AA	커넥팅로드 조합	1	
11	KD70001AA	볼트	2	
12	160999-22020	피스톤 완성	1	
14	160999-22300	피스톤 핀	1	
15	160999-22120	피스톤 링 셋트	1	
19	160999-22320	스냅링(피스톤 핀)	2	

4. 에어 크리너

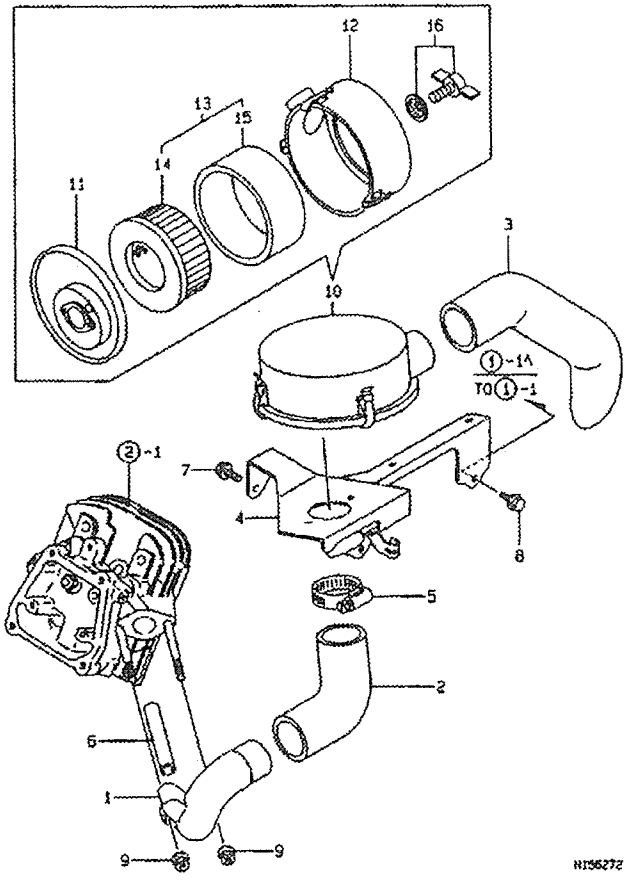

4. 에어 크리너

부품 No.	부품 번호 Part No.	품 명 Part Name	수 량 (Q'ty)	비고 Remarks
1	KA60011AA	흡기 엘보우	1	
2	KA60012AA	흡기 파이프(단)	1	
3	KA60013AA	흡기 파이프	1	
4	KA90133AA	브라켓	1	
5	KU60018AA	클램프	1	
6	ZZ70002K	브리쟈 파이프	1	
7	B800A06X012	플랜지 볼트	1	
8	B805B06X016	플랜지 볼트	3	
9	N801A06	플랜지 너트	2	
10	160999-12611	에어 크리너 완성	1	
11	160999-12620	케이스 (에어 크리너)	1	
12	160999-12631	커버 (에어 크리너)	1	
13	160999-12640	엘리멘트 (에어 크리너)	1	
14	160798-12570	에어 크리너 엘리멘트	1	
15	160798-12580	스폰지(에어 크리너)	1	
16	124195-12610	나비 볼트	1	

5. 캬브레타

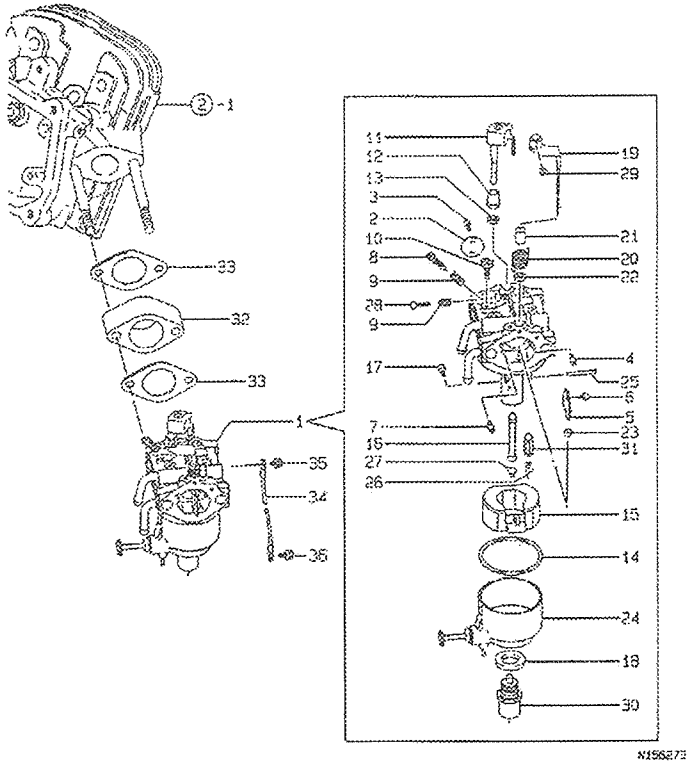

5. 캬브레타

부품 No.	부품 번호 Part No.	품 명 Part Name	수 량 (Q'ty)	비고 Remarks
1	KK16015AA	캬브레타 (F)	1	
2	KK16015AA002	스로틀 밸브	1	
3	KK16009AA003	스크류	2	
4	KK16015AA004	제트	1	
5	KK16011LC005	쵸크밸브	1	
6	KK13012AA005	스크류	2	
7	KK16009AA007	제트	1	
8	KK12008AE007	어져스트	1	
9	FA27080XX003	스프링	2	
10	KK74508AA500	파이롯트	1	
11	KK16009BA011	스로틀 샤프트	1	
12	KK16009AA012	링	1	
13	KK12008AE016	실	1	
14	KK15003AE014	패킹	1	
15	KK15003AE015	플로트	1	
16	KK74524AA122	메인 노즐	1	
17	KK16015AA017	메인 제트	1	
18	KK12008CC026	패킹	1	
19	KK16015AA019	쵸크 레버	1	
20	KK16015AA020	스프링	1	
21	KK13019AF019	링	1	
22	KK13018AA020	실	1	
23	KK15003AE024	링	1	
24	KK16015AA024	플로트 챔버	1	
25	KK15003AE027	핀	1	
26	KK12008AE011	클립	1	
27	KK16015AA028	스크류	1	
28	KK16009AA030	스크류	1	
29	KK16005AA033	볼트	1	
30	KK16015AA031	솔레노이드	1	
31	KK15003AE026	니들밸브	1	
32	KK34001BA	인슈레타	1	
33	KW34052AA	캬브레타 가스켓	2	
34	KE90096AA	리드 와이어	1	
35	B800A06X008	플랜지 볼트	1	
36	B805B06X012	플랜지 볼트	1	

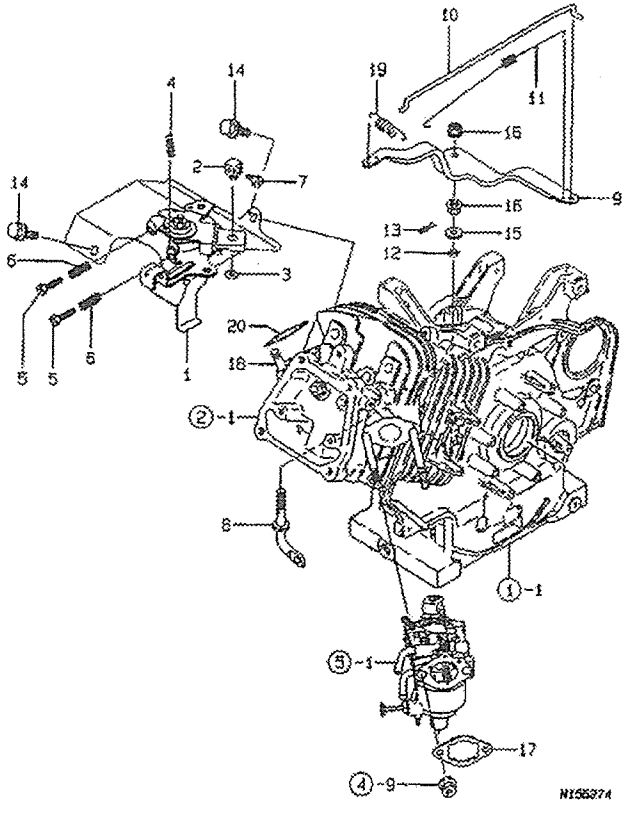

6. 컨트롤 장치

부품 No.	부품 번호 Part No.	품 명 Part Name	수 량 (Q'ty)	비고 Remarks
1	KG03037AA	컨트롤 판넬	1	
2	KR30008AA	스토퍼	1	
3	S500P04	링	1	
4	KG35007AA	리턴 스프링	1	
5	KU14028AA	볼트	2	
6	KU80013BA	스프링	2	
7	B75104X008	볼트	1	
8	KG22009AA	가바너 샤프트	1	
9	KG31017AA	가바너 레버	1	
10	KG41017AA	가바너 로드	1	
11	KG42013AA	로드 스프링	1	
12	KG90016AA	더스트 실	1	
13	KU70006AA	클립	1	
14	B805B06X012	플랜지 볼트	2	
15	KG90015AA	와셔	1	
16	KU24002AA	너트	2	
17	KW34055AA	캬브레터 가스켓	1	
18	B155B08X020	스텃 볼트	2	
19	160999-66021	가버너 스프링	1	
20	KM70032AB	머플러 가스켓	1	

7. 플라이휠 마그넷 & 시동장치

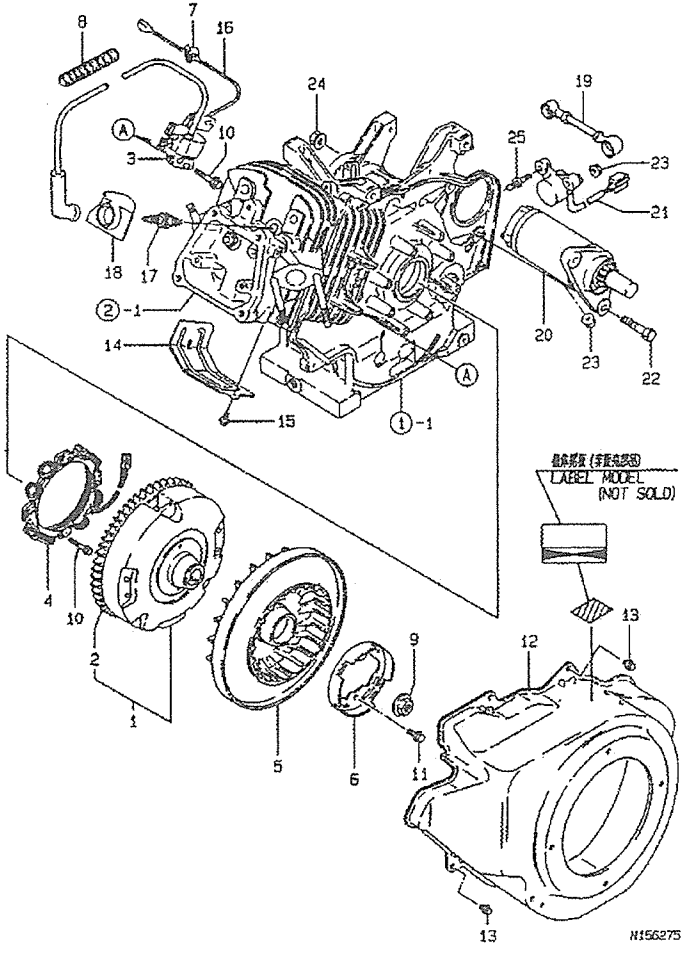

7. 플라이휠 마그넷 & 시동장치

부품 No.	부품 번호 Part No.	품 명 Part Name	수 량 (Q'ty)	비고 Remarks
1	KE02078BA	플라이휠 기어 조합	1	
2	KS90027AA	링기어	1	
3	KE25004AA	점화코일	1	
4	KE25008AA	충전코일	1	
5	KE90128AA	팬	1	
6	KE90129AA	리데이너	1	
7	KU70007AA	클립	1	
8	KE90086AA	튜브	1	
9	FA29015	플랜지 너트	1	
10	KU12020AA	스크류	6	
11	KU14036AA	플랜지 볼트	2	
12	KH28008AD	팬 커버	1	
13	B805B06X012	플랜지 볼트	4	
14	KH40020AA	실린더 커버	1	
15	B805B06X012	플랜지 볼트	2	
16	KE90057AA	리드 와이어	1	
17	KE41005AA	점화 플러그	1	
18	KU50026AA	캡	1	
19	KE90157AA	리드 와이어	1	
20	KS11011AA	시동 모터	1	
21	KS11012AA022	시동 릴레이 조합	1	
22	FA28198	볼트	2	
23	N801A06	플랜지 너트	3	
24	N801A08	플랜지 너트	2	
25	KU14037AA	볼트	2	

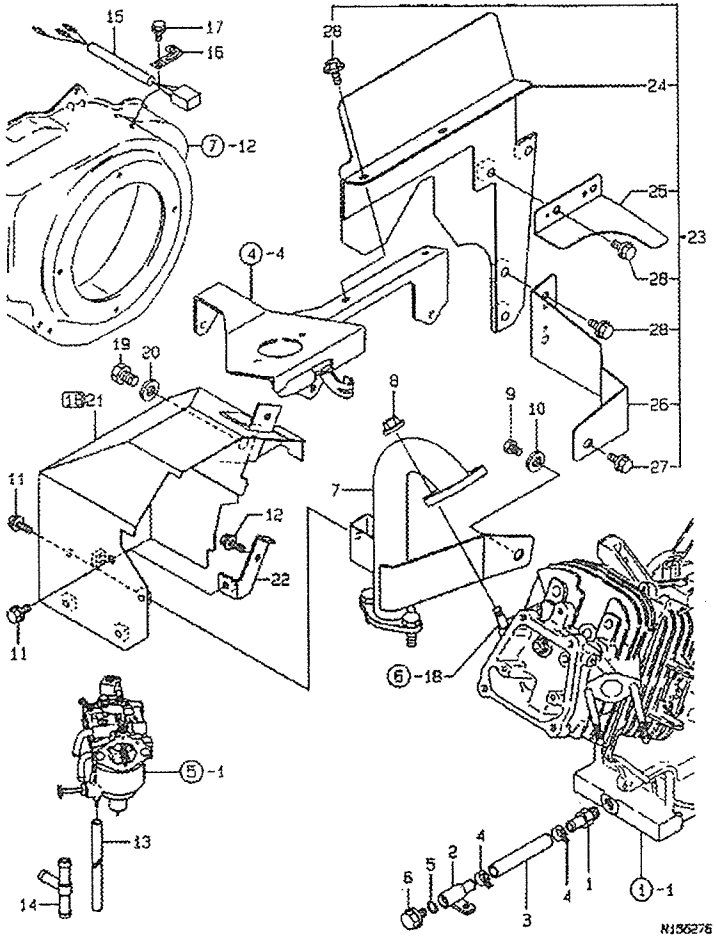

8. 악세서리

부품 No.	부품 번호 Part No.	품 명 Part Name	수 량 (Q'ty)	비고 Remarks
1	160999-01950	니플A (드레인)	1	
2	160999-01880	니플B (드레인)	1	
3	160999-01890	드레인 파이프	1	
4	23080-014000	호스 클램프 14	2	
5	24311-000100	O링 1A P 10.0	1	
6	26106-100162	플랜지 볼트 10×16	1	
7	160999-13630	배기관	1	
8	26366-080002	플랜지 너트 8	2	
9	160999-45910	볼트 7/16UNC	1	
10	22117-120000	와셔	1	
11	26106-060122	플랜지 볼트 M6×12	2	
12	26476-060142	태핑볼트 M6×14	1	
13	160991-56880	호스 D5/3×420	1	
14	160999-59560	분리 호스	1	
15	160999-77500	와이어 하네스	1	
16	160260-78700	클램프 (리드 와이어)	1	
17	26106-060102	플랜지 볼트 M6×10	1	
18	160999-45930	우레탄 실	1	
19	160999-45910	볼트 7/16UNC	1	
20	22117-120000	와셔	1	
21	160999-45300	방열 커버	1	
22	160999-45310	스테이 (방열 커버)	1	
23	160999-45350	흡기 차단판 완성	1	
24	160999-45320	흡기 차단판 (A	1	
25	160999-45330	흡기 차단판 (B	1	
26	160999-45340	흡기 차단판 (C	1	
27	26106-060082	플랜지 볼트 M6×8	1	
28	26106-060122	플랜지 볼트 M6×12	6	

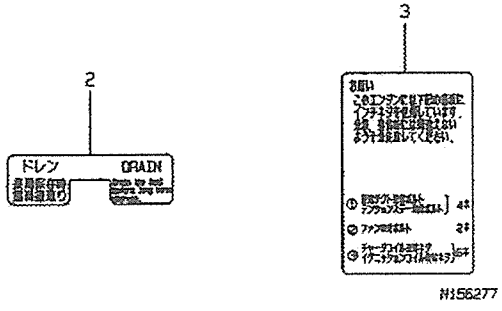

9. 명판

부품 No.	부품 번호 Part No.	품 명 Part Name	수 량 (Q'ty)	비고 Remarks
2	160690-07260	명판 (연료 빼기)	1	
3	160999-07550	명판 (인치 볼트)	1	

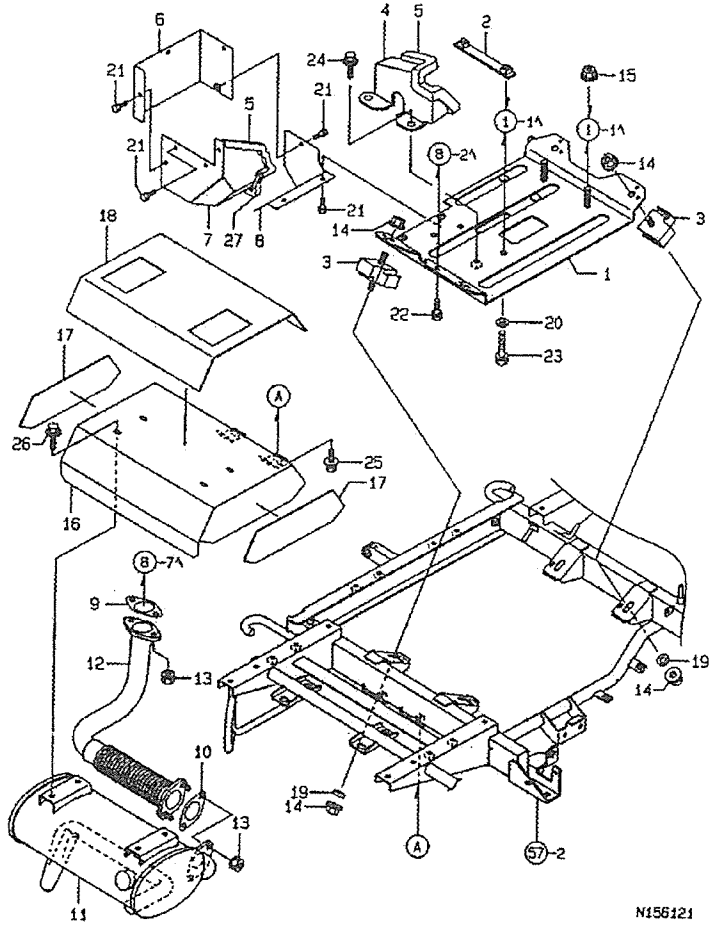

10. 엔진 관련

부품 No.	부품 번호 Part No.	품 명 Part Name	수 량 (Q'ty)	비고 Remarks
1	1C7100-01050	엔진 프레임	1	
2	1C7010-01100	너트 판	1	
3	1C7100-01120	엔진 방진고무	4	
4	1C7010-01200	방열판	1	
5	1C7010-01250	틈새 테잎	2	
6	1C7100-01800	방열커버 전	1	
7	1C7100-01850	방열커버 후	1	
8	1C7100-01900	방열커버 하	1	
9	160890-13210	패킹 (머플러)	1	
10	183671-13211	가스켓 (머플러 파이프)	1	
11	160999-13610	머플러	1	
12	160999-13620	배기관	1	
13	194990-22050	스프링와셔붙이 너트 8	4	
14	194990-22150	스프링와셔붙이 너트 10	8	
15	194990-22150	스프링와셔붙이 너트 10	2	
16	1C7100-38150	머플러 커버	1	
17	1C7100-38200	단열시트 (머플러A)	2	
18	1C7100-38210	단열시트 (머플러B)	1	
19	22137-100000	와셔 10	4	
20	22137-100000	와셔 10	2	
21	26016-060122	볼트 6×12	9	
22	26016-080162	볼트 8×16	1	
23	26016-100452	볼트 10×45	2	
24	26018-080162	볼트 8×16	2	
25	26018-080162	볼트 8×16	2	
26	26018-080202	볼트 8×20	4	
27	1C7100-01890	틈새 테잎 100	1	

11. 연료 파이프

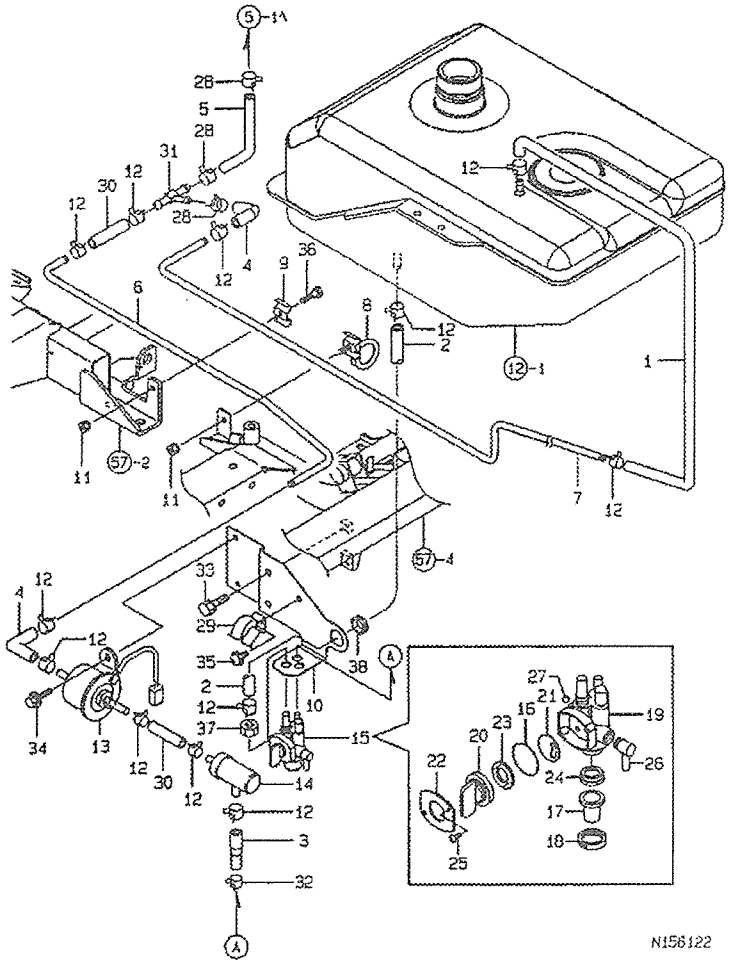

11. 연료 파이프

부품 No.	부품 번호 Part No.	품 명 Part Name	수 량 (Q'ty)	비고 Remarks
1	1C6980-01201	FO 호스 (탱크-여과기)	1	
2	1C7100-01300	FO 호스 (탱크-여과기)	1	
3	1C7100-01310	FO 호스 (여과기-필터)	1	
4	1C7100-01340	FO 호스 (3T-드레인)	2	
5	1C7100-01350	FO 호스 (3T-기화기)	1	
6	1C7100-01410	FO 파이프 (P-기화기)	1	
7	1C7100-01420	FO 파이프 (드레인)	1	
8	1C7100-01450	강도와이어 가이드	1	
9	1C7100-01480	FO 파이프 클램프 B	1	
10	1C7100-01500	FO부품 브라켓	1	
11	194990-22040	스프링와셔붙이 너트 6	2	
12	106990-44660	호스클램프 12	12	
13	160999-52110	피드 펌프	1	
14	160999-55300	연료 필터	1	
15	160999-55310	FO 여과기 완성	1	
16	160999-55320	O링	1	
17	160999-55330	캡	1	
18	160710-55360	링	1	
19	160999-55500	보디	1	
20	160999-55510	레버	1	
21	160999-55520	밸브 패킹	1	
22	160999-55530	플레이트	1	
23	160999-55540	웨이브 와셔	1	
24	160999-55550	패킹	1	
25	160999-55560	남비작은나사	2	
26	160999-55570	L형 죠인트	1	
27	160999-55580	볼	1	
28	23080-012000	호스클램프 12	3	
29	160999-55900	홀더 (FO필터)	1	
30	160999-59320	FO호스 (C)	2	
31	160999-59560	T연결대	1	
32	124060-77680	호스클램프	1	
33	26016-080162	볼트 8×16	2	
34	26018-060162	볼트 6×16	2	
35	26023-060122	남비작은나사 6×12	1	
36	26116-060162	볼트 6×16	1	
37	26757-100002	고정너트 10	1	
38	29311-162000	그로멧 16.0×2.0	1	

12. 연료 탱크

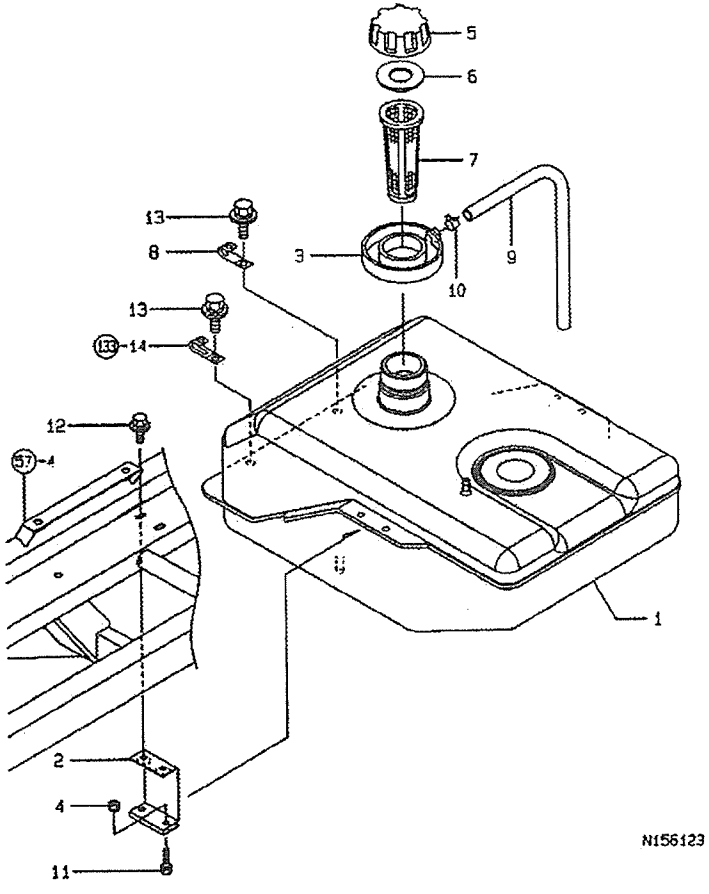

12. 연료 탱크

부품 No.	부품 번호 Part No.	품 명 Part Name	수 량 (Q'ty)	비고 Remarks
1	1C7100-02000	연료 탱크	1	
2	1C7100-02050	연료 탱크 고정판	2	
3	1C6860-02300	연료 받이	1	
4	194990-22040	스프링와셔붙이 너트 6	4	
5	160610-55040	캡 (FO 탱크)	1	
6	1C6054-62030	연료탱크 패킹	1	
7	1E6070-81360	필터	1	
8	1E6102-83230	베터리 케이블 클램프	1	
9	23061-100470	비닐파이프 10×470	1	
10	23080-013000	호스클램프 13	1	
11	26016-060202	볼트 6×20	4	
12	26018-060162	볼트 6×16	4	
13	26018-080202	볼트 8×20	2	

13. 유압 펌프

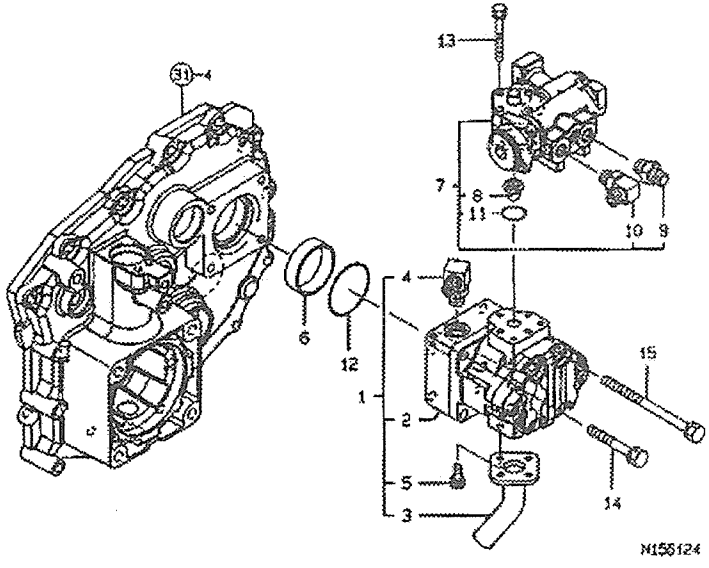

13. 유압 펌프

부품 No.	부품 번호 Part No.	품 명 Part Name	수 량 (Q'ty)	비고 Remarks
1	1C7100-04000	유압 펌프 완성	1	
2	1C7100-04010	유압 펌프	1	
3	1C7100-04750	색션 플랜지	1	
4	172520-76220	o링 엘보우 1/4	1	
5	26450-060142	6각구멍 볼트 6×14	3	
6	1C7100-04020	칼라 50×44×14	1	
7	1C7100-04050	플로 디바이더 완성	1	
8	194556-42220	스트레이너 A	1	
9	172520-76210	피팅 1/4	1	
10	172520-76220	O링 엘보우 1/4	1	
11	24315-000210	O링 1B-P21	1	
12	24321-000500	O링 1A G 50.0	1	
13	26016-060502	볼트 6×50	4	
14	26016-080552	볼트	2	
15	26016-081102	볼트 8×110	2	

14. 컨트롤 밸브

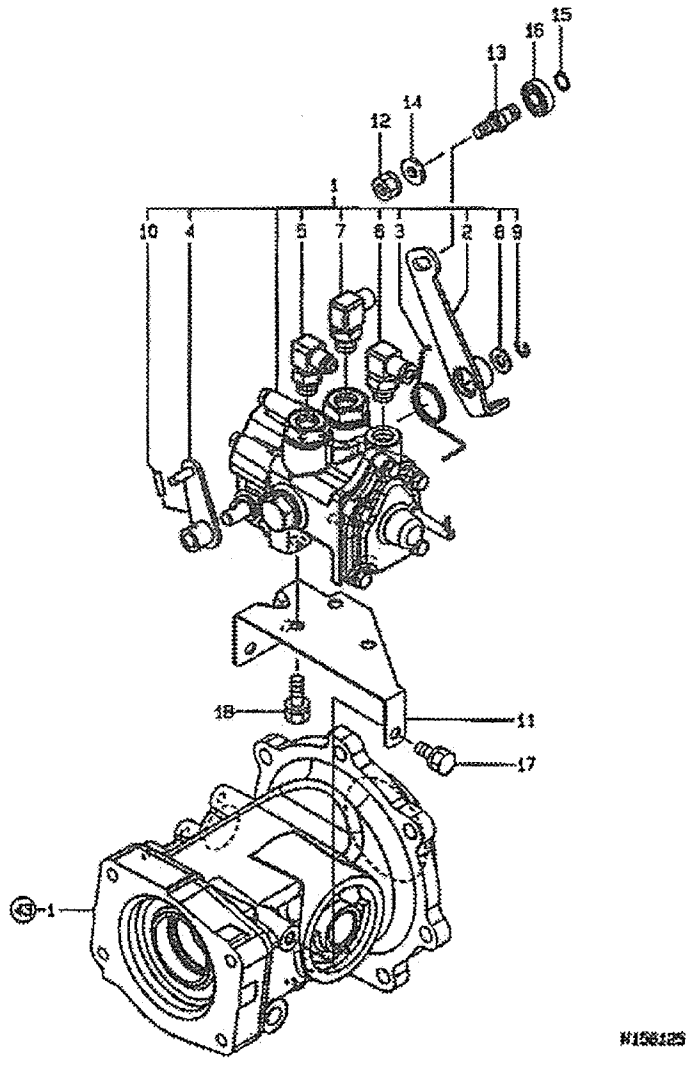

14. 컨트롤 밸브

부품 No.	부품 번호 Part No.	품 명 Part Name	수 량 (Q'ty)	비고 Remarks
1	1C7100-04100	컨트롤 밸브 완성 14-1	1	
2	1C7100-04400	밸브암 A	1	
3	1C7100-04440	밸브암 스프링	1	
4	1C7100-04450	밸브암 B	1	
5	1C6700-22030	엘보우 PF 1/4	1	
6	1E8605-56620	엘보우 (오일쿨러)	1	
7	172520-76220	O링 엘보우 1/4	1	
8	22137-080000	와셔 8	1	
9	22272-000080	스냅링 8	1	
10	22351-040016	스프링핀 4.0A×16	1	
11	1C7100-04200	밸브 취부판	1	
12	194990-2050	스프링와셔붙이 너트 8	1	
13	1C6560-55250	후진 연동 롤러핀	1	
14	22137-080000	와셔 8	1	
15	22242-000100	스냅링 10	1	
16	24104-060004	베어링 6000UU	1	
17	26016-080162	볼트 8×16	3	
18	26016-080202	볼트 8×20	3	

15. 승강 실린더

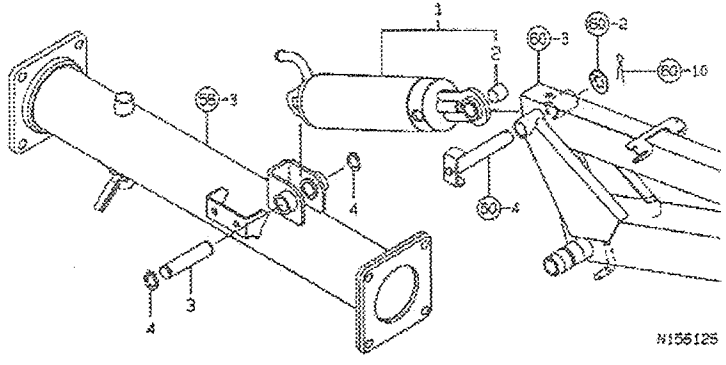

15. 승강 실린더

부품 No.	부품 번호 Part No.	품 명 Part Name	수 량 (Q'ty)	비고 Remarks
1	1C7100-04250	승강 실린더 조합	1	
2	24550-015150	드라이 부시 15×15	1	
3	1C7100-04350	실린더 핀	1	
4	22242-000160	스냅링 (축용 16)	2	

16. 스톱 밸브

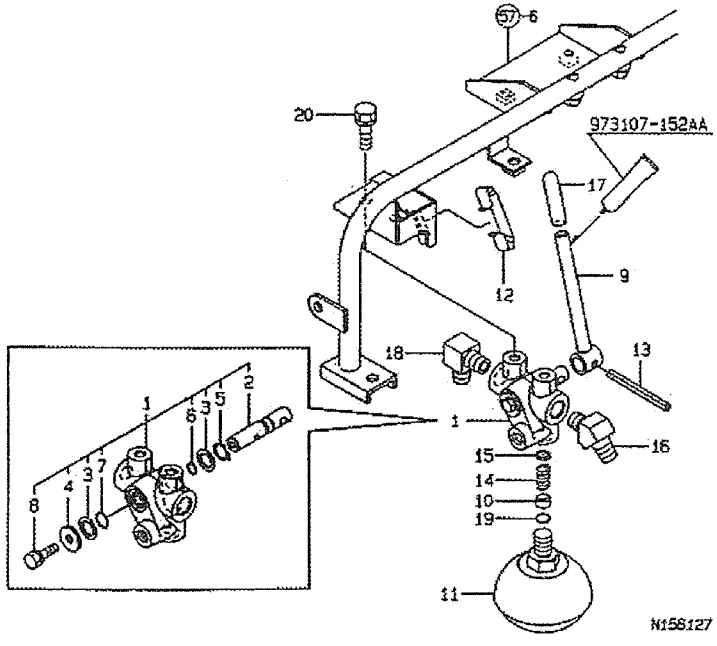

16. 스톱 밸브

부품 No.	부품 번호 Part No.	품 명 Part Name	수 량 (Q'ty)	비고 Remarks
1	1C7100-04130	스톱 밸브 조합	1	
2	1C7100-04150	스톱 밸브 축	1	
3	1C6560-04170	실와셔	2	
4	22157-060000	와셔 6	1	
5	22242-000120	스냅링 (축용 12)	1	
6	24315-000090	O링 1B P 9.0	1	
7	24315-000120	O링 1B P 12.0	1	
8	26016-060122	볼트 6×12	1	
9	1C7100-04170	밸브 스톱 레버	1	
10	1C7010-04570	가이드 (스프링)	1	
11	1C7100-04600	어큐뮬레이터 100-15	1	
12	1C6360-04650	밸브 레버 스프링	1	
13	1C6650-04660	스프링 핀 6.0AW ×65	1	
14	1C7010-04580	스프링 (스로틀 판)	1	
15	1C6720-04980	스로틀 판 (0.8)	1	
16	1C6140-46760	45도 엘보우 1/4	1	
17	1C6560-51250	손잡이 10×40	1	
18	1E6030-67030	90도 엘보우	1	
19	24311-000110	O링 1A P 11.0	1	
20	26016-080122	볼트 8×12	2	

17. 제너레이터

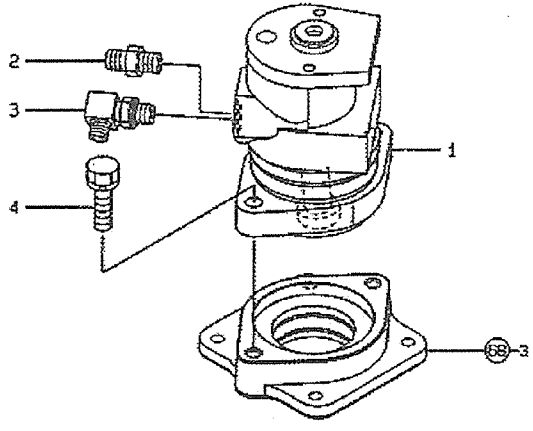

17. 제너레이터

부품 No.	부품 번호 Part No.	품 명 Part Name	수 량 (Q'ty)	비고 Remarks
1	1C7100-04500	토크 제너레이터	1	
2	172520-76210	피팅 1/4	1	
3	172520-76220	O링 엘보우 1/4	1	
4	26016-100352	볼트 M10×35	2	

18. 롤링 밸브

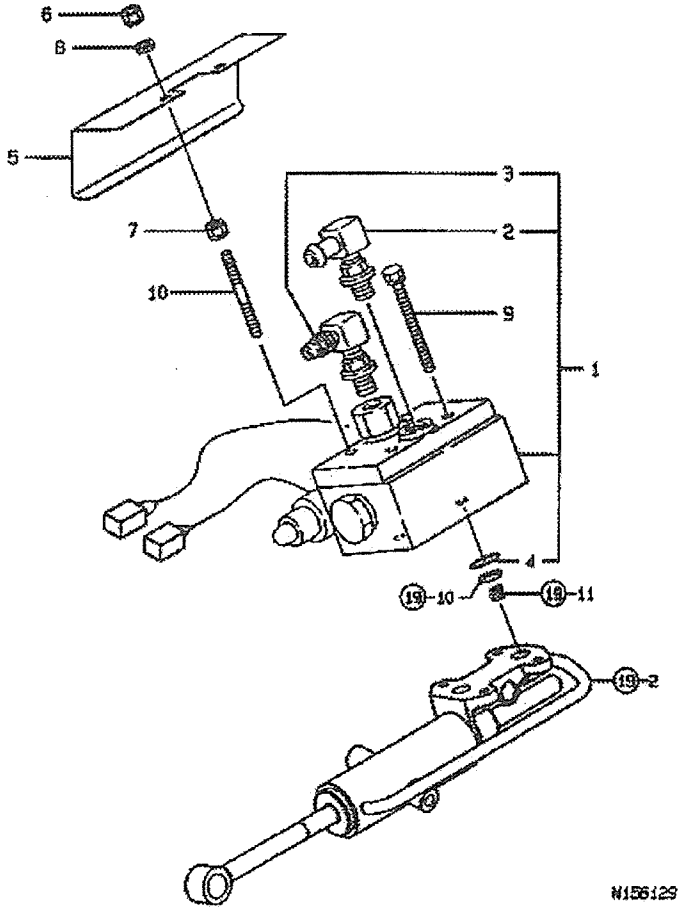

18. 롤링 밸브

부품 No.	부품 번호 Part No.	품 명 Part Name	수 량 (Q'ty)	비고 Remarks
1	1C7100-04700	롤링 밸브 조합	1	
2	1C6720-04720	엘보우 (롤링)	1	
3	1C6700-22030	엘보우 PF1/4	1	
4	24315-000200	O링 1B P 20.0	2	
5	1C7100-04900	밸브 커버	1	
6	194990-22040	스프링와셔붙이 너트 6	2	
7	194990-22040	스프링와셔붙이 너트 6	2	
8	22137-06000	와셔 6	2	
9	26016-060602	볼트 6×60	2	
10	26226-060652	상음볼트 6×65	2	

19. 롤링 실린더

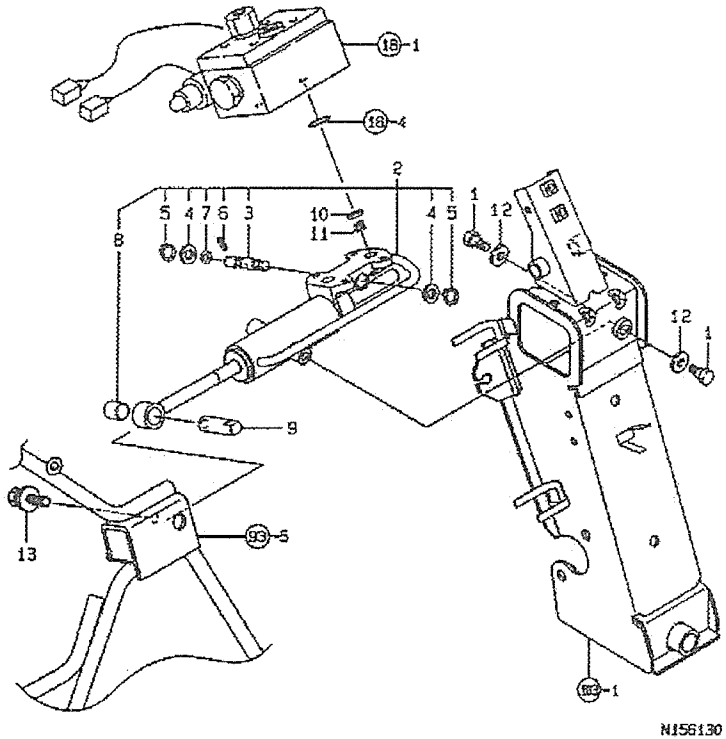

N156130

19. 롤링 실린더

부품 No.	부품 번호 Part No.	품 명 Part Name	수 량 (Q'ty)	비고 Remarks
1	1C6720-04750	볼트 8×20	2	
2	1C7100-04800	실린더	1	
3	1C6560-04161	스톱밸브	1	
4	1C6560-01470	실와셔	2	
5	22242-000120	스냅링 (축용 12)	2	
6	22351-040020	스프링핀 4AW20	1	
7	24315-000090	O링 1B P 9.0	1	
8	24550-014150	드라이부시 14×15	1	
9	1C7100-04850	지점축	1	
10	1C6720-04980	스로틀판 (0.8)	2	
11	1C6720-04990	스프링 9×6	2	
12	22157-100000	와셔 10	2	
13	26018-080202	볼트 8×20	1	

20. 유압배관 케이스

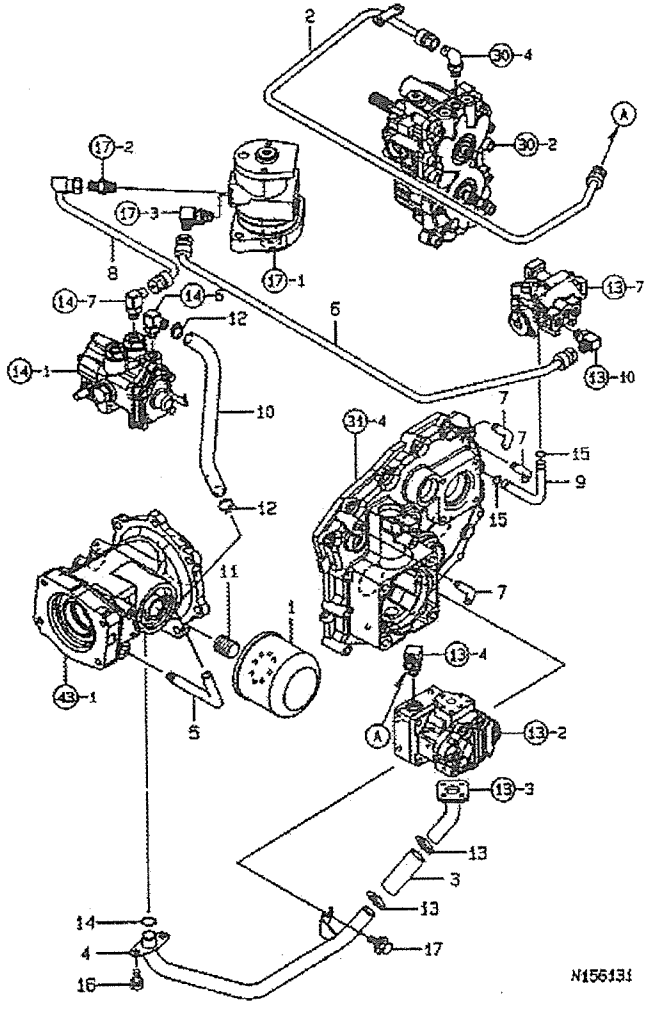

20. 유압배관 케이스

부품 No.	부품 번호 Part No.	품 명 Part Name	수 량 (Q'ty)	비고 Remarks
1	1C7100-05100	필터		
2	1C7100-05150	파이프 P-HST	1	
3	1C7100-05250	색션 호스	1	
4	1C7100-05300	색션 파이프	1	
5	1C6560-05350	L 파이프 1/4	1	
6	1C7100-053350	파이프 FD-TG	1	
7	1C6560-05360	공기 파이프 1/8	3	
8	1C7100-05400	파이프 TG-CV	1	
9	1C7100-05450	드레인 파이프 FD-M	1	
10	1C7100-05600	리턴 배관 CV-M	1	
11	1E8660-53652	커플링 (스트레이너)	1	
12	23000-019000	호스클립 19	2	
13	23000-025000	호스클립 25	2	
14	24311-000180	O링 1A P 18.0	1	
15	24341-000100	O링 1A S 10.0	2	
16	26016-080162	볼트 8×16	2	
17	26018-080162	볼트 8×16	1	

21. 유압배관

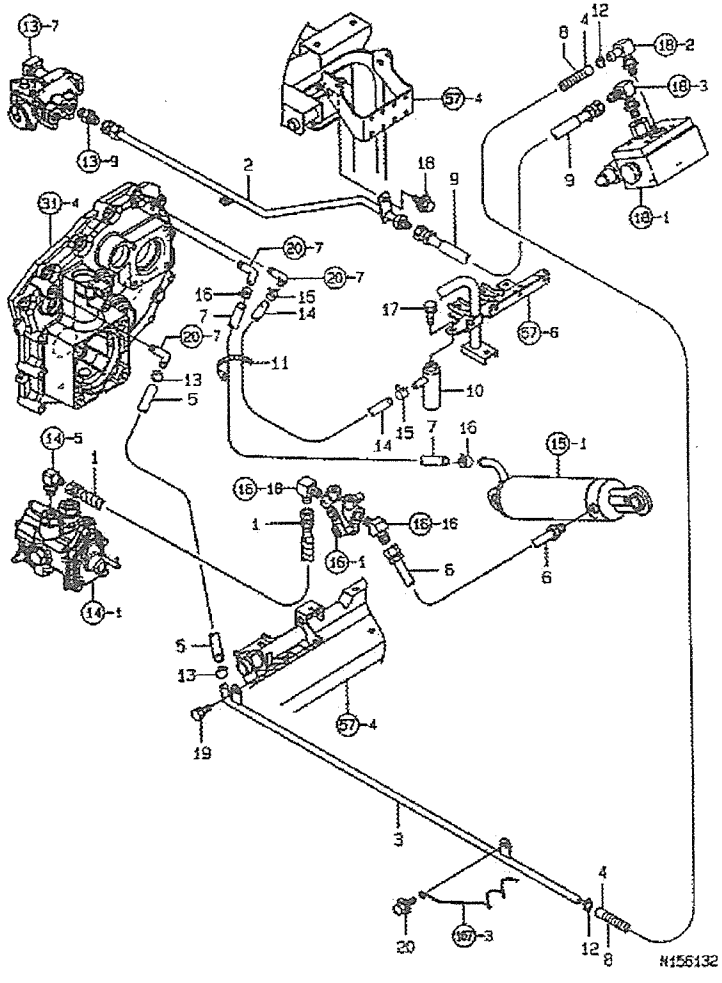

21. 유압배관

부품 No.	부품 번호 Part No.	품 명 Part Name	수 량 (Q'ty)	비고 Remarks
1	1C7020-05150	P-PV호스	1	
2	1C7100-05370	파이프 F-UFO	1	
3	1C7100-05500	드레인 파이프 UFO-M	1	
4	1C7100-05530	리턴 배관 UFO-M A	1	
5	1C7100-05540	리턴 배관 UFO-M B	1	
6	1C7100-05560	C-SV 호스	1	
7	1C7100-05570	브리더 파이프	1	
8	1C7100-05580	프라마 (리턴 배관)	1	
9	1C7100-05630	FD-RV 호스	1	
10	194205-63550	에어 브리더	1	
11	1E6102-84970	와이어 밴드 140	1	
12	23000-013000	호스 클립 13	2	
13	23000-013000	호스 클립 13	2	
14	23065-090600	비닐 파이프	1	
15	23080-012000	호스 클램프 12	2	
16	23080-013000	호스 클램프 13	2	
17	26016-080122	볼트 8×12	1	
18	26018-080162	볼트 8×16	1	
19	26016-080162	볼트 8×16	1	
20	26018-080202	볼트 8×20	1	

22. 전장품 1

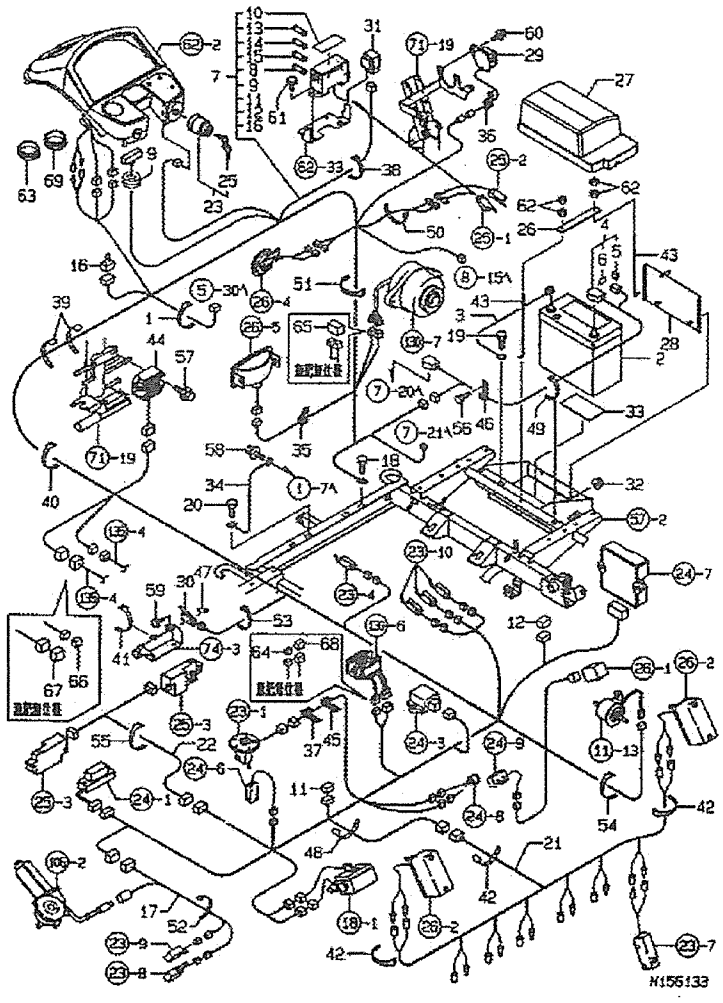

22. 전장품 1

부품 No.	부품 번호 Part No.	품 명 Part Name	수 량 (Q'ty)	비고 Remarks
1	1C6320-05700	케이블 밴드 TC200	1	
2	1C7010-06010	베터리 46B24L	1	
3	1D2310-06030	베터리 어스코드	1	
4	1C7100-06100	플러스코드	1	
5	1E8450-83120	슬로프로 퓨즈	1	
6	1C6720-95360	퓨즈밴드 40A	1	
7	1C7100-06240	하네스A (U)	1	
8	1D2310-06130	미니 퓨즈 25A	2	
9	1C6720-06160	커넥터 커버 A	1	
10	1C7100-06250	퓨즈 명판	1	
11	1C6720-06410	방수 커플러 2P	1	
12	1C6720-06420	방수 커플러 6P	1	
13	1E8665-83150	미니 퓨즈 5A	5	
14	1E8665-83160	미니 퓨즈 10A	3	
15	1E8665-83170	미니 퓨즈 15A	3	
16	1E8235-84910	다이오드 090 (3A	1	
17	1C7080-06250	하네스 (모터	1	
18	1C6560-06300	어스 볼트 8×16	1	
19	1C6560-06300	어스 볼트 8×16	1	
20	1C6560-06300	어스 볼트 8×16	1	
21	1C7110-06320	하네스B 6	1	
22	1C7110-06380	하네스 (마커6	1	
23	1C7020-06400	키스위치 조합	1	
25	1C7020-06440	리버스키 조합	1	
26	1C7100-06570	클램프대	1	
27	1C6900-06910	베터리 커버	1	
28	1C7100-06950	베터리 커버	1	
29	1C7100-07410	포지션 스위치	1	
30	1C6980-07751	안전스위치 (NO	1	
31	1C6660-08170	릴레이 CA-1B	1	
32	194990-22040	스프링와셔붙이 너트 6	2	
33	1C6720-32880	베터리받이 고무	1	
34	198511-51450	엔진 어스코드	1	
35	194440-51630	클램프C (와이어 하네스)	1	
36	194440-51630	클램프C (와이어 하네스)	1	
37	19440-51630	클램프C (와이어 하네스)	1	
38	194250-51660	나일론밴드 250	1	
39	194250-51660	나일론밴드 250	2	
40	194250-51660	나일론밴드 250	1	
41	194250-51660	나일론밴드 250	1	
42	1C6280-61100	와이어밴드 70	12	

22. 전장품 1

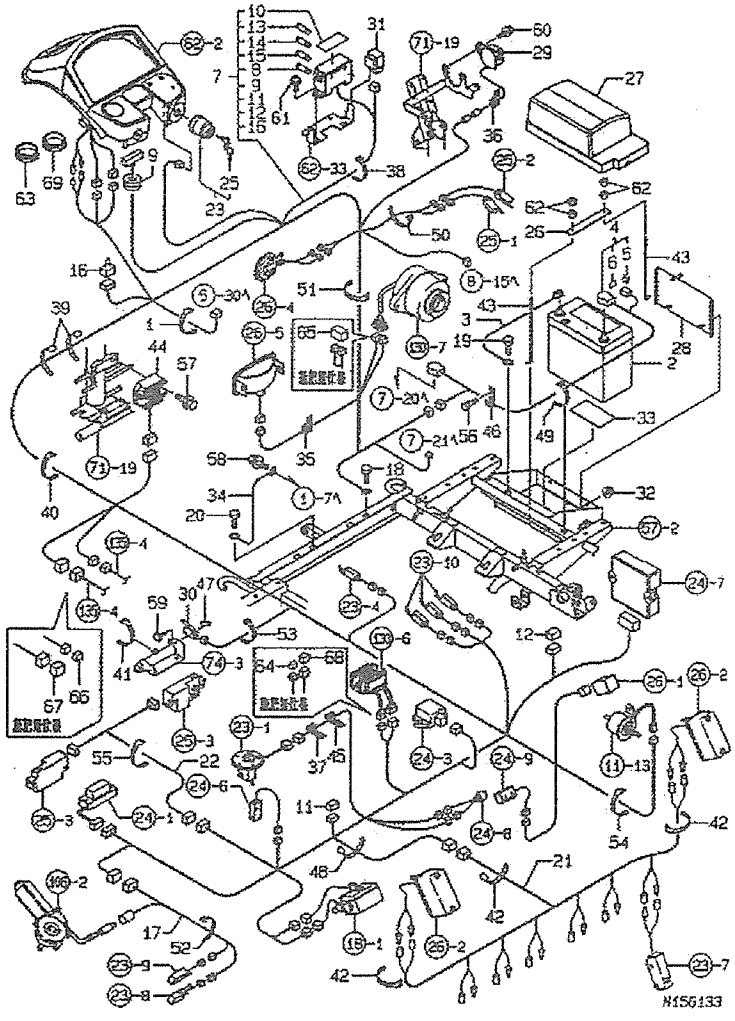

22. 전장품 1

부품 No.	부품 번호 Part No.	품 명 Part Name	수 량 (Q'ty)	비고 Remarks
43	194440-61741	로드 (베터리클램프)	2	
44	119865-77700		1	
45	1E6102-83230	베터리케이블 클램프	1	
46	1E6102-83230	베터리케이블 클램프	1	
47	1E6460-84220	스위치너트2-M3	1	
48	1E6102-84970	와이어밴드 140	1	
49	1E6102-84970	와이어밴드 140	1	
50	1E6102-84970	와이어밴드 140	1	
51	1E6102-84970	와이어밴드 140	3	
52	1E6102-84970	와이어밴드 140	2	
53	1E6102-84970	와이어밴드 140	1	
54	1E6102-84970	와이어밴드 140	1	
55	1E6102-84970	와이어밴드 140	1	
56	26016-080162	볼트 8×16	1	
57	26018-060252	볼트 6×25	2	
58	26018-080162	볼트 8×16	1	
59	26023-030162	남비작은나사 3×16	2	
60	26023-060162	남비작은나사 6×16	2	
61	26023-060162	남비작은나사 6×16	2	
62	26717-060002	너트6	4	
63	1C6720-06170	방수캡	1	
64	1C6720-06180	방수캡 CN-4	1	
65	1C6900-06270	방수캡 CN-2F	1	
66	1C6900-06270	방수캡 CN-2F	1	
67	1C6720-06400	방수커플러 4P	1	
68	1C7080-06500	방수캡 CN-6F	1	
69	1C6720-06170	방수캡	1	

23. 전장품 2

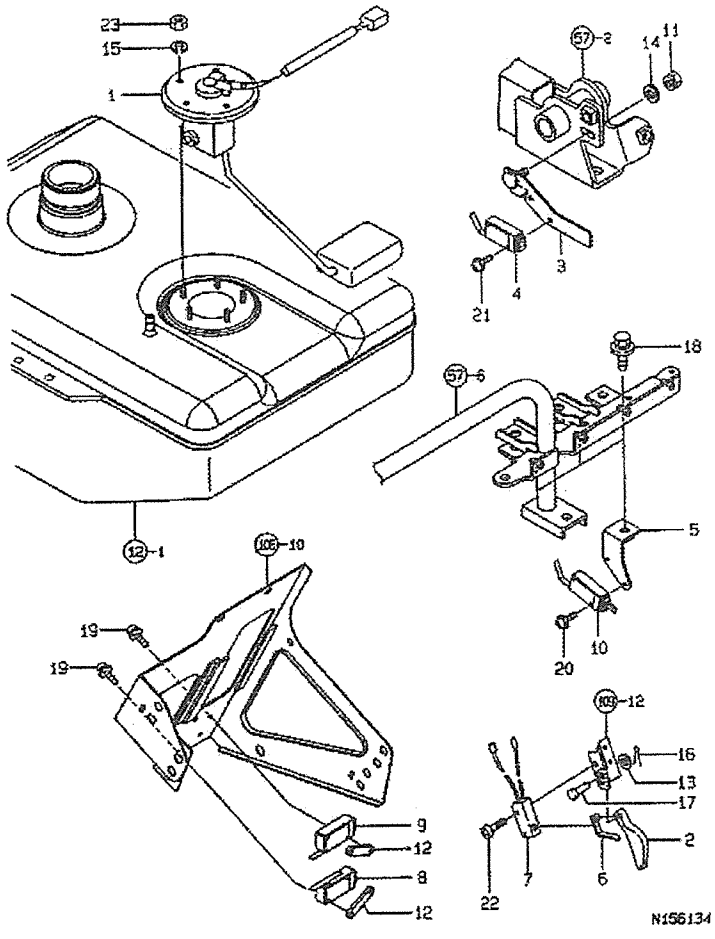

23. 전장품 2

부품 No.	부품 번호 Part No.	품 명 Part Name	수 량 (Q'ty)	비고 Remarks
1	1C7100-07100	연료게이지 조합	1	
2	1C6560-07200	묘연결 센서	6	
3	1C7100-07200	FS 스위치판	1	
4	1C7100-07390	리밋스위치 C	1	
5	1C7100-07450	스위치판 (UC	3	
6	1C6460-07510	센서 스프링	6	
7	1C6460-07520	마이크로 스위치 C2G	6	
8	1C6560-07551	리밋스위치 (NC	1	
9	1C6560-07561	리밋스위치 (NC 측)	1	
10	1C6980-07751	안전스위치 (NO)	3	
11	194990-22040	스프링와셔붙이 너트 6	1	
12	1E6460-84220	스위치너트 2-M3	2	
13	22137-060000	와셔 6	6	
14	22137-060000	와셔 6	1	
15	22287-040000	슈퍼로크 와셔 4	5	
16	22417-120100	할핀 1.2×10	6	
17	22487-060200	두부핀 6×20	6	
18	26018-060122	볼트 6×12	3	
19	26023-030162	냉비작은나사 3×16	4	
20	26023-030162	냉비작은나사 3×16	6	
21	26023-030162	냉비작은나사 3×16	2	
22	26587-040202	바인드나사 (+자구멍 4×20)	12	
23	26716-040002	너트 4	5	

24. 전장품 (UFO)

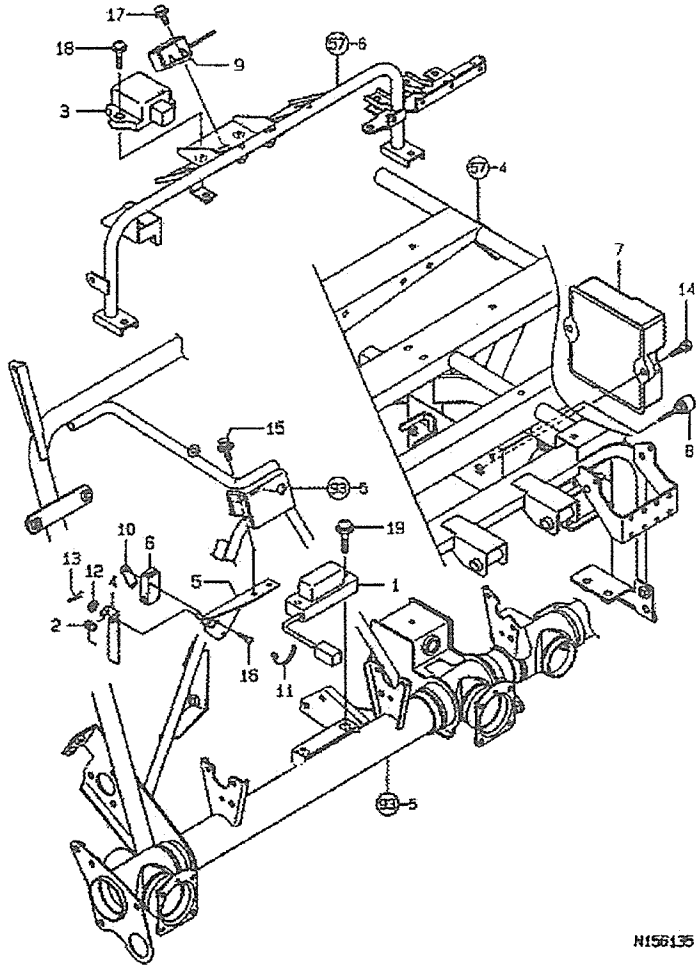

24. 전장품 (UFO)

부품 No.	부품 번호 Part No.	품 명 Part Name	수 량 (Q'ty)	비고 Remarks
1	1C7080-07050	경사센서	1	
2	1C7080-07080	리턴스프링	1	
3	1C7080-07100	각속도센서	1	
4	1C7080-07150	스위치암	1	
5	1C7100-07470	스위치스테이 (UFO)	1	
6	1C6560-07651	스프링위치 스위치 (NO	1	
7	1C7080-08200	컨트롤러 (U)	1	
8	1E8665-81300	부져정지 스위치	1	
9	1E6820-81700	서지업서버	1	
10	1E6460-84220	스위치너트 2-M3	1	
11	1E6102-84970	와이어밴드 140	1	
12	22137-060000	와셔 6	1	
13	22417-160120	할핀 1.6×12	1	
14	26016-060202	볼트 6×20	2	
15	26018-060162	볼트 6×16	2	
16	26022-030162	남비작은나사 3×16	2	
17	26023-060162	남비작은나사 6×16	1	
18	26023-060252	남비작은나사 6×25	2	
19	26023-060302	남비작은나사 6×30	2	

25. 전장품 (마커 해제)

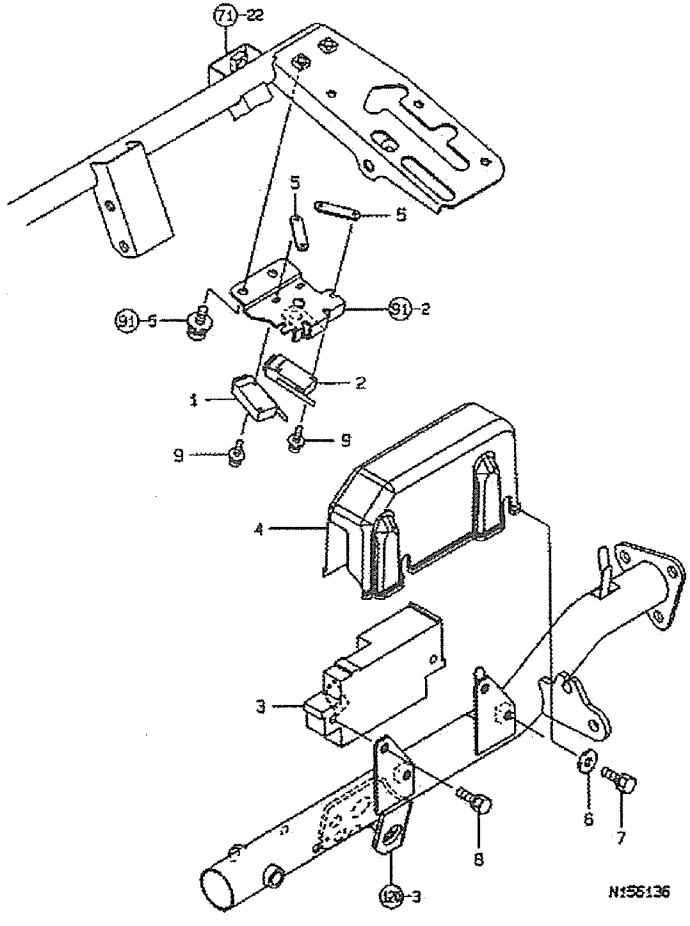

25. 전장품 (마커 해제)

부품 No.	부품 번호 Part No.	품 명 Part Name	수 량 (Q'ty)	비고 Remarks
1	1C7100-07350	리밋스위치 A (NO)	1	
2	1C7100-07370	리밋스위치 B (NO)	1	
3	1C7100-08800	해제 모터	2	
4	1C7100-57700	마커 해제 커버	2	
5	1E6460-84220	스위치너트 2-M3	2	
6	22157-060000	와셔 6	4	
7	26016-060162	볼트 6×16	4	
8	26016-060162	볼트 6×16	4	
9	26023-030162	남비작은나사 3×16	4	

26. 전장품 3

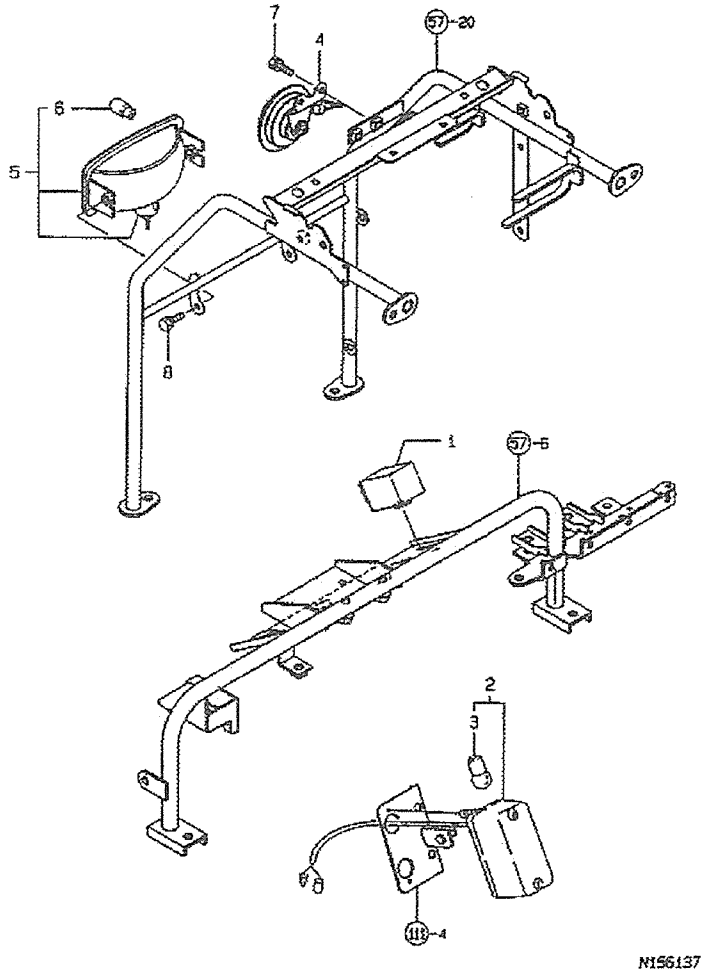

26. 전장품 3

부품 No.	부품 번호 Part No.	품 명 Part Name	수 량 (Q'ty)	비고 Remarks
1	1C6720-07350	릴레이 A (모터)	1	
2	1C6660-08200	턴 시그널 램프	2	
3	29220-294200	전구 12V 23W	4	
4	1E6690-81600	혼 조합	1	
5	1A2050-83110	라이트 조합 (K	1	
6	1A2050-83180	밸브 (12V15W)	1	
7	26016-060122	볼트 6×12	2	
8	26016-060122	볼트 6×12	2	

27. 엔진 풀리

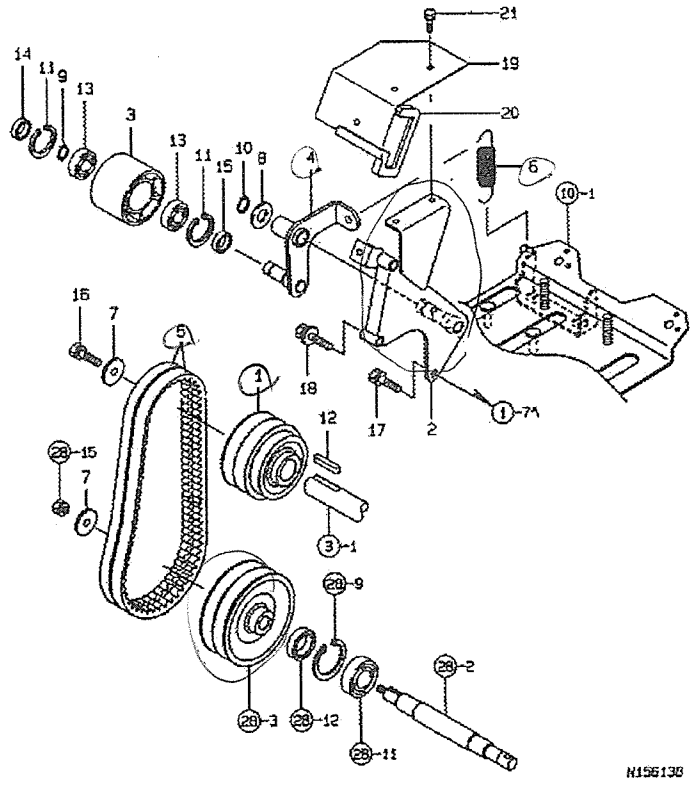

27. 엔진 풀리

부품 No.	부품 번호 Part No.	품 명 Part Name	수 량 (Q'ty)	비고 Remarks
1	1C7100-01020	엔진 풀리	1	
2	1C7100-11000	텐션앙 스테이	1	
3	1C6720-11150	풀리 70-55	1	
4	1C7100-11200	텐션앙	1	
5	1C6720-11250	V벨트 SB27 HP-W	2	
6	1C7100-11280	텐션 스프링 18×96	1	
7	1C6140-47210	와셔 9×32×3.2	2	
8	1C6320-52210	스페이셔 16.5×24×1	1	
9	22242-000150	스냅링 (축용 15	1	
10	22242-000160	스냅링 (축용 16	1	
11	22252-000350	스냅링 (구멍용 35	2	
12	22512-070380	슬라이딩키 7×38	1	
13	24104-062024	베어링 6202UU	2	
14	24421-153507	오일실 TC153507	1	
15	24421-173507	오일실 TC173507	1	
16	26016-080202	볼트 8×20	1	
17	26016-080202	볼트 8×20	2	
18	26018-080352	볼트 8×35	1	
19	1C7100-01700	제너레이터 커버	1	
20	1C7010-01250	간격 테잎	1	
21	26016-060122	볼트 6×12	3	

28. 카운터 풀리

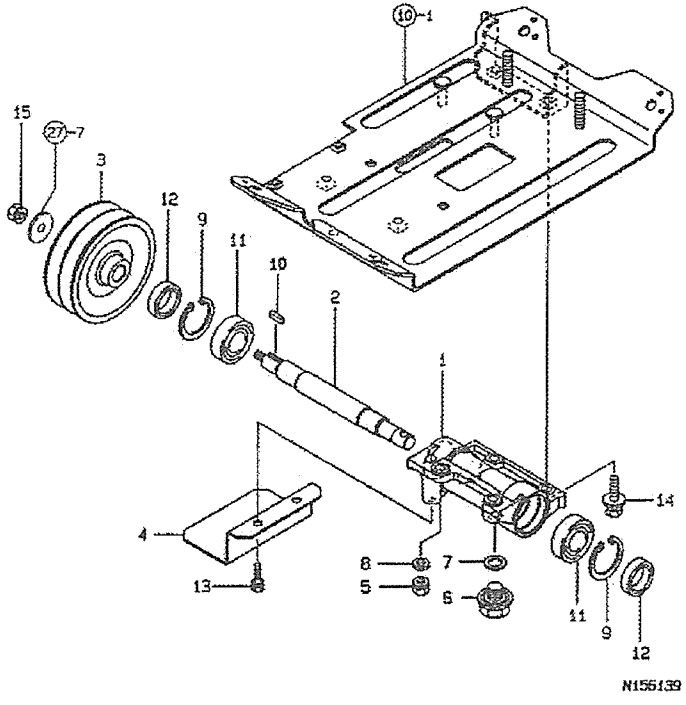

28. 카운터 풀리

부품 No.	부품 번호 Part No.	품 명 Part Name	수 량 (Q'ty)	비고 Remarks
1	1C7100-01200	카운터 풀리축 지지	1	
2	1C7100-11070	카운터 풀리축	1	
3	1C7100-11110	카운터 풀리	1	
4	1C7100-11120	풀리 커버	1	
5	194990-22050	스프링와셔붙이 너트 8	2	
6	1C6900-23120	드레인 볼트 M14×10	1	
7	1C6900-23150	드레인 플러그 와셔	1	
8	22137-080000	와셔 8	2	
9	22252-000420	스냅링 (구멍용 42	2	
10	22512-050180	슬라이딩키 5×18	1	
11	24101-060044	베어링 6004 (42)	2	
12	24421-204208	오일실 TC204208	2	
13	26016-080162	볼트 8×16	2	
14	26018-080252	볼트 8×25	2	
15	26051-080002	너트 8	1	

29. 입력 전동

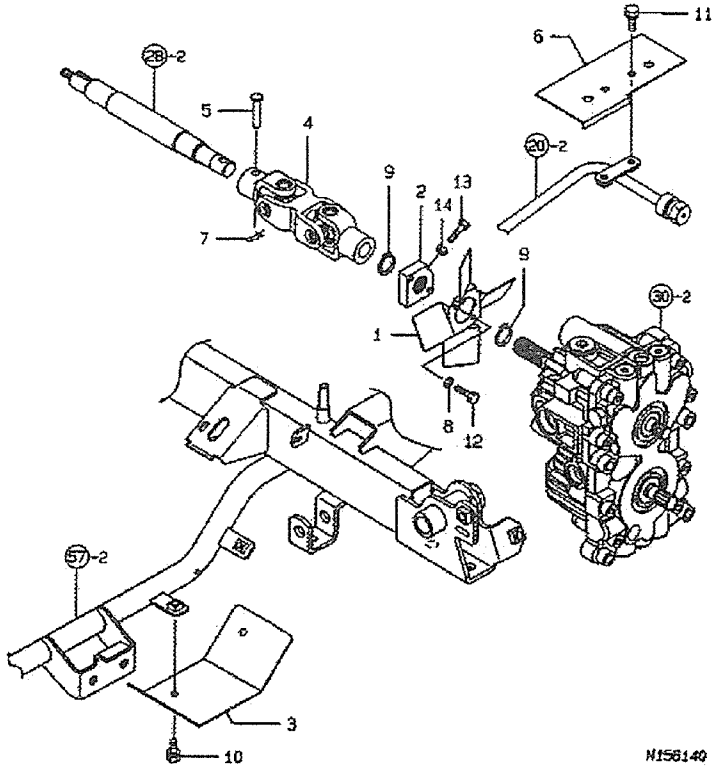

29. 입력 전동

부품 No.	부품 번호 Part No.	품 명 Part Name	수 량 (Q'ty)	비고 Remarks
1	1C7100-11080	HST 팬	1	
2	1C7100-11090	HST 팬 보스	1	
3	1C7100-11150	HST 팬 커버	1	
4	1C7100-11160	입력축 조합	1	
5	1C7100-11180	두부핀 6.5×30	1	
6	1C7100-11250	HST 팬 커버 전	1	
7	1C6281-52310	빠짐방지 스냅핀 6	1	
8	22217-050000	스프링와셔 5	2	
9	22242-000160	스냅링 (축용 16	2	
10	26016-060122	볼트 6×12	2	
11	26016-060122	볼트 6×12	2	
12	26116-050142	볼트 5×14	2	
13	26116-050162	볼트 5×16	1	
14	26716-050002	너트 5	1	

30. HST

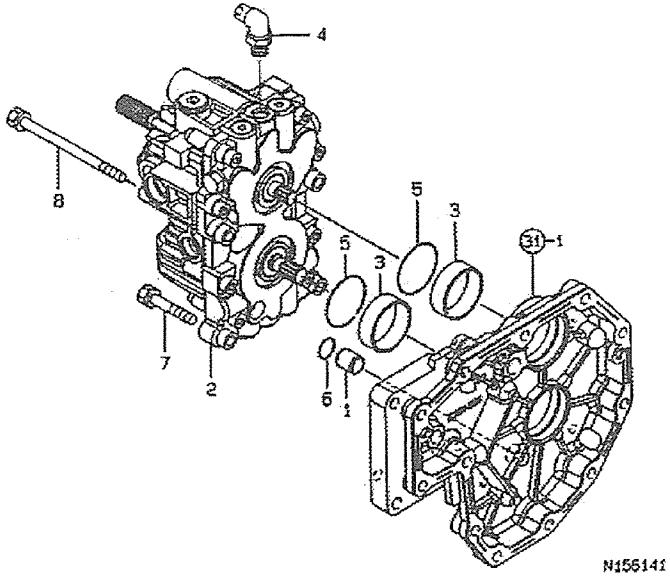

30. HST

부품 No.	부품 번호 Part No.	품 명 Part Name	수 량 (Q'ty)	비고 Remarks
1	1C7100-05200	드레인 파이프	1	
2	1C7100-11300	HST (10CC	1	
3	1C7100-11400	칼라 47×42×16	2	
4	172520-76220	O링 엘보우 1/4	1	
5	24321-000450	O링 1A G 45.0	2	
6	24341-000160	O링 1A S 16.0	1	
7	26016-080452	볼트 8×45	2	
8	26016-081102	볼트 8×110	2	

31. 미션케이스

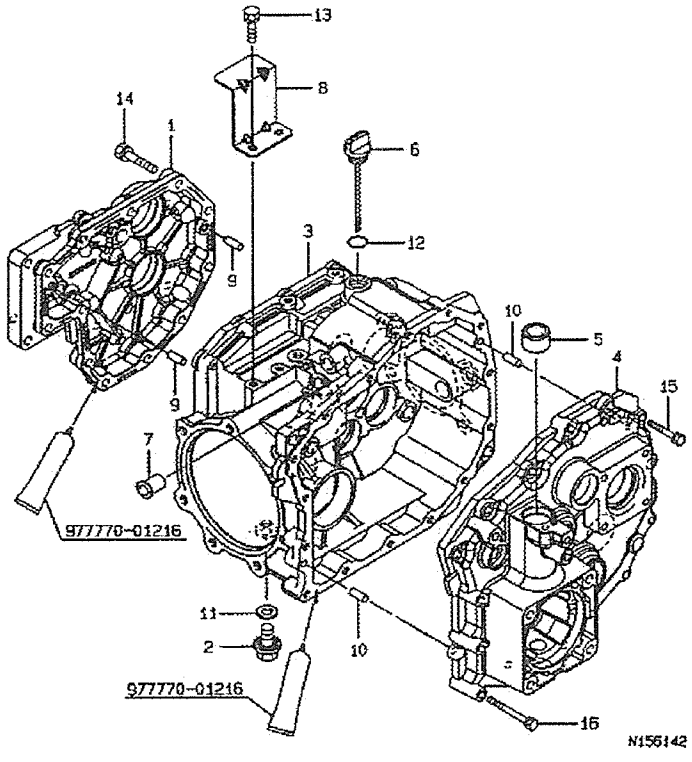

31. 미션케이스

부품 No.	부품 번호 Part No.	품 명 Part Name	수 량 (Q'ty)	비고 Remarks
1	1C7100-12000	미션케이스 전	1	
2	1C6900-12040	드레인플러그 (GP	1	
3	1C7100-12050	미션케이스 중	1	
4	1C7100-12100	미션케이스 후	1	
5	1C7100-12110	부시 30×20×19	1	
6	1C7100-12150	검유 플러그	1	
7	1C6560-12200	클러치핀 부시	1	
8	1C7100-12200	스탭 받이	1	
9	22312-080200	평행핀 8×20	2	
10	22312-080200	평행핀 8×20	2	
11	23414-20000	패킹	1	
12	24311-000180	O링 1A P 18.0	1	
13	26016-080162	볼트 8×16	2	
14	26016-080402	볼트 8×40	12	
15	26016-080402	볼트 8×40	11	
16	26016-080602	볼트 8×60	4	

32. 펌프 구동

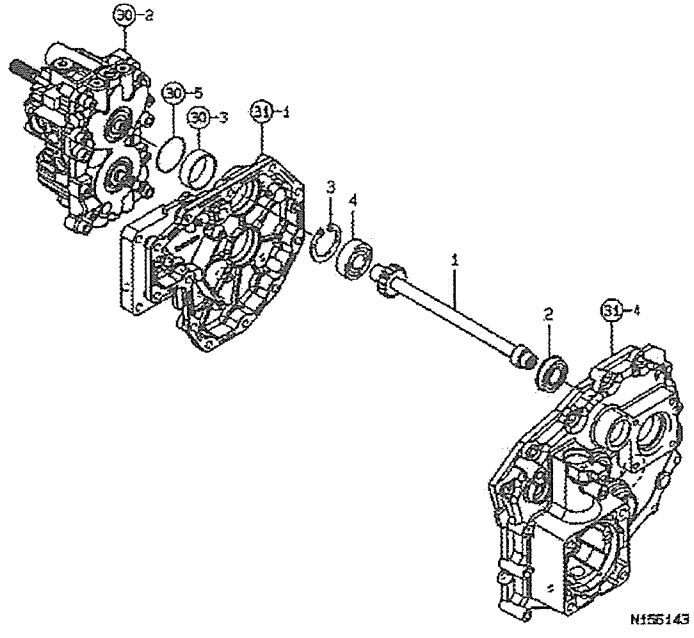

32. 펌프 구동

부품 No.	부품 번호 Part No.	품 명 Part Name	수 량 (Q'ty)	비고 Remarks
1	1C7100-13010	펌프 구동축	1	
2	1C7100-13050	베어링 6004NR	1	
3	22252-000470	스냅링 (구멍 47	1	
4	24101-062044	베어링 6204	1	

33. 부변속축

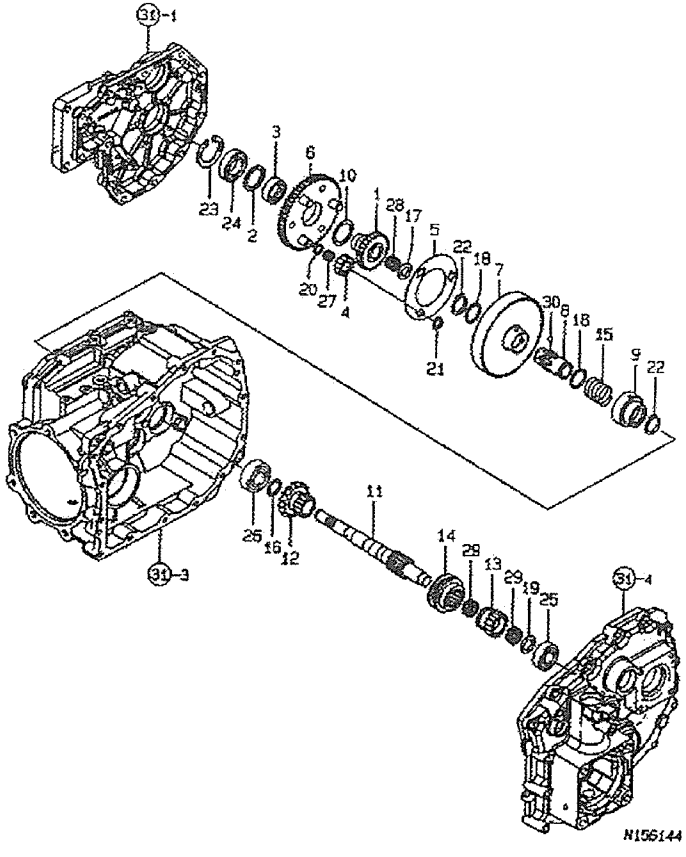

33. 부변속축

부품 No.	부품 번호 Part No.	품 명 Part Name	수 량 (Q'ty)	비고 Remarks
1	1C7100-13100	썬기어 27	1	
2	1C7100-13110	칼라 30×40×4	1	
3	1C7100-13120	니들 베어링 (S 303712)	1	
4	1C7100-13130	유성기어 13	3	
5	1C7100-13140	와셔 (캐리어)	1	
6	1C7100-13150	HMT 캐리어 57T	1	
7	1C7100-13180	링기어 54T	1	
8	1C7100-13190	클러치 슬리브	1	
9	1C7100-13200	클러치 시프트	1	
10	1C7100-13210	라이너 30×40×1	1	
11	1C7100-13250	미션 입력축	1	
12	1C7100-13260	기어 16T (F	1	
13	1C7100-13270	기어 16T (R	1	
14	1C7100-13280	스플라인 칼라 A	1	
15	1C7100-13290	클러치 스프링	1	
16	1E8540-13570	라이너 20×27×1	1	
17	1C7080-16180	라이너 15×26×1	1	
18	1A1040-23310	라이너 25×31×1	2	
19	1E4320-24010	라이너 17×27×1	1	
20	1E4370-24010	라이너 12×17×1	3	
21	22242-000120	스냅링 (축용) 12	3	
22	22242-000250	스냅링 (축용) 25	2	
23	22252-000470	스냅링 (구멍) 47	1	
24	24101-060054	베어링 6005	1	
25	24101-062034	베어링 6203	1	
26	24101-062044	베어링 6204	1	
27	24161-121510	니들베어링 121510	3	
28	24161-151913	니들베어링 151913	1	
29	24161-202410	니들베어링 202410	2	
30	24190-080002	강구 1/4	3	

34. 카운터 축

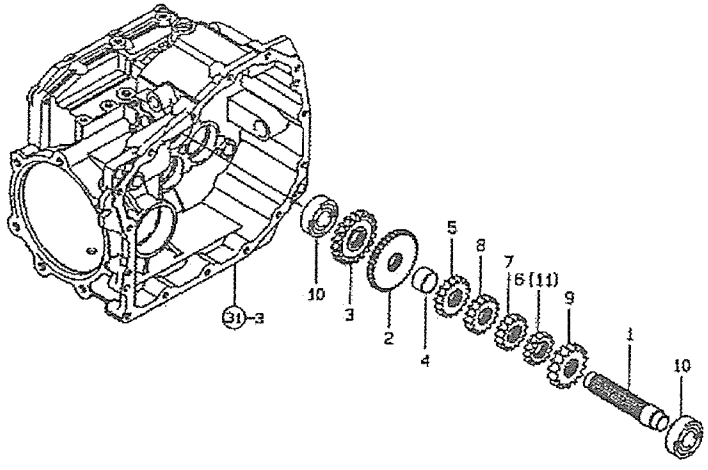

34. 카운터 축

부품 No.	부품 번호 Part No.	품 명 Part Name	수 량 (Q'ty)	비고 Remarks
1	1C7100-13300	카운터 축	1	
2	1C7100-13310	기어 36T (F2	1	
3	1C7100-13320	기어 20T F	1	
4	1C7100-13330	칼라 24×27×15	1	
5	1C7100-13350	PTO 기어 17T	1	
6	1C7100-13360	PTO 기어 14T	1	
7	1C7100-13370	PTO 기어 15T	1	
8	1C7100-13380	PTO 기어 16T	1	
9	1C7100-13390	기어 15T	1	
10	24101-062044	베어링 6204	2	
11	1C7100-16910	PTO 기어 12T	1	

35. 리어 출력

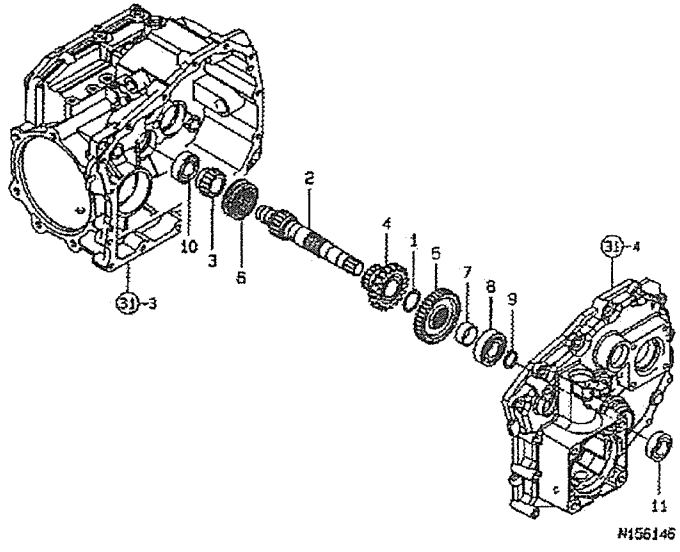

35. 리어 출력

부품 No.	부품 번호 Part No.	품 명 Part Name	수 량 (Q'ty)	비고 Remarks
1	1C6560-13300	스페이셔 26×32×1	1	
2	1C7100-13400	리어 출력축	1	
3	1C7100-13410	기어 17T	1	
4	1C7100-13420	기어 20T	1	
5	1C7100-13430	기어 37T	1	
6	1C7100-13440	스플라인 칼라 B	1	
7	1C7100-13450	칼라 26×30×13	1	
8	1C7100-13460	베어링 62/22	1	
9	22242-000220	스냅링 (축용) 22	1	
10	24101-060044	베어링 6004	1	
11	24421-224011	오일실 TC224011	1	

36. 프런트 스파이럴 피니언

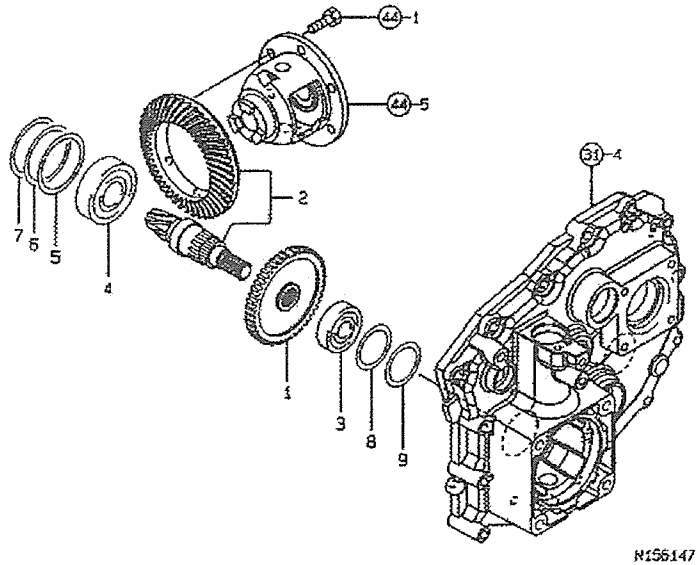

36. 프런트 스파이럴 피니언

부품 No.	부품 번호 Part No.	품 명 Part Name	수 량 (Q'ty)	비고 Remarks
1	1C7100-13531	기어 48T (FA	1	
2	1C7100-13551	프런트 스파이럴 완성	1	
3	24101-063034	베어링 6303	1	
4	24101-063054	베어링 6305	1	
5	194301-11890	시임 0.1F	1	
6	194301-11900	시임 0.3F	1	
7	194301-11910	시임 0.5F	1	
8	1C6420-11680	시임 36×46.5×0.2	1	
9	1C6420-11690	시임 36×46.5×0.3	1	

37. 브레이크

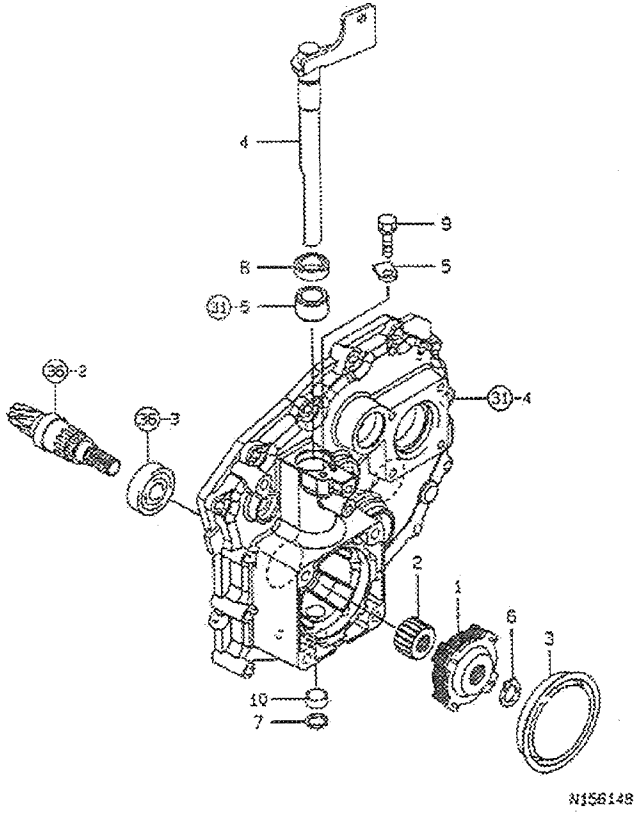

37. 브레이크

부품 No.	부품 번호 Part No.	품 명 Part Name	수 량 (Q'ty)	비고 Remarks
1	1C7100-15000	브레이크 조합	1	
2	1C7100-15050	브레이크 스플라인	1	
3	1C7100-15100	보아 플러그 90	1	
4	1C7100-15200	브레이크 조작축	1	
5	194197-27681	킹플레이트	1	
6	22242-000160	스냅링 (축용 16	1	
7	22252-000200	스냅링 (구멍 20	1	
8	24421-203208	오일실 TC203208	1	
9	26016-080202	볼트 8×20	1	
10	27260-200000	보아 플러그 20	1	

38. PTO 변속축

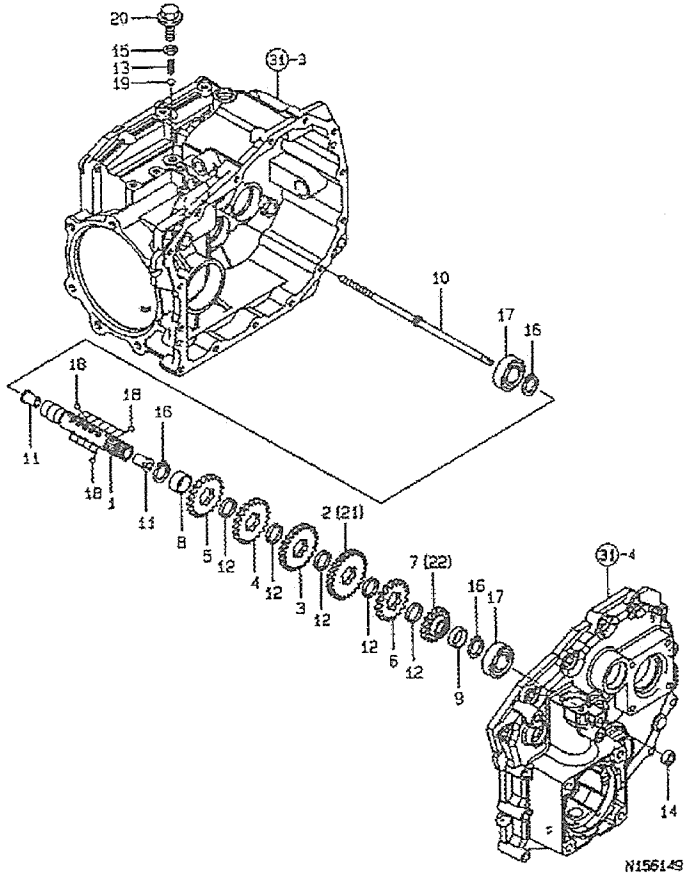

38. PTO 변속축

부품 No.	부품 번호 Part No.	품 명 Part Name	수 량 (Q'ty)	비고 Remarks
1	1C7100-16010	PTO 변속축	1	
2	1C7100-16020	기어 25T (PTO	1	
3	1C7100-16030	기어 23T (PTO	1	
4	1C7100-16040	기어 21T (PTO	1	
5	1C7100-16050	기어 20T (PTO	1	
6	1C7100-16060	기어 16T (PTO	1	
7	1C7100-16070	기어 16T (PTO-M	1	
8	1C7100-16080	칼라 21×25×12	1	
9	1C7100-16090	칼라 21×25×8	1	
10	1C7100-16100	변환로드	1	
11	1C6860-16810	차양붙이 부시 8×13×18	2	
12	1C6860-16820	칼라 21×25×4	5	
13	1E6150-56040	포크 스프링	1	
14	1C6054-95600	오일실 TC4-8187	1	
15	22190-100002	실와셔	1	
16	22242-000200	스냅링 (축용 20	3	
17	24101-060044	베어링 6004	2	
18	24190-080002	강구 1/4	17	
19	24190-100001	강구 5/16	1	
20	26106-100142	플랜지 볼트 10×14	1	
21	1C7100-16920	기어 20T (PTO S	1	
22	1C7100-16930	기어 15T S	1	

39. 식부 출력축

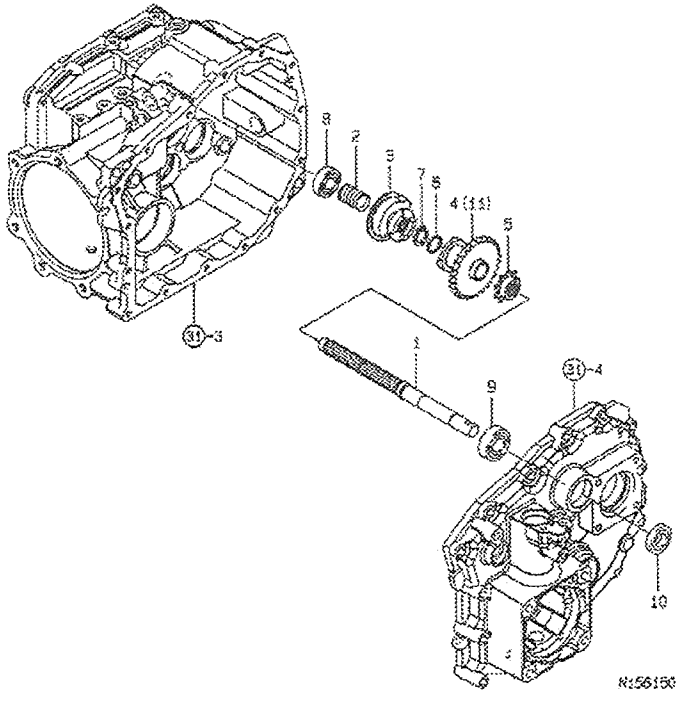

39. 식부 출력축

부품 No.	부품 번호 Part No.	품 명 Part Name	수 량 (Q'ty)	비고 Remarks
1	1C7100-16150	식부 출력축	1	
2	1C6720-16160	스프링 21×38	1	
3	1C7100-16160	식부 클러치 조	1	
4	1C7100-16190	식부 클러치 고정조	1	
5	1C7100-16220	스프로켓	1	
6	1C6360-63110	라이너 18×22×1	1	
7	22242-000170	스냅링 (축용 17	1	
8	24101-062024	베어링 6202	1	
9	24101-062034	베어링 6203	1	
10	24421-173507	오일실 TC173507	1	
11	1C7100-16940	식부 클러치 고정조 S	1	

40. 시비기 구동

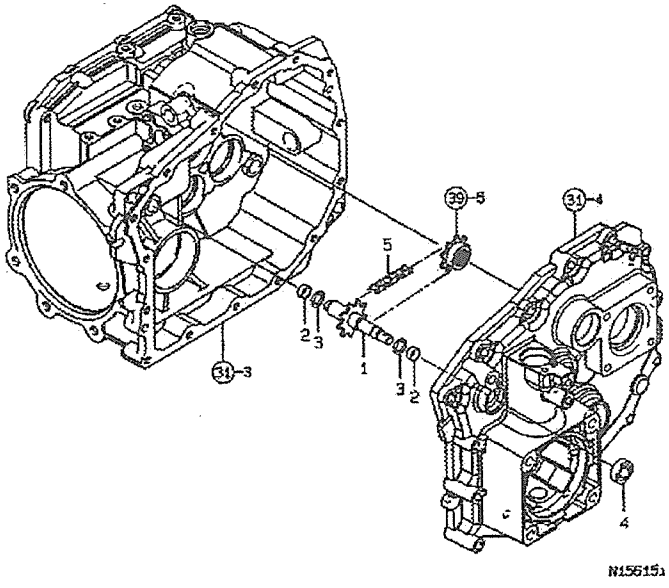

40. 시비기 구동

부품 No.	부품 번호 Part No.	품 명 Part Name	수 량 (Q'ty)	비고 Remarks
1	1C7100-16400	시비 구동축	1	
2	1C7100-16450	부시 12×14×6	2	
3	1E4370-24010	라이너 12×17×1K	2	
4	24421-122507	오일실 TC122507	1	
5	25210-430291	롤러 체인 43×29	1	

41. 주행 변속조작

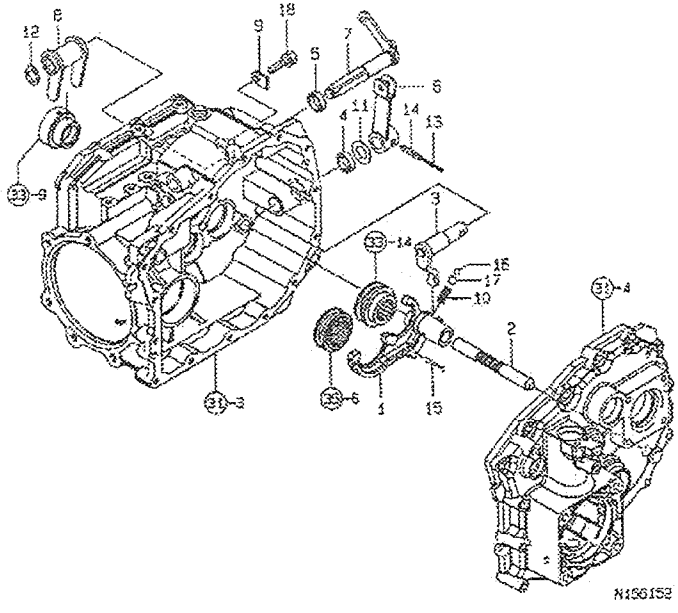

41. 주행 변속조작

부품 No.	부품 번호 Part No.	품 명 Part Name	수 량 (Q'ty)	비고 Remarks
1	1C7100-17050	주변속 포크	1	
2	1C7100-17060	포크축	1	
3	1C7100-17100	변속암 내	1	
4	1C6560-17140	오일실 TC172606	1	
5	1C6560-17140	오일실 TC172606	1	
6	1C7100-17200	변속암 외	1	
7	1C7100-17400	클러치 포크축	1	
8	1C7100-17430	클러치 암	1	
9	194197-27681	킵 플레이트	1	
10	1E6210-54920	스프링 23	1	
11	1E4132-99600	라이너 17.2×30×1	1	
12	22242-000150	스냅링 (축용 15)	1	
13	22351-035032	스프링핀 3.5A×32	1	
14	22351-060032	스프링핀 6×32	1	
15	22417-320400	할핀 3.2×40	1	
16	24190-070001	강구 7/32	1	
17	24190-100001	강구 5/16	1	
18	26016-080202	볼트 8×20	1	

42. 식부클러치 조작

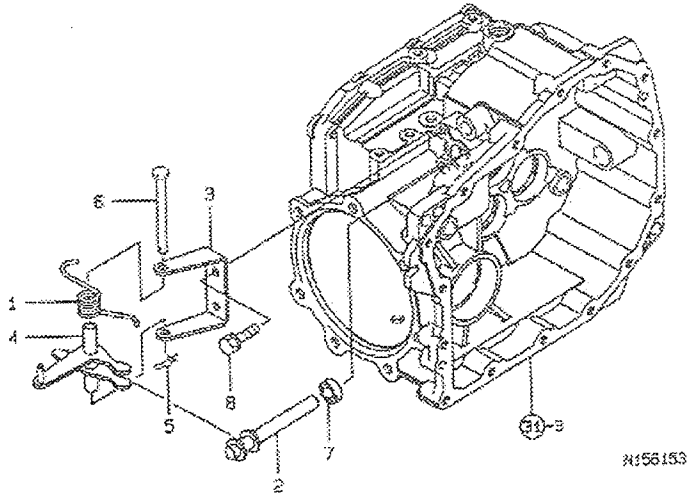

42. 식부클러치 조작

부품 No.	부품 번호 Part No.	품 명 Part Name	수 량 (Q'ty)	비고 Remarks
1	1C7100-17250	식부클러치 스프링	1	
2	1C7100-17300	식부클러치핀	1	
3	1C7100-17330	클러치암 지지판	1	
4	1C7100-17350	식부클러치암	1	
5	1C6281-52320	빠짐방지스냅핀 8	1	
6	22487-080800	두부핀 8×80	1	
7	24421-122207	오일실 TC12227	1	
8	26016-080202	볼트 8×20	2	

43. 프런트 액슬 케이스

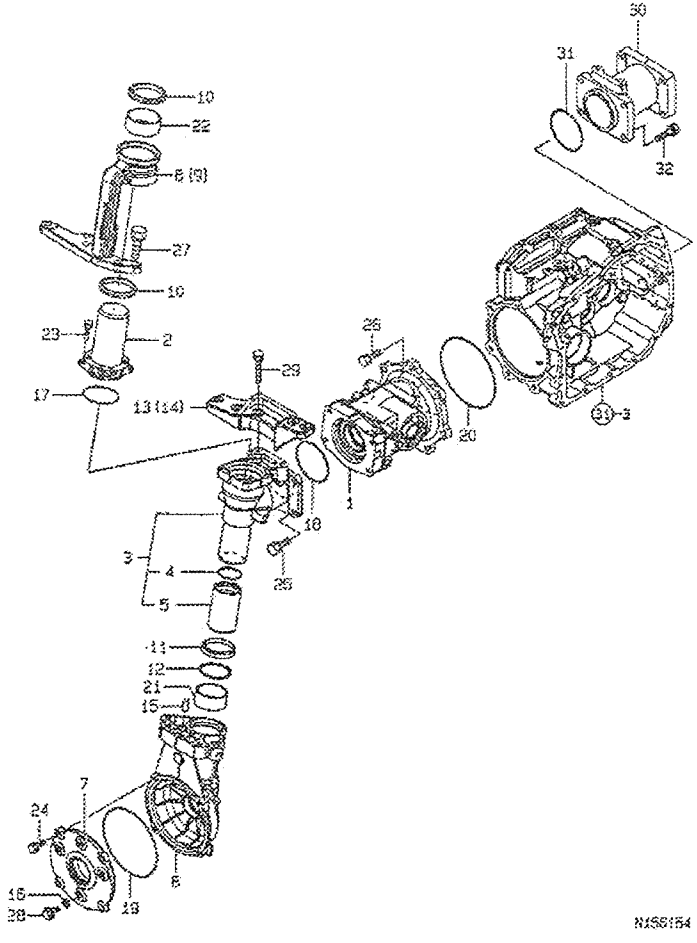

43. 프런트 액슬 케이스

부품 No.	부품 번호 Part No.	품 명 Part Name	수 량 (Q'ty)	비고 Remarks
1	1C7100-21000	프런트 액슬 케이스	1	
2	1C7100-21030	기어 케이스 커버	2	
3	1C7100-21040	프런트 기어 케이스 완성	2	
4	1C7100-21070	프런트 칼라	2	
5	24341-000420	O링 1A S 42.0	2	
6	1C7100-21060	프런트 기어박스	2	
7	1C6770-21070	프런트 베어링 케이스	2	
8	1C7100-21100	너클암 L	1	
9	1C7100-21110	너클암 R	1	
10	1C7100-21500	더스트실 55	4	
11	1C7100-21510	더스트실 50	2	
12	1C7100-21520	그리스 링	2	
13	1C7100-21900	프레임 조인트 L	1	
14	1C7100-21910	프레임 조인트 R	1	
15	22312-100200	평행핀 10×20	2	
16	23414-080000	패킹	2	
17	24321-000650	O링 1A G 65.0	2	
18	24321-000800	O링 1A G 80.0	2	
19	24321-001350	O링 1A G 135.0	2	
20	24321-001350	O링 1A G 135.0	1	
21	24550-050250	드라이부시 50×25	2	
22	24550-055250	드라이부시 55×25	2	
23	26016-080252	볼트 8×25	8	
24	26016-080252	볼트 8×25	8	
25	26016-100302	볼트	8	
26	26016-100352	볼트 10×35	7	
27	26016-120402	볼트 12×40	8	
28	26106-080122	플랜지볼트 8×12	2	
29	26013-100552	볼트 10×55	4	
30	1C7110-21010	프런트 연장케이스 6	2	
31	24321-000800	O링 1A G 80.0	2	
32	26016-100352	볼트 10×35	8	

44. 프런트 차동 케이스

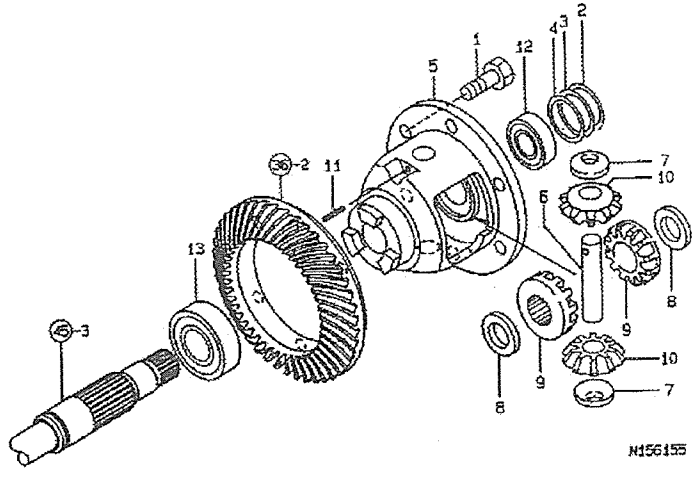

44. 프런트 차동 케이스

부품 No.	부품 번호 Part No.	품 명 Part Name	수 량 (Q'ty)	비고 Remarks
1	194301-11800	볼트 8×14	6	
2	194301-11890	시임 0.1F	1	
3	194301-11900	시임 0.3F	1	
4	194301-11910	시임 0.5F	1	
5	1C6901-22100	프런트 차동 케이스	1	
6	1C6780-22210	차동 피니언 축	1	
7	1C6780-22220	차동 피니언 라이너	2	
8	1C6780-22230	라이너 21×34×3.2	2	
9	194859-31510	기어 (차동 사이드)	2	
10	194859-31820	차동 피니언	2	
11	22351-040025	스프링핀 4.0A×25	1	
12	24101-060074	베어링 6007	1	
13	24101-060094	베어링 6009	1	

45. 프런트 차동축

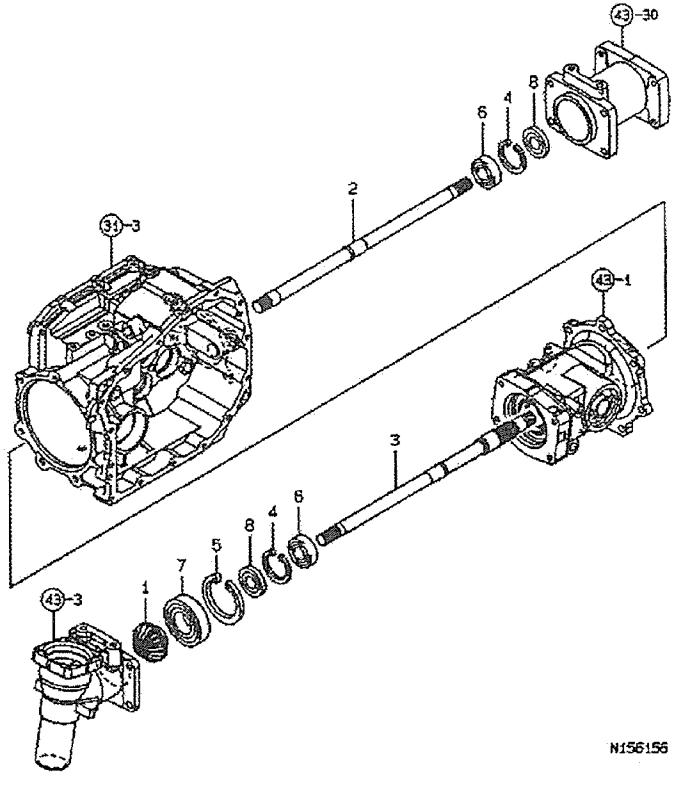

45. 프런트 차동축

부품 No.	부품 번호 Part No.	품 명 Part Name	수 량 (Q'ty)	비고 Remarks
1	1C7100-22230	프런트 베벨 17T	2	
2	1C7110-22250	프런트 차동축 R	1	
3	1C7110-22260	프런트 차동축 L	1	
4	22252-000420	스냅링 (구멍용) 42	2	
5	22252-000620	스냅링 (구멍용) 62	2	
6	24101-060044	베어링 6004	2	
7	24104-060074	베어링 6007UU	2	
8	24421-204708	오일실 TC204708	2	

46. 프런트 드라이브 샤프트

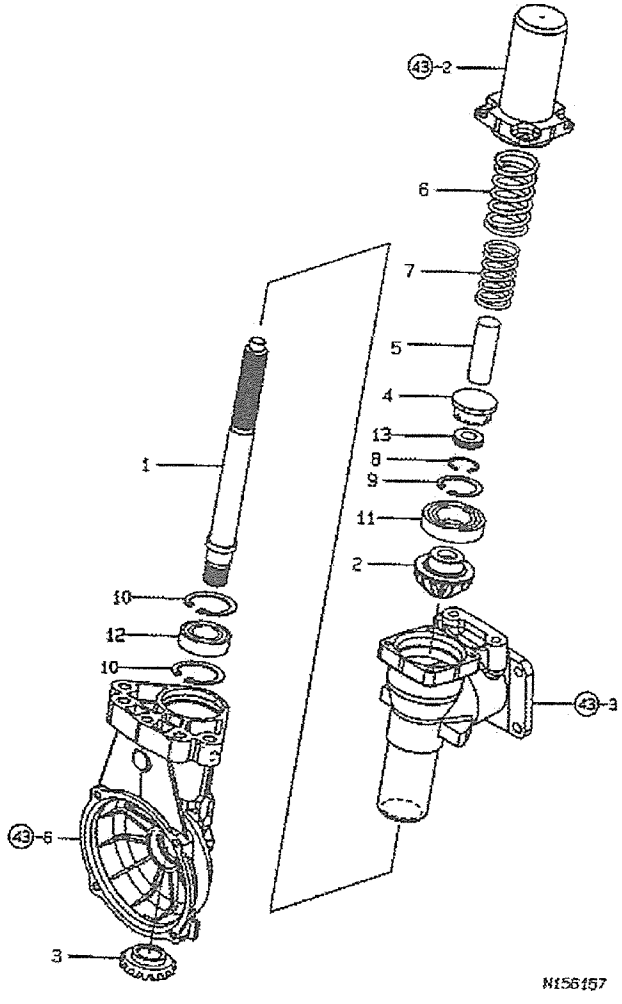

46. 프런트 드라이브 샤프트

부품 No.	부품 번호 Part No.	품 명 Part Name	수 량 (Q'ty)	비고 Remarks
1	1C7100-22300	프런트 드라이브 샤프트	2	
2	1C7100-22310	프런트 베벨 17T	2	
3	1C7100-22320	프런트 베벨 14T	2	
4	1C7100-22330	베어링 홀더	2	
5	1C7100-22340	서스펜션 스토퍼	2	
6	1C7100-22350	서스펜션 스프링 A	2	
7	1C7100-22360	서스펜션 스프링 B	2	
8	22207-030230	스냅링 30×2.3	2	
9	22252-000450	스냅링 (구멍용) 45	2	
10	22252-000520	스냅링 (구멍용) 52	4	
11	24104-060074	베어링 6007UU	2	
12	24104-062054	베어링 6205UU	2	
13	24520-511020	베어링 51102	2	

47. 전차축

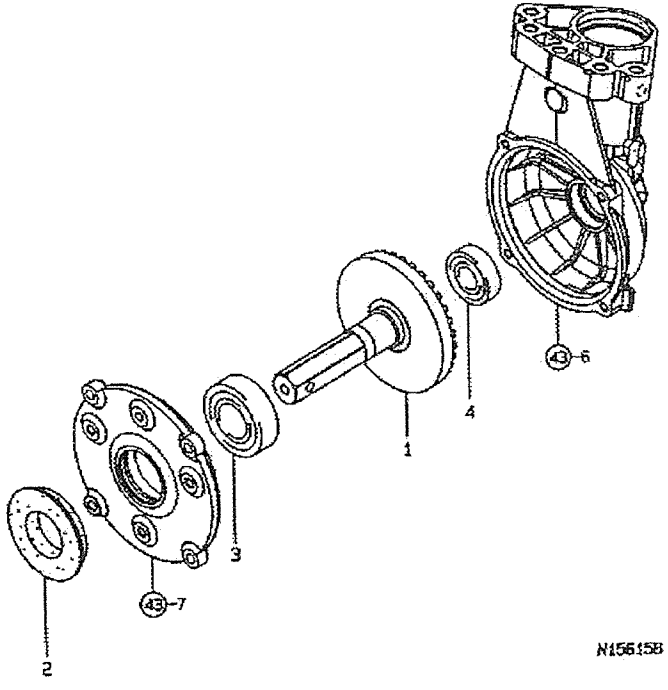

47. 전차축

부품 No.	부품 번호 Part No.	품 명 Part Name	수 량 (Q'ty)	비고 Remarks
1	1C7100-22400	전차축 완성	2	
2	1C6780-22450	오일실 TCFY304785	2	
3	24104-060064	베어링 6006UU	2	
4	24104-062034	베어링 6203UU	2	

48. 차동 로크

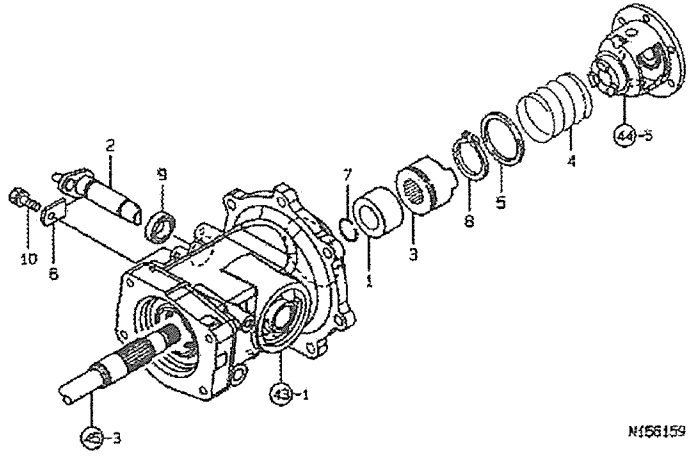

48. 차동 로크

부품 No.	부품 번호 Part No.	품 명 Part Name	수 량 (Q'ty)	비고 Remarks
1	1C7100-22240	칼라 44×27×25		
2	1C7100-22600	차동 로크암	1	
3	1C6570-23500	차동 로크조 K	1	
4	1C6570-23510	스프링 50×46	1	
5	194180-25560	와셔 46×56×2.6	1	
6	194197-27681	킾 플레이트	1	
7	22207-025230	스냅링 25×2.3	1	
8	22242-000450	스냅링 (축용) 45	1	
9	24421-203208	오일실 TC203208	1	
10	26016-080202	볼트 8×20	1	

49. 리어 액슬 케이스

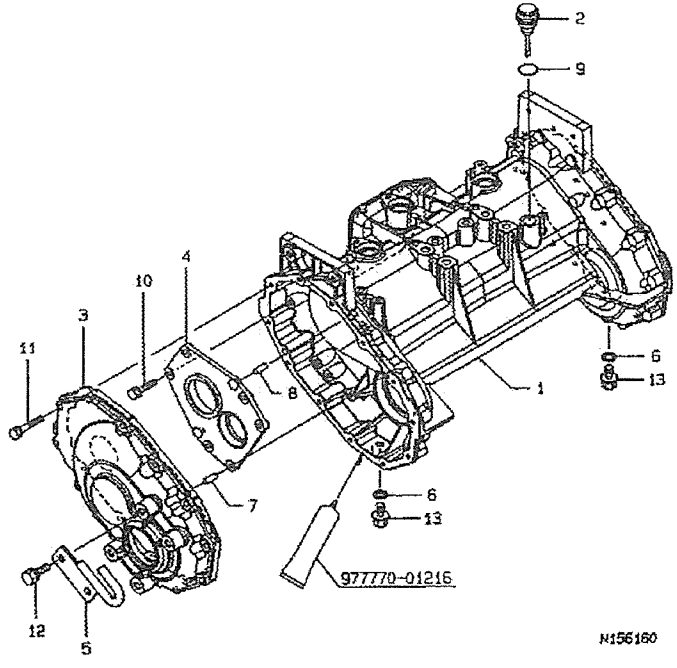

49. 리어 액슬 케이스

부품 No.	부품 번호 Part No.	품 명 Part Name	수 량 (Q'ty)	비고 Remarks
1	1C7100-23010	리어 액슬 케이스	1	
2	1C6900-23020	브리더 검유봉	1	
3	1C7100-23100	리어 액슬 케이스 커버	2	
4	1C7100-23110	베어링 홀더 R	2	
5	1C7100-23900	로프 후크	2	
6	198165-24440	패킹 20×12×2	2	
7	22312-080200	평행핀 8×20	4	
8	22312-080200	평행핀 8×20	4	
9	24311-000180	O링 1A P 18.0	1	
10	26016-080302	볼트 8×30	12	
11	26016-080402	볼트 8×40	24	
12	26016-100252	볼트 10×25	4	
13	26136-120202	플랜지 볼트 12	2	

50. 리어 액슬 입력

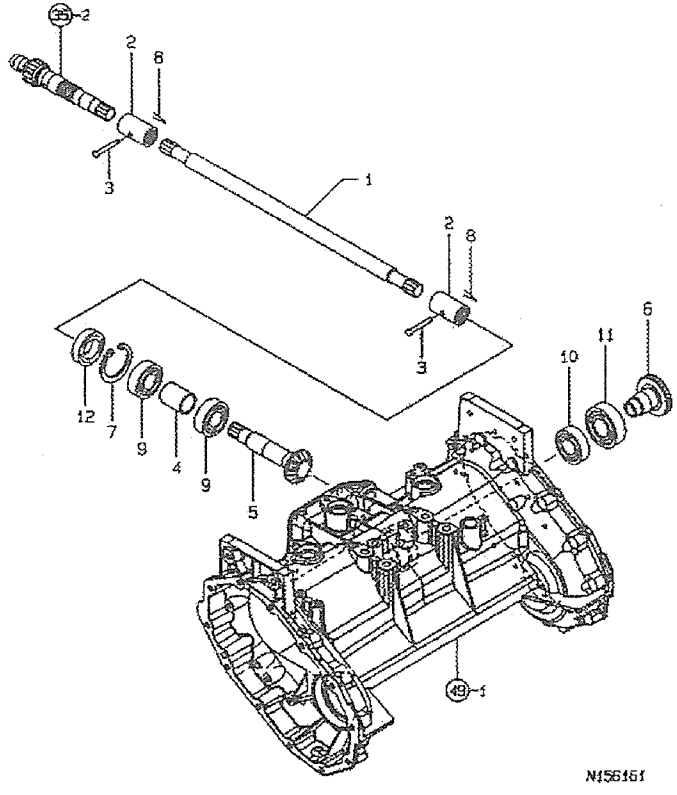

50. 리어 액슬 입력

부품 No.	부품 번호 Part No.	품 명 Part Name	수 량 (Q'ty)	비고 Remarks
1	1C7100-23150	리어 입력축	1	
2	1C7100-23160	죠인트 22	2	
3	1C7100-23170	두부핀 5×31	2	
4	1C7100-23180	칼라 25×32×40	1	
5	1C7100-23250	베벨기어 15T	1	
6	1C7100-23260	베벨기어 19T	1	
7	22252-000520	스냅링 (구멍용) 52	1	
8	22417-200120	할핀 2.0×12	2	
9	24101-062054	베어링 6205	2	
10	24101-062054	베어링 6205	1	
11	24101-062064	베어링 6206	1	
12	24421-255210	오일실 TC255210	1	

51. 사이드 클러치축

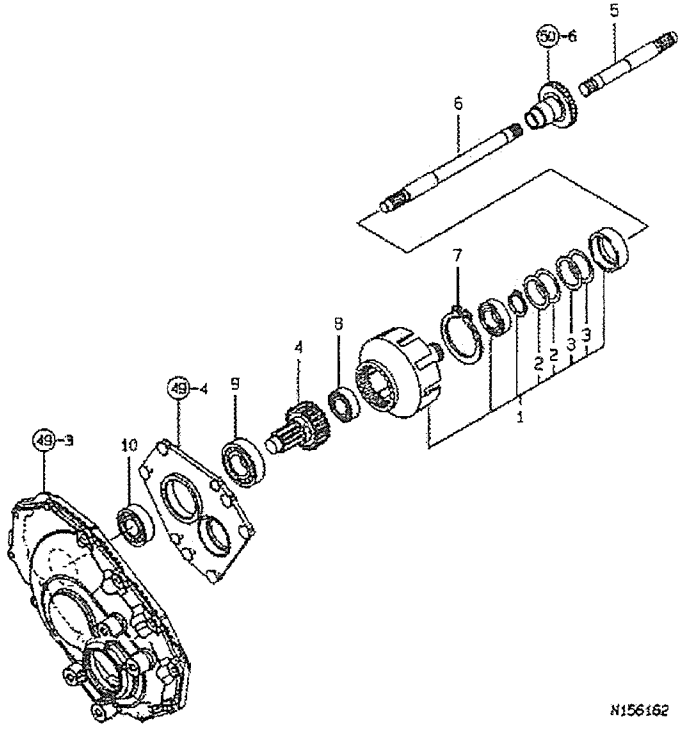

51. 사이드 클러치축

부품 No.	부품 번호 Part No.	품 명 Part Name	수 량 (Q'ty)	비고 Remarks
1	1C7100-23200	사이드 클러치 조합	2	
2	1C7100-23210	시임 35.5×46.8×0.2	4	
3	1C7100-23220	시임 35.5×46.8×0.3	4	
4	1C7100-23270	사이드 클러치 기어	2	
5	1C7100-23350	사이드 클러치축 R	1	
6	1C7100-23360	사이드 클러치축 L	1	
7	22242-000600	스냅링 (축용) 60	2	
8	24101-060074	베어링 6007	2	
9	24101-063024	베어링 6302	2	
10	24101-063044	베어링 6304	2	

52. 리어 파이널 축

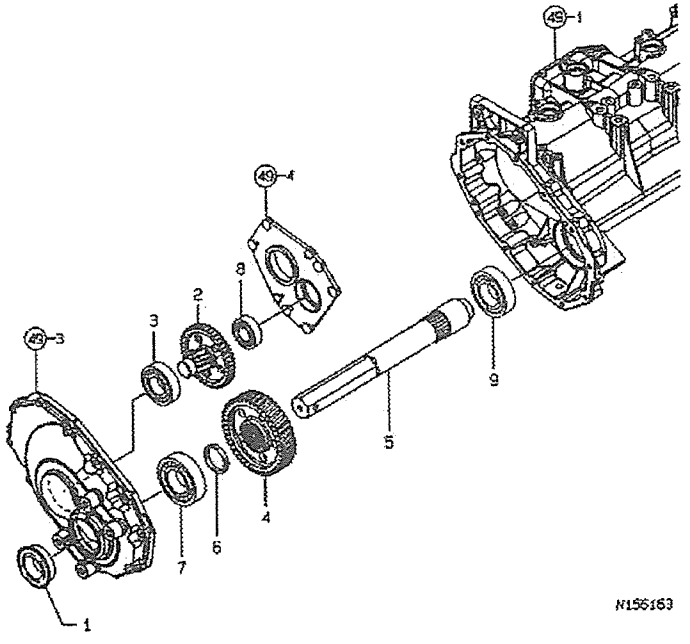

52. 리어 파이널 축

부품 No.	부품 번호 Part No.	품 명 Part Name	수 량 (Q'ty)	비고 Remarks
1	1C6900-23130	오일실 DC 40×62×16	2	
2	1C7100-23370	리어 중간축	2	
3	1C7100-23400	베어링 63/28	2	
4	1C7100-23430	리어 파이널 기어 43	2	
5	1C7110-23450	리어 차축 6	2	
6	1C7100-23460	칼라 41×49×6	2	
7	24101-062084	베어링 6208	2	
8	24101-063044	베어링 6304	2	
9	24101-063074	베어링 6307	2	

53. 사이드 클러치 암

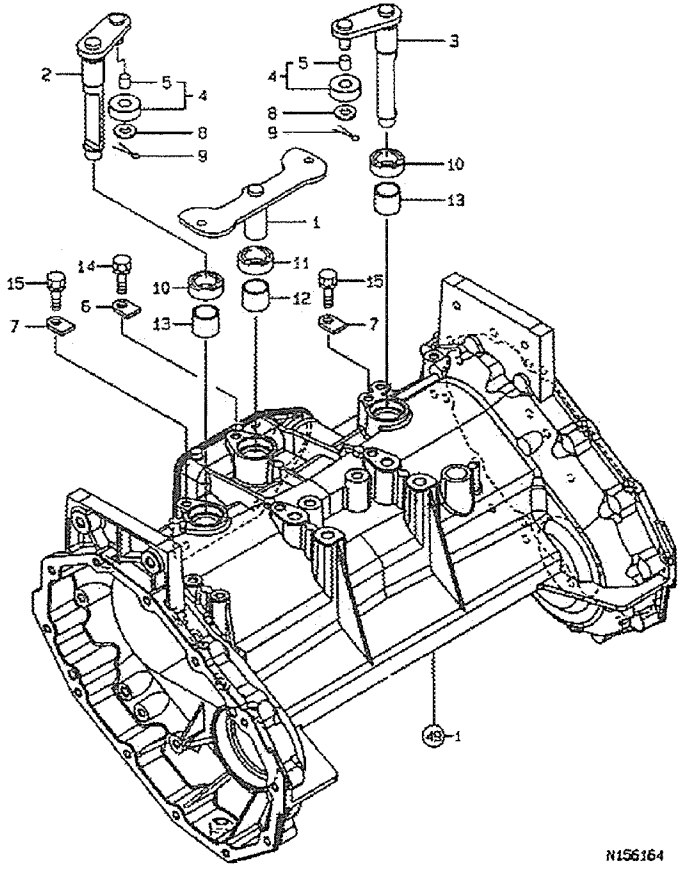

53. 사이드 클러치 암

부품 No.	부품 번호 Part No.	품 명 Part Name	수 량 (Q'ty)	비고 Remarks
1	1C7100-23500	사이드 클러치 암	1	
2	1C7100-23550	사이드 클러치 조작암 L	1	
3	1C7100-23560	사이드 클러치 조작암 R	1	
4	1C7100-23590	롤러 완성	2	
5	24550-010100	드라이 부시 10×10	2	
6	194197-27681	킾 플레이트	1	
7	194197-27681	킾 플레이트	2	
8	22137-100000	와셔 10	2	
9	22417-200200	할핀 2.0×20	2	
10	24421-203208	오일실 TC203208	2	
11	24421-203208	오일실 TC203208	1	
12	24550-020200	드라이 부시 20×20	1	
13	24550-020200	드라이 부시 20×20	2	
14	26016-080202	볼트 8×20	1	
15	26016-080202	볼트 8×20	2	

54. 후차륜 900

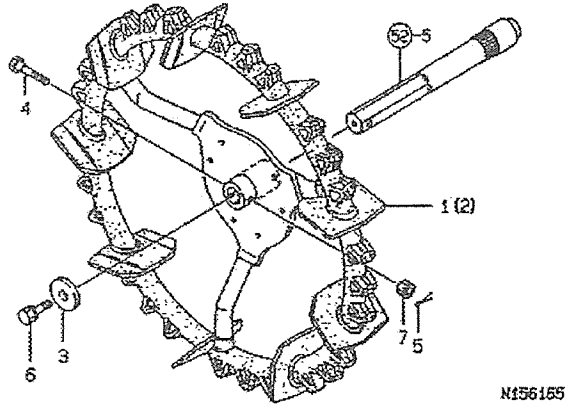

54. 후차륜 900

부품 No.	부품 번호 Part No.	품 명 Part Name	수 량 (Q'ty)	비고 Remarks
1	1C6660-24011	후차륜 900 L	1	
2	1C6660-24021	후차륜 900 R	1	
3	1C6360-25350	와셔 8×45×3.2	2	
4	1C6320-25451	볼트 10×68	2	
5	22417-250200	할핀 2.5×20	2	
6	26016-080162	볼트 8×16	2	
7	26877-100002	홈붙이 너트 10	2	

55. 전차륜

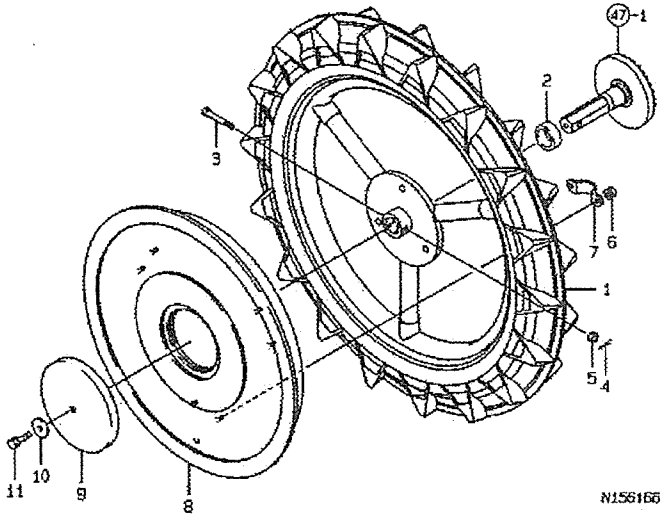

55. 전차륜

부품 No.	부품 번호 Part No.	품 명 Part Name	수 량 (Q'ty)	비고 Remarks
1	1C7100-24010	차륜 650×70	2	
2	1C7100-24150	칼라 31×43×15	2	
3	1C6320-25401	볼트 8×55	2	
4	22417-200160	할핀 2.0×16	2	
5	26817-080002	홈붙이 너트 8	2	
6	194990-22040	스프링와셔붙이 너트 6	12	
7	1C6860-24540	디스크 긍구	6	
8	1C6900-24600	휠 디스크 650-N	2	
9	1C6940-24620	차축 캡 650A	2	
10	1C6140-47210	와셔 9×32×3.2	2	
11	26016-080162	볼트 8×16	2	

56. 식부 전동

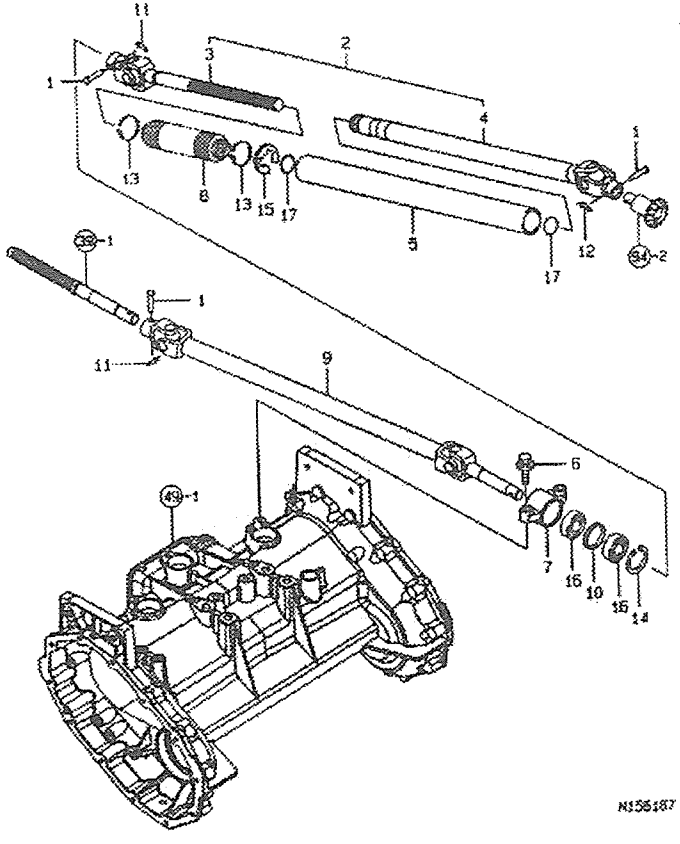

56. 식부 전동

부품 No.	부품 번호 Part No.	품 명 Part Name	수 량 (Q'ty)	비고 Remarks
1	1C7100-11180	두부핀 6.5×30	3	
2	1C7100-27000	식부 전동축	1	
3	1C7100-27010	식부 전동축 A	1	
4	1C7100-27020	식부 전동축 B	1	
5	1C6955-27030	전동축 커버	1	
6	26018-080302	볼트 8×30	2	
7	1C7100-27200	PTO 베어링 받이	1	
8	1C6900-27250	전동축 부츠	1	
9	1C7100-27300	PTO 출력축	1	
10	1C7100-27400	칼라 40×34×6	1	
11	1C6281-52310	빠짐방지 스냅핀 6	2	
12	1C6281-52310	빠짐방지 스냅핀 6	1	
13	1A1380-55310	와이어 클램프	2	
14	22252-000400	스냅링 (구멍용) 40	1	
15	22272-000240	E형 스냅링 24	1	
16	24104-062034	베어링 6203UU	2	
17	24341-000260	O링 1A S	2	

57. 프레임

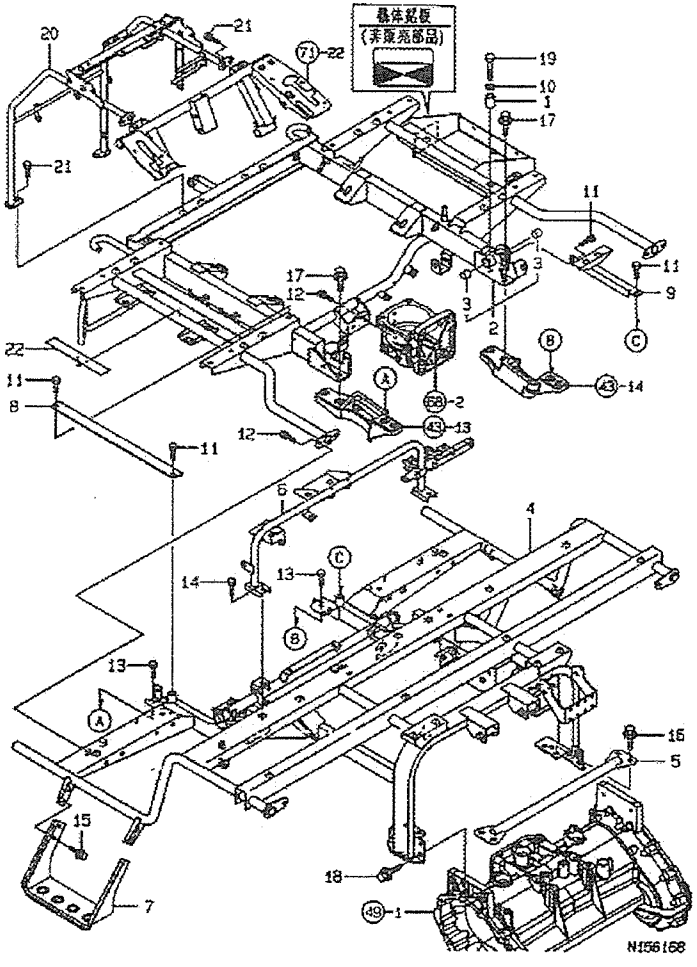

57. 프레임

부품 No.	부품 번호 Part No.	품 명 Part Name	수 량 (Q'ty)	비고 Remarks
1	1E6682-26450	칼라 10.2×20×26.5	1	
2	1C7100-31000	엔진 프레임	1	
3	24550-015150	드라이 부시 15×15	2	
4	1C7100-31500	센터 프레임	1	
5	1C7100-31900	리어 케이스 보강	1	
6	1C7100-32200	의자 프레임	1	
7	1C7100-37500	보조 스텝	2	
8	1C7100-37600	스텝 스테이 L	1	
9	1C7100-37650	스텝 스테이 R	1	
10	22287-100000	슈퍼로크 와셔 10	1	
11	26016-080162	볼트 8×16	4	
12	26016-080202	볼트 8×20	6	
13	26016-080202	볼트 8×20	4	
14	26016-080202	볼트 8×20	2	
15	26018-080162	볼트 8×16	8	
16	26018-100202	볼트 10×20	4	
17	26018-100302	볼트 10×30	3	
18	26018-100302	볼트 10×30	4	
19	26116-100552	볼트 10×55	1	
20	1C7100-32500	프런트 프레임	1	
21	26016-080162	볼트 8×16	4	
22	1C7100-38250	단열시트 C	1	

58. 연결 프레임

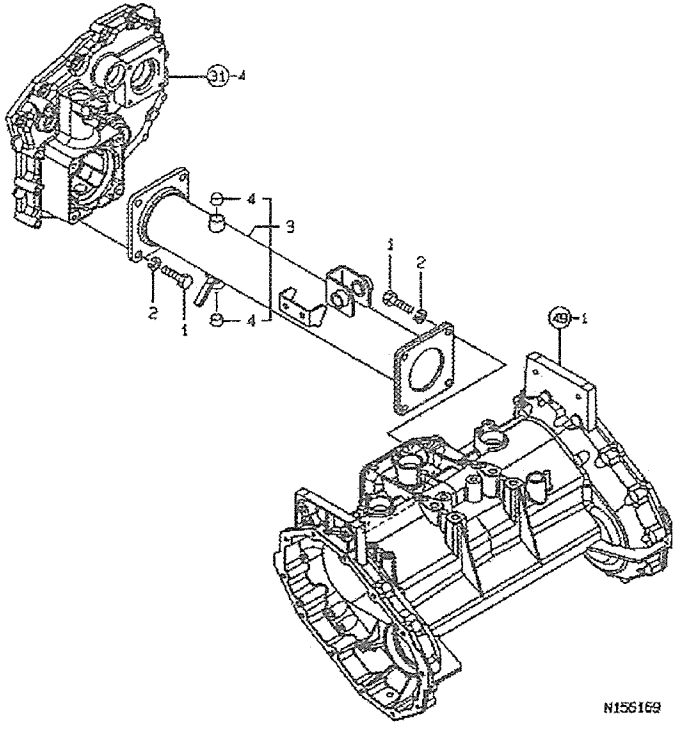

58. 연결 프레임

부품 No.	부품 번호 Part No.	품 명 Part Name	수 량 (Q'ty)	비고 Remarks
1	194274-13550	볼트 10×30	8	
2	194274-13570	로크 스프링 와셔 10	8	
3	1C7100-32000	연결 프레임	1	
4	24550-015100	드라이 부시 15×10	2	

59. 톱링크

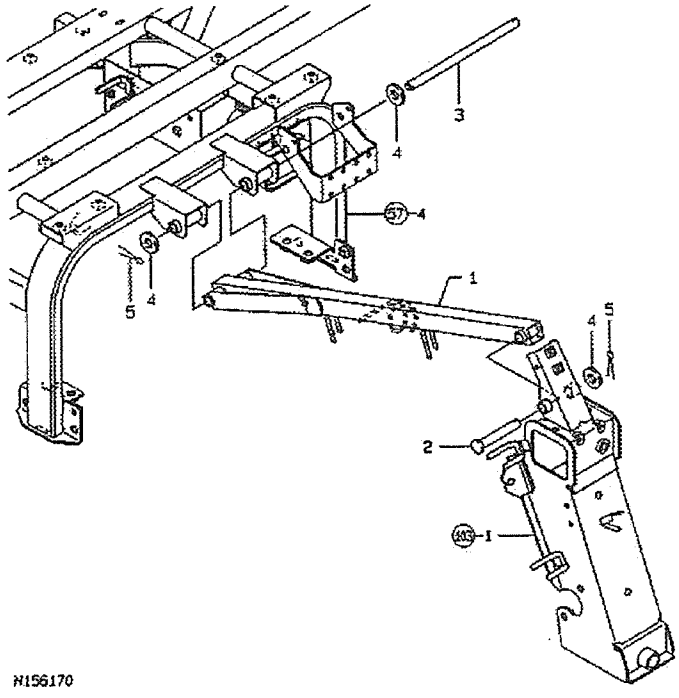

N156170

59. 톱링크

부품 No.	부품 번호 Part No.	품 명 Part Name	수 량 (Q'ty)	비고 Remarks
1	1C7100-33000	톱링크 608	1	
2	1C7100-33050	핀 12×200	1	
3	22486-120700	두부핀 12×70	1	
4	22137-120000	와셔 12	3	
5	22417-320250	할핀 3.2×25	2	

60. 하부 링크

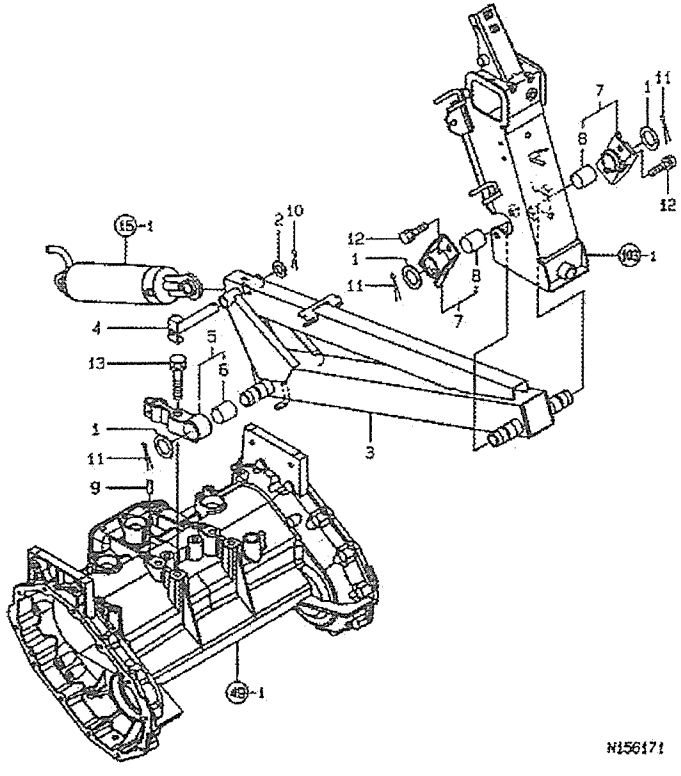

60. 하부 링크

부품 No.	부품 번호 Part No.	품 명 Part Name	수 량 (Q'ty)	비고 Remarks
1	1E3026-21690	와셔 26×40	4	
2	1C6450-33100	스페이셔 15.5×28×2.5	1	
3	7C7100-33100	하부링크 조합	1	
4	1C7100-33300	지점핀	1	
5	1C7100-33400	하부링크 지점	2	
6	24550-025300	드라이부시 25×30	2	
7	1C7100-33500	하부링크 지지	2	
8	24550-025300	드라이부시 25×30	2	
9	22312-080200	평행핀 8×20	2	
10	22417-320250	할핀 3.2×25	1	
11	22417-320400	할핀 3.2×40	4	
12	26016-100162	볼트 10×16	4	
13	26016-120602	볼트 12×60	4	

61. 본네트

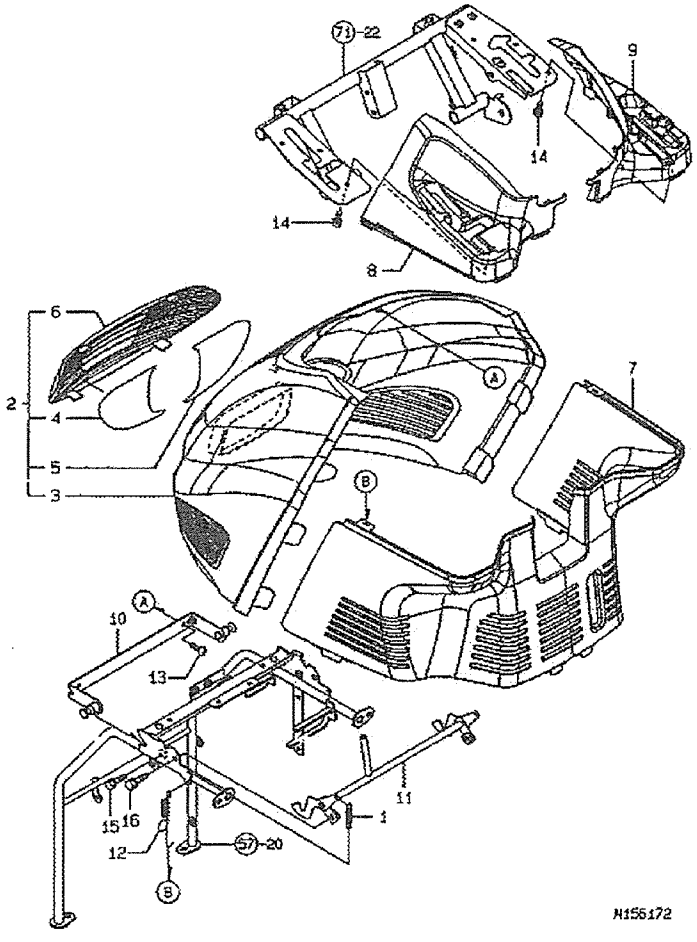

61. 본네트

부품 No.	부품 번호 Part No.	품 명 Part Name	수 량 (Q'ty)	비고 Remarks
1	1C6560-07942	리턴 스프링 (스위치 캠)	1	
2	1C7100-35000	본네트 전 조합	1	
3	1C7100-35010	본네트 전	1	
4	1C7100-35050	반사 실 L	1	
5	1C7100-35060	반사 실 R	1	
6	1C7100-35500	헤드램프 랜즈	1	
7	7C7100-35100	본네트 후 조합	1	
8	1C7100-35150	레버 가이드 L	1	
9	1C7100-35200	레버 가이드 R	1	
10	1C7100-35300	본네트 로크 플레이트	1	
11	1C7100-35400	본네트 개폐 레버	1	
12	1C7100-35470	본네트 스프링	2	
13	1C6650-37480	태핑나사 6×16	2	
14	1C6650-37480	태핑나사 6×16	6	
15	26016-060122	볼트 6×12	2	
16	26016-080162	볼트 8×16	2	

62. 조작 판넬

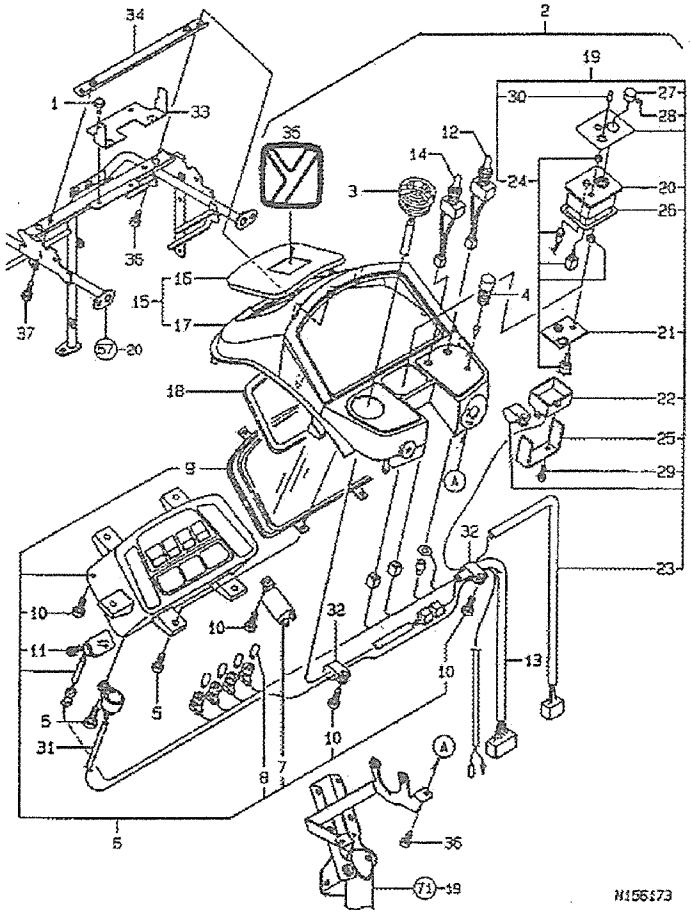

62. 조작 판넬

부품 No.	부품 번호 Part No.	품 명 Part Name	수 량 (Q'ty)	비고 Remarks
1	26023-060202	볼트M6×20	2	
2	1C7100-36000	조작판넬	1	
3	1W3852-00940	스위치 조합	1	
4	1C6460-36060	스톱스위치	1	
5	1C6460-36151	나사 M4×16	7	
6	1C7100-36250	콤비네이숀메타	1	
7	1C6460-36070	플래시 유니트	1	
8	1C6740-36260	소켓램프 1.7W	4	
9	1C6720-36270	그라스	1	
10	198220-53170	스크류	17	
11	194555-56430	나사 M3×12	3	
12	1C6740-36280	모니타스위치	1	
13	1C7100-36280	코드조합	1	
14	1C6740-36290	식부깊이스위치	1	
15	1C7100-36310	바이져조합	1	
16	1C7100-36030	덮개	1	
17	1C7100-36320	바이져	1	
18	1C6740-36320	패킹	1	
19	1C6920-36350	SW박스조합	1	
20	1C6920-36360	케이스조합	1	
21	1C6920-36370	취급판	1	
22	1C6920-36380	커버	1	
23	1C6920-36390	코드조합	1	
24	1C6920-36400	P판조합	1	
25	1C6920-36410	브라켓	1	
26	1C6920-36420	패킹	1	
27	194950-78070	손잡이	1	
28	198291-78870	6각정지나사	1	
29	1C6460-36151	나사 M4×16	2	
30	1C6780-07601	캡	1	
31	1C710036350	부져	1	
32	198450-55820	코드클램프	2	
33	1C7100-36060	휴즈박스스테이	1	
34	1C7100-36150	바이져스테이	1	
35	198421-65030	Y마크 50	1	
36	22857-600160	태핑나사 6.0×16	4	
37	26016-060122	볼트 M6×12	2	

63. 컬럼커버

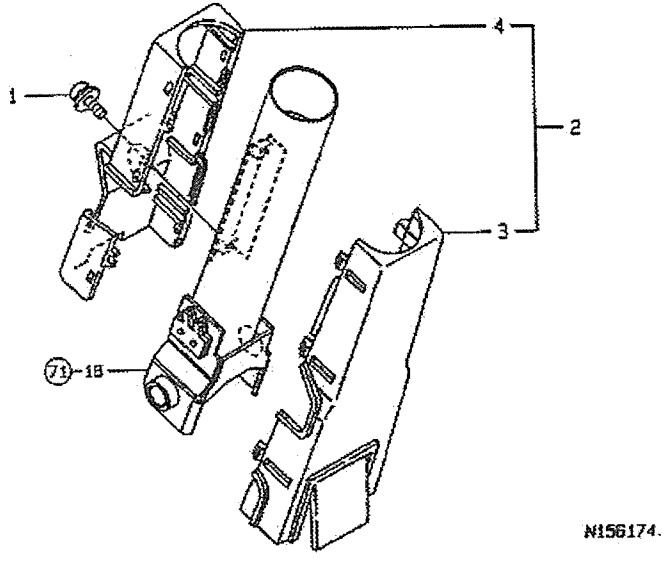

63. 컬럼커버

부품 No.	부품 번호 Part No.	품 명 Part Name	수 량 (Q'ty)	비고 Remarks
1	1C6560-36450	나사 M5×10	2	
2	1C6780-36510	컬럼 커버조합	1	
3	1C6780-36520	컬럼커버 A	1	
4	1C6780-36530	컬럼커버B	1	

64. 스텝

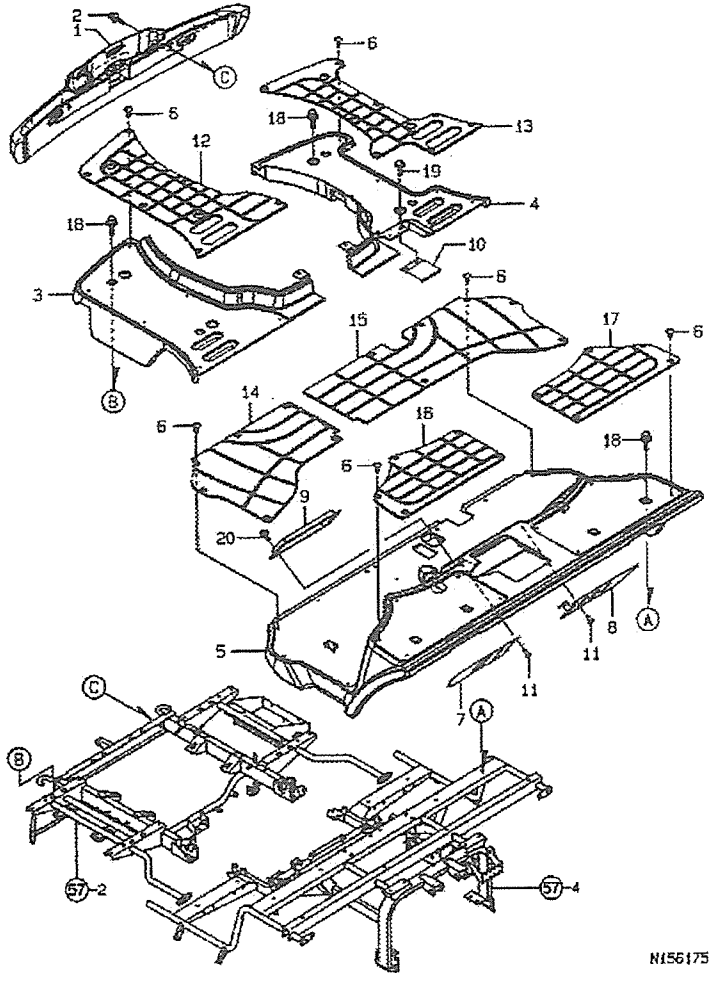

64. 스텝

부품 No.	부품 번호 Part No.	품 명 Part Name	수 량 (Q'ty)	비고 Remarks
1	1C7100-32900	프론트범퍼	1	
2	1C6720-32950	볼트 M8×16	2	
3	7C7100-37010	스텝 전L	1	
4	1C7100-37020	스텝 전R	1	
5	1C7100-37050	스텝 후	1	
6	1C6780-37180	퍼스너(쿠숀)	36	
7	7C7100-37300	레버가이드 PL	1	
8	1C7100-37350	레버가이드 R	1	
9	7C7100-37400	전장품커버 PL	1	
10	1C7100-37450	클러치커버	1	
11	1C6650-37480	탭핑나사 M6×16	8	
12	1C7100-37810	스텝쿠숀전 L	1	
13	1C7100-37820	스텝쿠숀전 R	1	
14	1C7100-37840	스텝쿠숀 중L	1	
15	1C7100-37850	스텝쿠숀 중R	1	
16	1C7100-37860	스텝쿠숀 후L	1	
17	1C7100-37870	스텝쿠숀 후R	1	
18	26018-080202	볼트 M8×20	12	
19	26023-060202	볼트 M6×20	2	
20	26023-060202	볼트 M6×20	2	

65. 스텝 스테이, 스텝발판

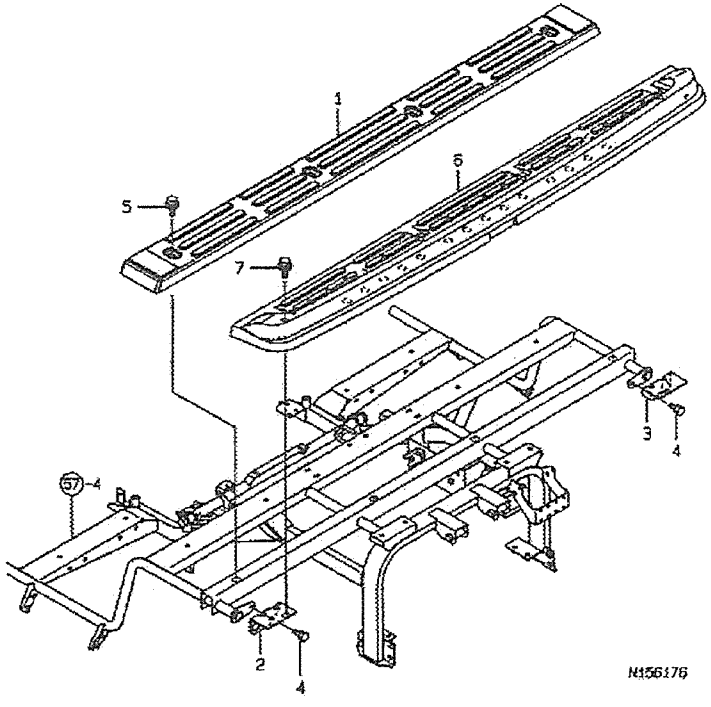

65. 스텝 스테이, 스텝발판

부품 No.	부품 번호 Part No.	품 명 Part Name	수 량 (Q'ty)	비고 Remarks
1	1C7100-37070	보조스텝중	1	
2	1C7100-37100	보조발판스테이 L	1	
3	1C7100-37120	보조발판스테이 R	1	
4	26016-080162	볼트 M8×16	2	
5	26018-080202	볼트 M8×20	4	
6	1C7100-37060	스텝발판 후	1	
7	26018-080202	볼트 M8×20	4	

66. 흙막이판

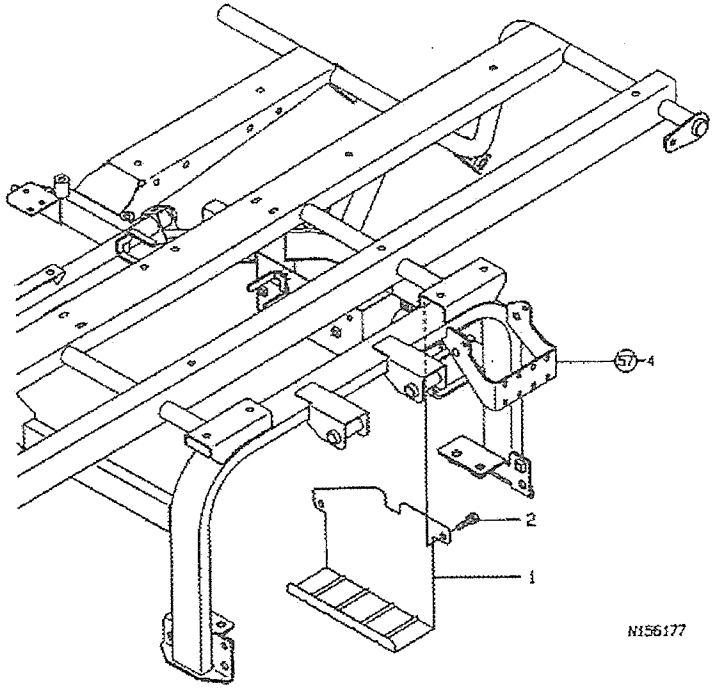

66. 흙막이판

부품 No.	부품 번호 Part No.	품 명 Part Name	수 량 (Q'ty)	비고 Remarks
1	1C7100-38010	판	1	
2	26016-060162	볼트 M6×16	2	

67. 시트

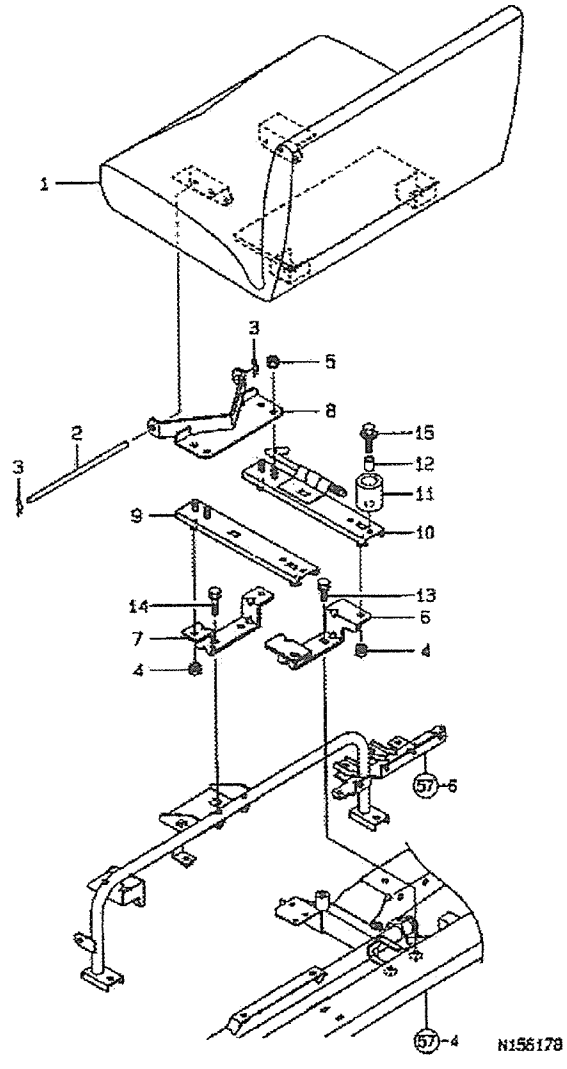

67. 시트

부품 No.	부품 번호 Part No.	품 명 Part Name	수 량 (Q'ty)	비고 Remarks
1	1C7100-41000	시트	1	
2	172156-64420	핀(8-195)	1	
3	22360-080000	스냅핀 8	2	
4	194990-22050	캡 너트 M8	4	
5	194990-22050	캡 너트 M8	4	
6	1C7100-41100	슬라이드시트 스테이 R	1	
7	1C7100-41150	슬라이드시트 스테이 F	1	
8	1C7100-41200	시트 브라켓	1	
9	198290-63150	실 L	1	
10	198290-63160	실 R	1	
11	194151-63240	쿠숀고우	2	
12	19415-63250	쿠숀고우칼라	2	
13	26016-080202	볼트 M8×20	2	
14	26016-080302	볼트 M8×30	2	
15	26018-080302	볼트 M8×30	2	

68. 스티어링 기어케이스

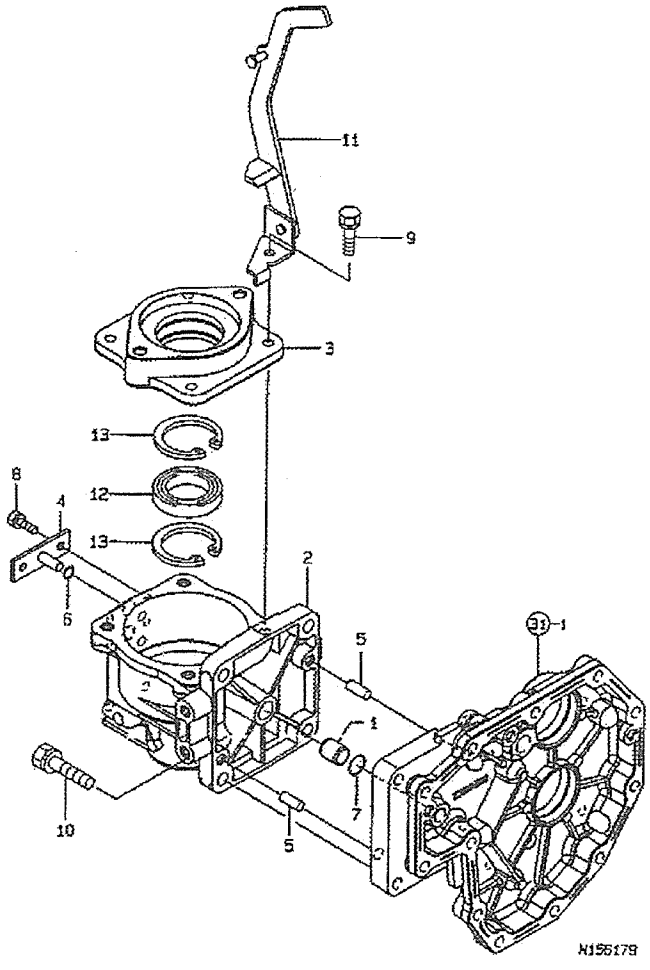

68. 스티어링 기어케이스

부품 No.	부품 번호 Part No.	품 명 Part Name	수 량 (Q'ty)	비고 Remarks
1	1C7100-05200	드레인 파이프	1	
2	1C7100-42000	스티어링 케이스	1	
3	1C7100-42010	스티어링 케이스 덮개	1	
4	1C7100-42160	기어고정브라켓	2	
5	22312-080200	평행핀 8×20	2	
6	24311-000080	O링 1A P8.0	2	
7	24341-000160	O링 1A S16.0	1	
8	26016-060122	볼트 M6×12	4	
9	26016-080252	볼트 M8×25	4	
10	26016-100352	볼트 M10×35	4	
11	1C7100-45650	주차레버	1	
12	1C7080-23240	베어링 6907	1	
13	22252-000550	멈춤링(구멍55)	2	

69. 스티어링 구동

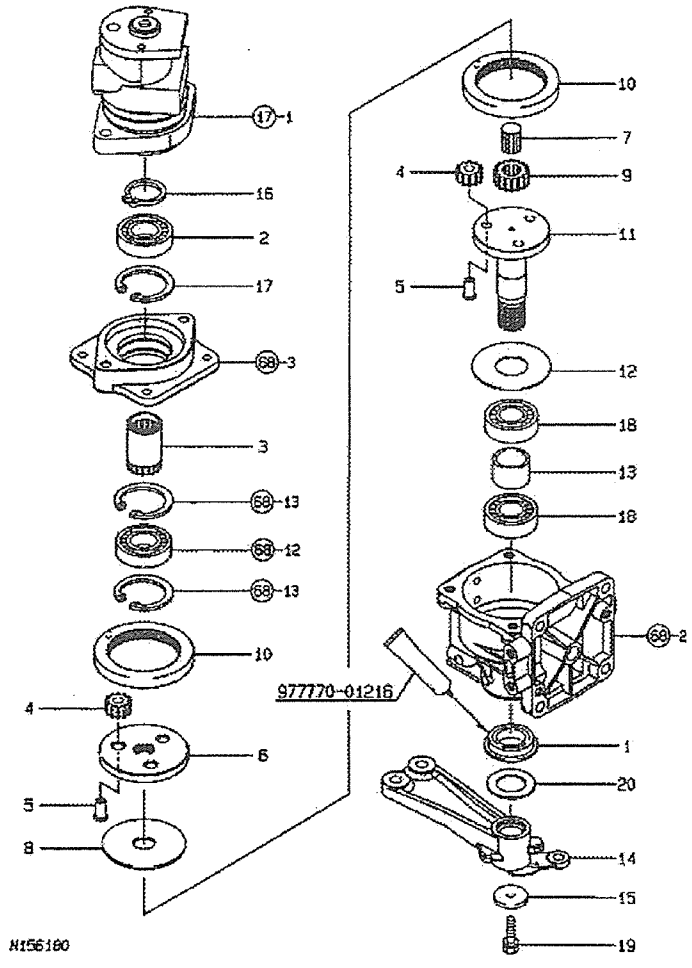

69. 스티어링 구동

부품 No.	부품 번호 Part No.	품 명 Part Name	수 량 (Q'ty)	비고 Remarks
1	1C6780-22450	실 TCFY304785	1	
2	1C7080-23240	베어링 6907	1	
3	1C7100-42020	입력기어 18T	1	
4	1C6560-42050	유성기어	6	
5	1C7100-42070	유성기어 핀	6	
6	1C7100-42080	캐리어	1	
7	1C6560-42090	스프라인	1	
8	1C7100-42100	판 1	1	
9	1C6560-42110	선기어	1	
10	1C7100-42120	인터널기어	2	
11	1C7100-42130	ST출력축	1	
12	1C7100-42140	판 2	1	
13	1C7100-42150	칼라 38×31×25	1	
14	1C7100-42200	벨크랭크	1	
15	1C6560-42240	와셔 8.5×35×4.5	1	
16	22242-000350	멈춤링(축35)	1	
17	22252-000550	멈춤링(구멍 55)	1	
18	24101-06064	베어링6006	2	
19	26016-080202	볼트 M8×20	1	
20	172312-32510	심 30×1.0	1	

70. 트랙로드

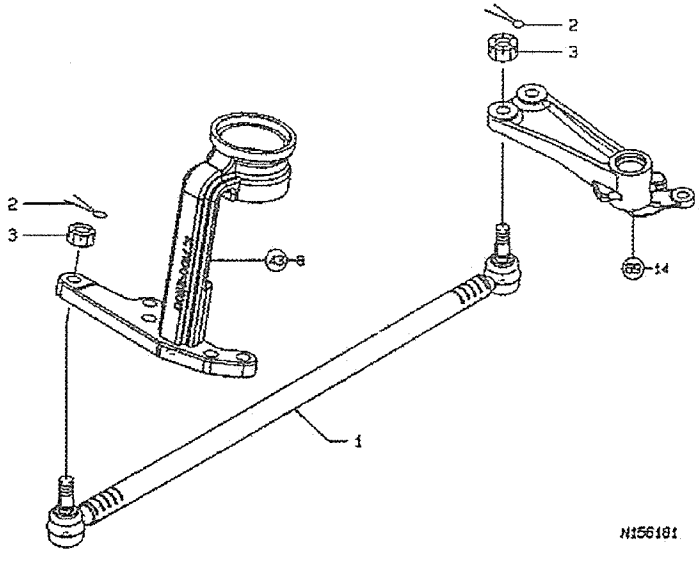

70. 트랙로드

부품 No.	부품 번호 Part No.	품 명 Part Name	수 량 (Q'ty)	비고 Remarks
1	1C7110-42250	트랙로드 568	2	
2	22417-250200	할핀 2.5×20	4	
3	26877-120002	홈너트 M12	4	

71. 스티어링 휠, 필트레버

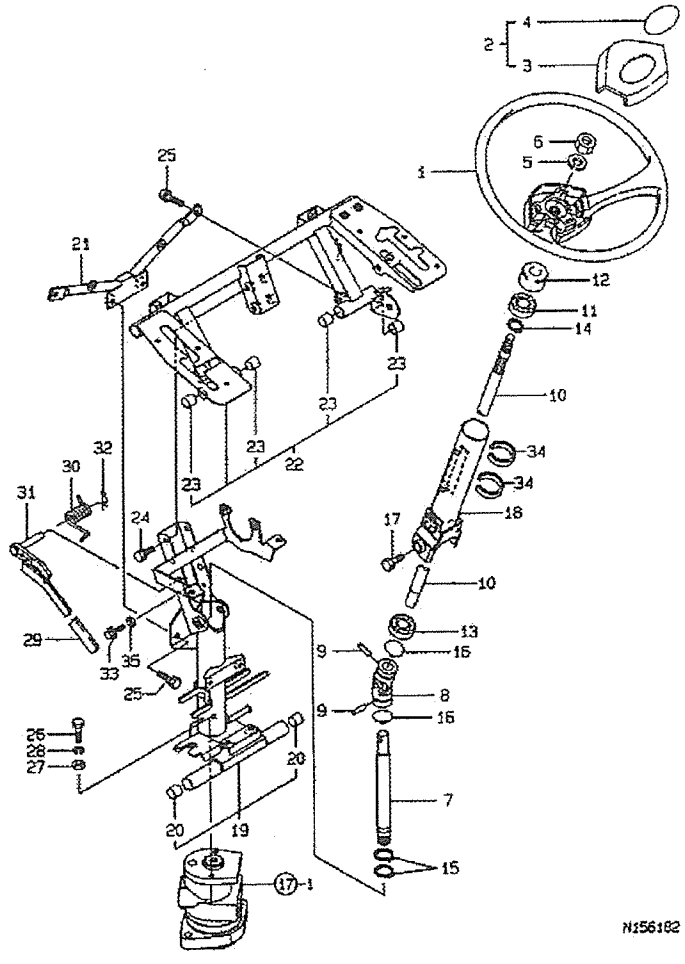

71. 스티어링 휠, 필트레버

부품 No.	부품 번호 Part No.	품 명 Part Name	수 량 (Q'ty)	비고 Remarks
1	1C6720-42000	스티어링핸들	1	
2	1C6720-42010	퍼트(핸들)	1	
3	1C6720-42020	퍼트(핸들)	1	
4	1C6720-95500	스티어링마크	1	
5	22217-120000	스프링와셔 M12	1	
6	26737-120002	너트 M12	1	
7	1C7100-42050	ST 입력축	1	
8	1C6900-42280	ST 죠인트	1	
9	1C6560-42290	평행세트핀	2	
10	16560-42301	스티어링 축(상)	1	
11	1C6560-42350	부쉬	1	
12	1C6560-42360	컬럼부쉬	1	
13	1C6140-42471	컬럼부쉬(하)	1	
14	22242-000170	멈춤링(축17)	1	
15	22242-000200	멈춤링(축20)	2	
16	22292-000280	클립 S-28	2	
17	1C6140-42380	고정볼트	2	
18	1C7100-42400	컬럼(상)	1	
19	1C7100-42500	스티어링 컬럼	1	
20	24550-015150	드라이 부쉬 15×15	2	
21	1C7100-42700	보강가이드	1	
22	1C7100-42800	변속레버가이드	1	
23	24550-015150	드라이부쉬 15×15	4	
24	26016-080162	볼트 M8×16	4	
25	26016-080162	볼트 M8×16	4	
26	1C7100-42750	볼트 M8×16	2	
27	22137-080000	와셔 M8	2	
28	22287-080000	와셔 M8(특수)	2	
29	1C6780-35910	손잡이 50×20	1	
30	1C7100-42640	틸트레버스프링	1	
31	1C7100-42650	틸트레버	1	
32	1C6360-65700	빠짐방지핀 10	1	
33	26018-060122	볼트 M6×12	1	
34	1C7100-42350	스폰지 10×4×135	2	
35	22137-060000	와셔 M6	1	

72. 사이드클러치 조작

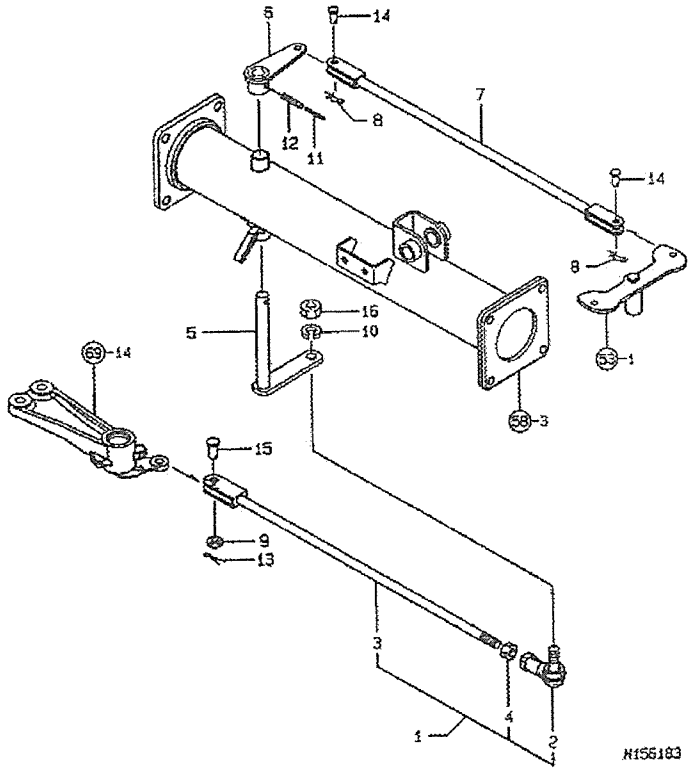

72. 사이드클러치 조작

부품 No.	부품 번호 Part No.	품 명 Part Name	수 량 (Q'ty)	비고 Remarks
1	1C7100-43040	조작로드(전)	1	
2	1C6980-42310	링크볼 RBL120D	1	
3	1C7100-43050	클러치조작로드(전)	1	
4	26776-120002	정지너트 M12	1	
5	1C7100-43100	사이드클러치조작축	1	
6	1C7100-43150	클러치조작암	1	
7	1C7100-43200	클러치조작로드(후)	1	
8	1C6281-52320	빠짐방지핀 8	2	
9	22137-100000	와셔 M10	1	
10	22287-120000	로크와셔 M12	1	
11	22351-035032	스프링핀 3.5A×32	1	
12	22351-060032	스프링핀 6×32	1	
13	22417-200200	할핀 2.0×20	1	
14	22487-080160	평두부핀 8×16	2	
15	22487-100200	평두부핀 10×20	1	
16	26736-120002	너트 M12	1	

73. 주클러치 조작

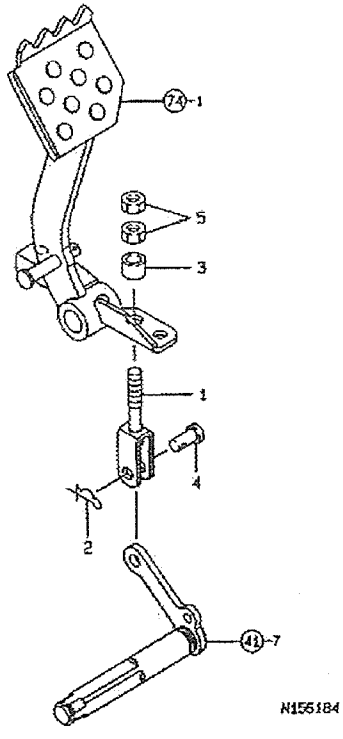

73. 주클러치 조작

부품 No.	부품 번호 Part No.	품 명 Part Name	수 량 (Q'ty)	비고 Remarks
1	1C7100-44080	클러치 로드	1	
2	1C6281-52320	빠짐방지핀 8	1	
3	1E8820-95490	칼라 9×14×10	1	
4	22487-080160	평두부핀 8×16	1	
5	26716-080002	너트 M8	2	

74. 브레이크페달, 로드, 주차

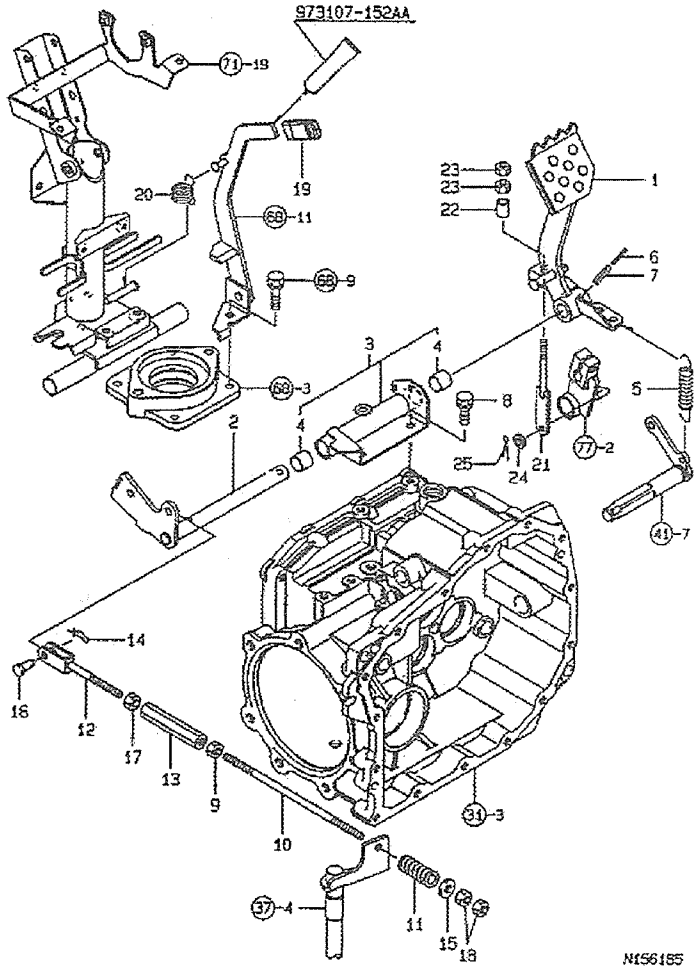

74. 브레이크페달, 로드, 주차

부품 No.	부품 번호 Part No.	품 명 Part Name	수 량 (Q'ty)	비고 Remarks
1	1C7100-45000	브레이크페달	1	
2	1C7100-45100	브레이크지점축	1	
3	1C7100-45200	페달축받이	1	
4	24550-015150	드리이부쉬 15×15	2	
5	1C6557-82600	스프링 10×55	1	
6	22351-035032	스프링핀 3.5A×32	1	
7	22351-060032	스프링핀 6×32	1	
8	26016-080162	볼트 M8×16	2	
9	194990-20170	너트 M8	1	
10	1C7100-45300	브레이크로드(후)	1	
11	1C7100-45330	스프링 14×22	1	
12	1C7100-45350	브레이크로드(전)	1	
13	1C6980-45650	어져스트	1	
14	1C6281-52320	빠짐방지핀 M8	1	
15	22157-080000	와셔 M8	1	
16	22487-080160	평두부핀 8×16	1	
17	26716-080002	너트 M8	1	
18	26716-080002	너트 M8	2	
19	1C7100-45750	손잡이 50×202	1	
20	1C7100-45700	스프링 17×30	1	
21	1C7100-45150	브레이크 연동로드	1	
22	1C6900-85380	칼라 7×11×13	1	
23	26716-060002	너트 M6	2	
24	22137-060000	와션 M6	1	
25	22417-160120	할핀 1.6×12	1	

75. 차동로크조작

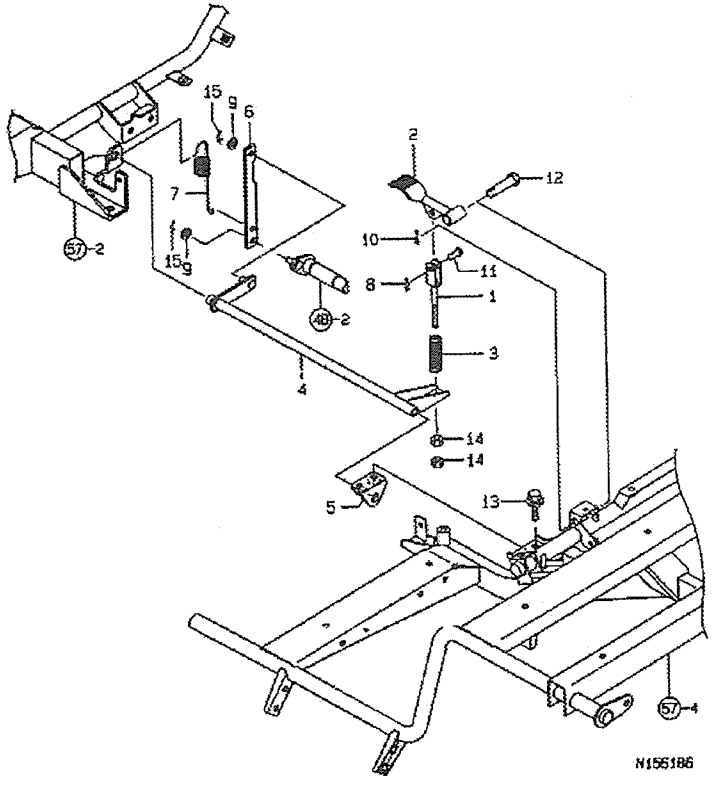

75. 차동로크조작

부품 No.	부품 번호 Part No.	품 명 Part Name	수 량 (Q'ty)	비고 Remarks
1	1C7100-45350	브레이크로드(전)	1	
2	1C7100-46050	차동로크페달	1	
3	1C7100-46100	스프링 15×15	1	
4	1C7100-46300	차동로크조작축	1	
5	1C7100-46350	조작축지점	1	
6	1C7100-46400	차동로크연결판	1	
7	1C7100-46450	차동로크되돌림스프링	1	
8	1C6281-52320	빠짐방지핀 8	1	
9	22137-080000	와셔 8	2	
10	22417-250200	할핀 2.5×20	1	
11	22487-080160	평두부핀 8×16	1	
12	22487-120400	평두부핀 12×40	1	
13	26018-080202	볼트 M8×20	2	
14	26716-080002	너트 M8	2	
15	1C6281-52320	빠짐방지핀 8	2	

76. 주변속레버

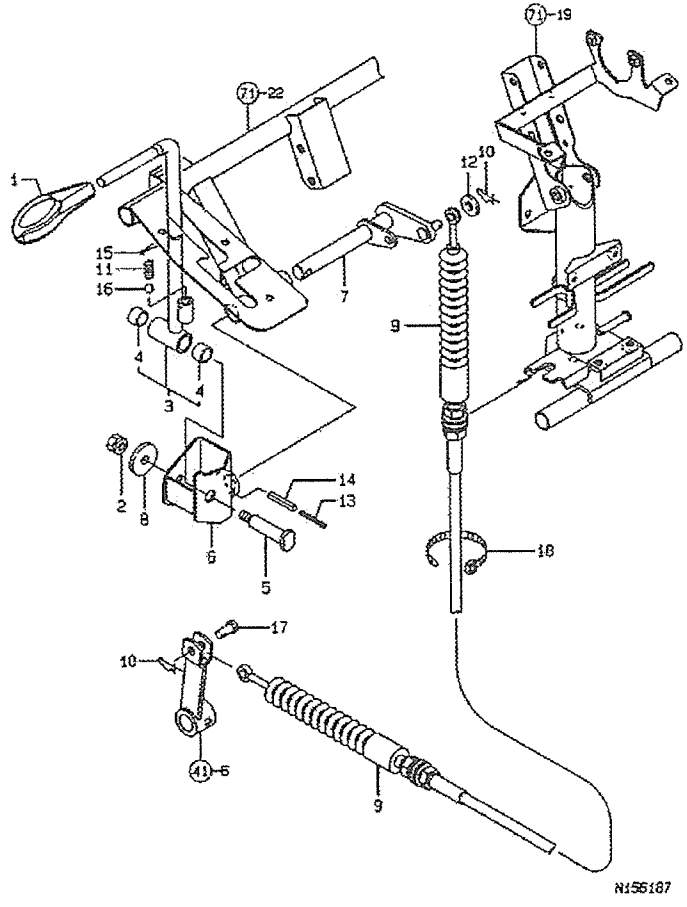

76. 주변속레버

부품 No.	부품 번호 Part No.	품 명 Part Name	수 량 (Q'ty)	비고 Remarks
1	198072-01240	손잡이	1	
2	194990-2200	로크너트 M8	1	
3	1C7100-47000	주변속레버(상)	1	
4	24550-012100	드라이부쉬 12×10	2	
5	1C7100-47100	지점핀 12×43	1	
6	1C7100-47050	주변속레버(하)	1	
7	1C7100-47200	변속암	1	
8	1C6140-47210	와셔 9×32×3.2	1	
9	1C7100-47300	푸쉬풀케이블	1	
10	1C6281-52320	빠짐방지핀 8	2	
11	1E6150-56040	포크스프링	1	
12	22137-080000	와셔 M8	1	
13	22351-035032	스프링핀 3.5A×32	1	
14	22351-060032	스프링핀 6×32	1	
15	22417-250200	할핀 2.5×20	1	
16	24190-100001	강구 5/16	1	
17	22487-080200	평두부핀 8×20	1	
18	1E6102-84970	와이어고정 벤드140	1	

77. HST 조작

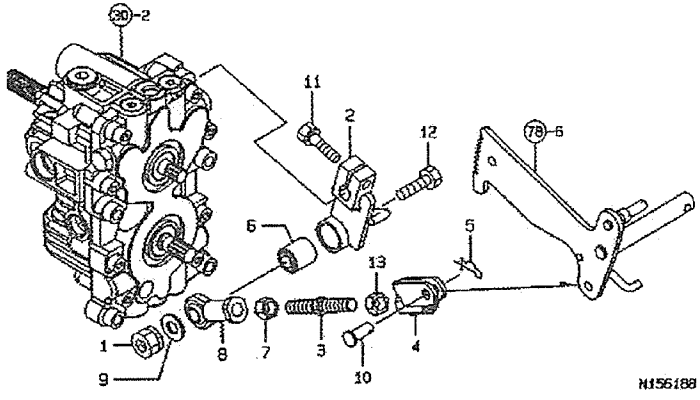

77. HST 조작

부품 No.	부품 번호 Part No.	품 명 Part Name	수 량 (Q'ty)	비고 Remarks
1	194990-22060	로크너트 M10	1	
2	1C7100-47400	HST 조작암	1	
3	1C7100-47480	HST 조정로드	1	
4	1C7100-47500	HST로드앤드	1	
5	1C6281-52320	빠짐방지판 8	1	
6	1E8322-52870	부쉬 10×20×24	1	
7	1E8400-63820	너트 M10	1	
8	1E8230-64620	로드앤드 NHS 10L	1	
9	22137-100000	와셔 M10	1	
10	22487-080160	평두부핀 8×16	1	
11	26016-080252	볼트 M8×25	1	
12	26116-100502	볼트 M10×25	1	
13	26716-100002	너트 M10	1	

78. 변속페달

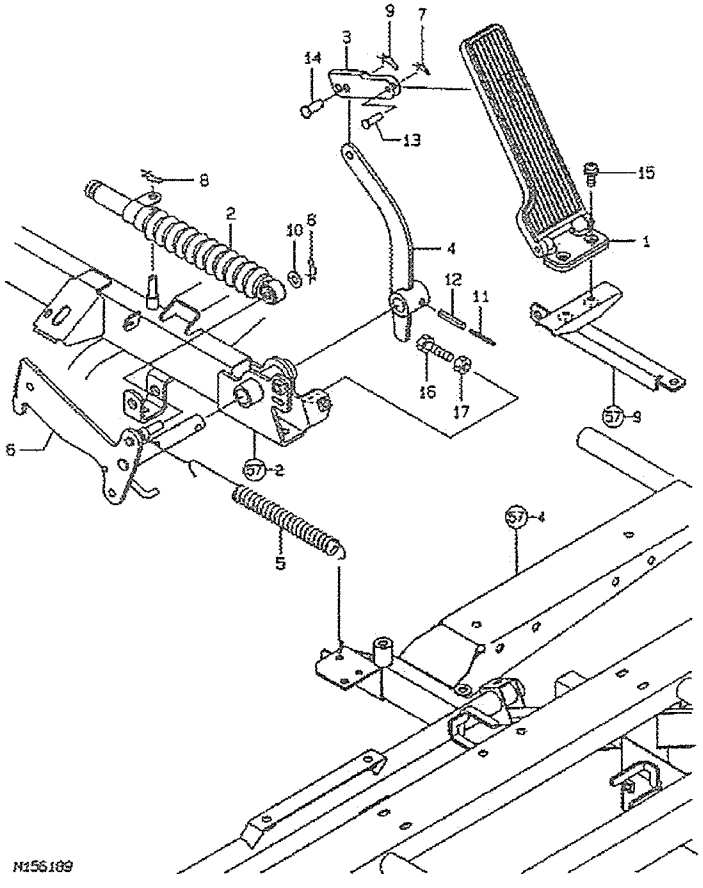

78. 변속페달

부품 No.	부품 번호 Part No.	품 명 Part Name	수 량 (Q'ty)	비고 Remarks
1	172520-12310	악셀페달 CMP	1	
2	192154-29610	소바	1	
3	1C7100-47530	페달조작암	1	
4	1C7100-47600	변속페달암	1	
5	1C7100-47630	스프링 16×155	1	
6	1C7100-47650	변속페달지점	1	
7	1C6281-52310	빠짐방지핀 6	1	
8	1C6281-52320	빠짐방지핀 8	2	
9	1C6281-52320	빠짐방지핀 8	1	
10	22137-080000	와셔 8	1	
11	22351-035032	스프링핀 3.5A×32	1	
12	22351-060032	스프링핀 6×32	1	
13	22487-060120	평두부핀 6×12	1	
14	22487-080120	평두부핀 8×12	1	
15	26023-060162	냄비작은나사 M6×12	2	
16	26116-080302	볼트 M8×30	1	
17	26716-080002	너트 M8	1	

79. 속도유지레버

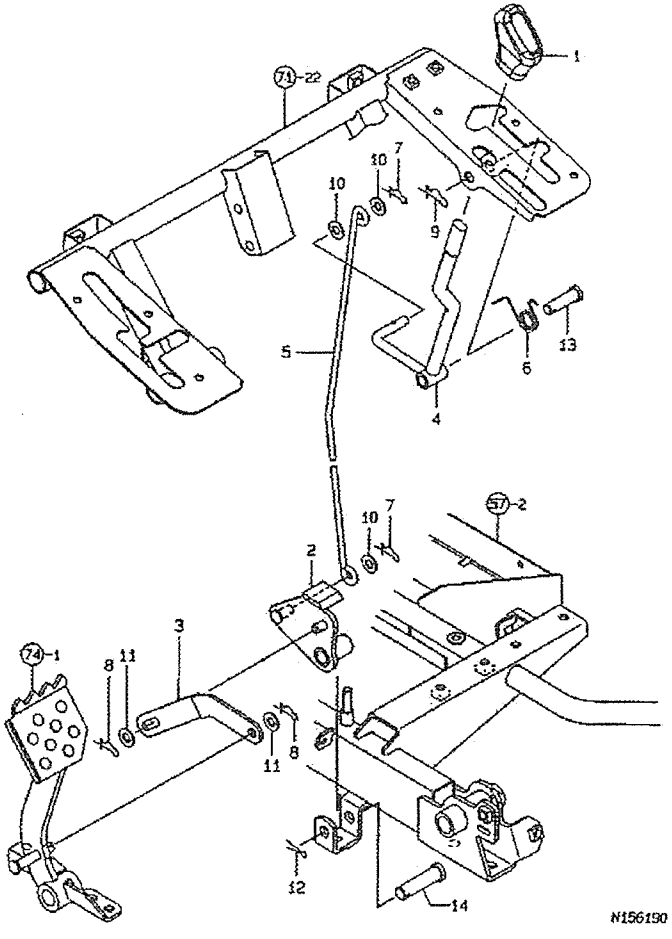

79. 속도유지레버

부품 No.	부품 번호 Part No.	품 명 Part Name	수 량 (Q'ty)	비고 Remarks
1	1A6470-01160	손잡이	1	
2	1C7100-47550	페달로크암	1	
3	1C7100-47720	로크해제플레이트	1	
4	1C7100-47750	속도유지레버	1	
5	1C7100-47850	변속고정로드	1	
6	1C7100-47880	유지레버되돌림스프링	1	
7	1C6281-52320	빠짐방지핀 8	2	
8	1C6281-52320	빠짐방지핀 8	2	
9	1C6360-65700	빠짐방지핀 10	1	
10	22137-080000	와셔 8	3	
11	22137-080000	와셔 8	2	
12	22417-250200	할핀 2.5×20	1	
13	22487-100300	평두부핀 10×30	1	
14	22487-120400	평두부핀 12×40	1	

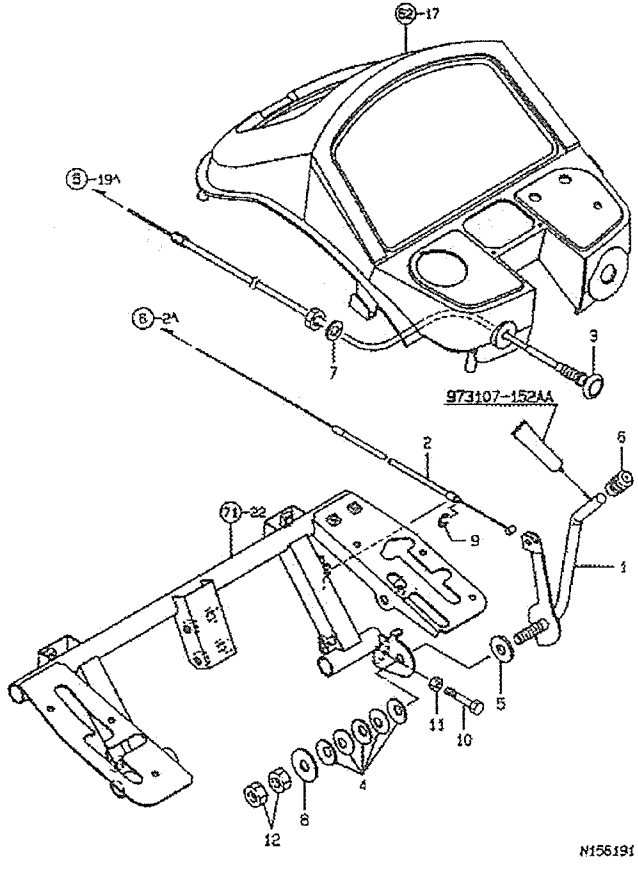

80. 엔진조작

부품 No.	부품 번호 Part No.	품 명 Part Name	수 량 (Q'ty)	비고 Remarks
1	1C7100-48000	악셀레버	1	
2	1C7100-48100	악셀와이어	1	
3	1C7010-48120	쵸크와이어	1	
4	1C6720-48200	판스프링 10	5	
5	1C7100-48250	마찰판	1	
6	1C6557-52200	레버손잡이	1	
7	22137-100000	와셔 10	1	
8	22157-100000	와셔 10	1	
9	22272-000040	멈춤링 4	1	
10	26116-060354	볼트 M6×35	1	
11	26716-060002	너트 M6	1	
12	26716-100002	너트 M10	2	

81. P.T.O 변속

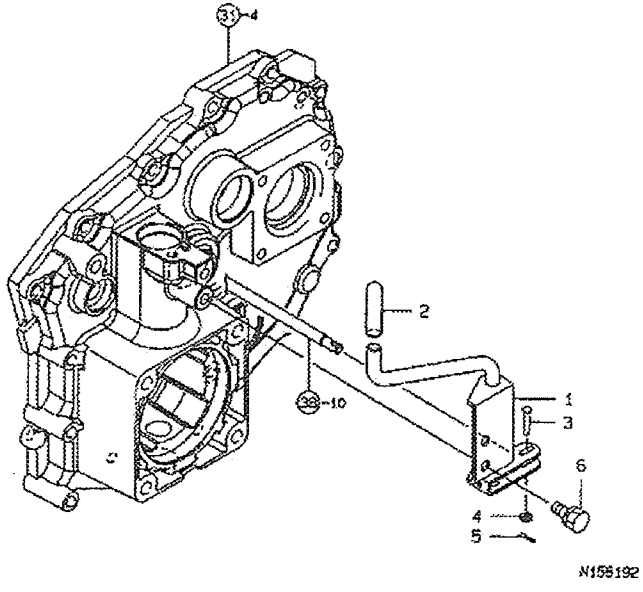

81. P.T.O 변속

부품 No.	부품 번호 Part No.	품 명 Part Name	수 량 (Q'ty)	비고 Remarks
1	1C7100-51010	주수조작레버	1	
2	1C6560-51250	손잡이 10×40	1	
3	1C6560-53180	평두부핀 4×20	1	
4	22137-040000	와셔 4	1	
5	22417-160120	할핀 1.6×12	1	
6	26016-080162	볼트 8×16	2	

82. 식부레버

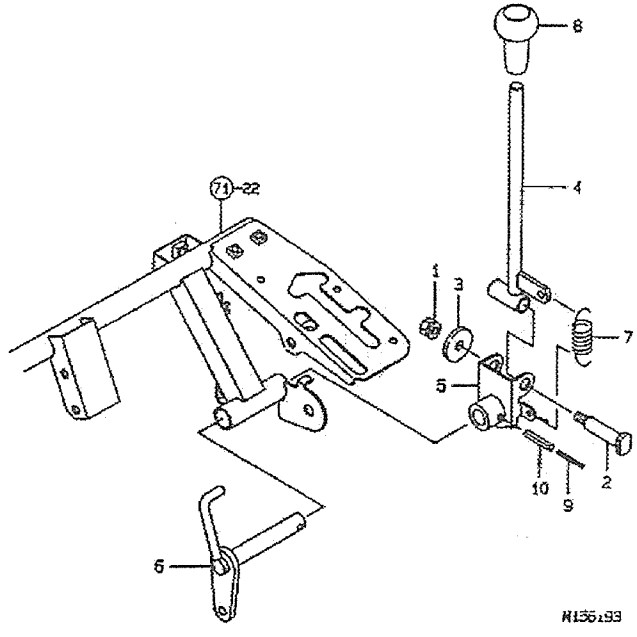

82. 식부레버

부품 No.	부품 번호 Part No.	품 명 Part Name	수 량 (Q'ty)	비고 Remarks
1	194990-22050	로크너트 M8	1	
2	1C7100-47100	지점핀 12×43	1	
3	1C6140-47210	와션9×32×3.2	1	
4	1C7100-52000	유압식부레버	1	
5	1C7100-52050	식부레버지점	1	
6	1C7100-52100	식부조작암A	1	
7	1C636054460	유압레버스프링 S	1	
8	194990-85561	고저변속레버 손잡이	1	
9	22351-035032	스프링핀 3.5A×32	1	
10	22351-060032	스프링핀 6×32	1	

83. 식부레버 조작

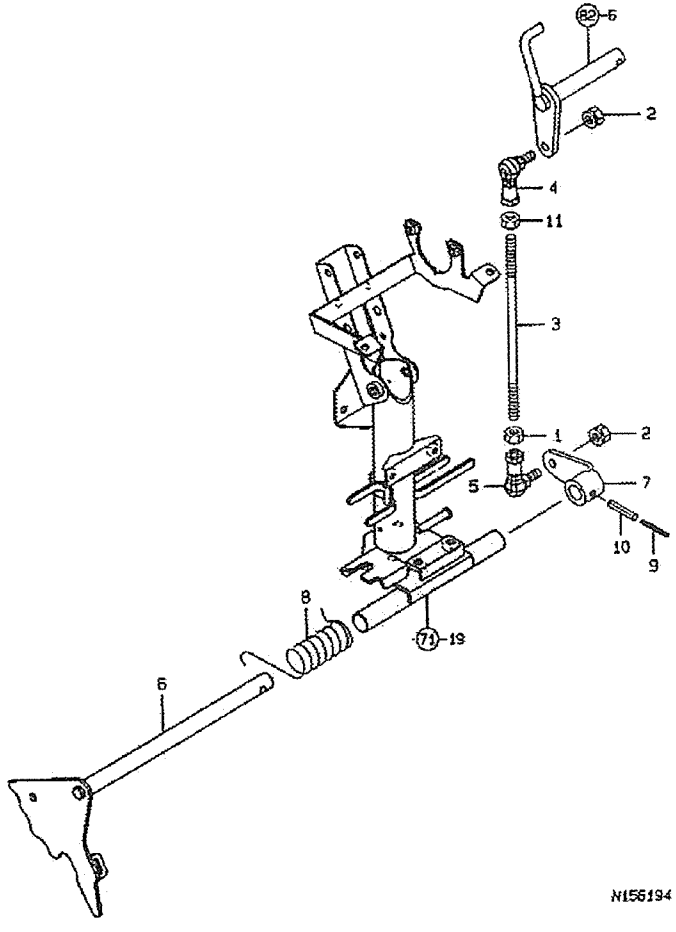

83. 식부레버 조작

부품 No.	부품 번호 Part No.	품 명 Part Name	수 량 (Q'ty)	비고 Remarks
1	194990-20170	너트 M8	1	
2	194990-22050	스프링와셔붙이너트 M8	2	
3	1C7100-45300	브레이크로드(후)	1	
4	1C6980-47310	링크볼 BL8D	1	
5	1C6980-47340	링크볼 BL8DL	1	
6	1C7100-52150	변속플레이트	1	
7	1C7100-52200	식부조작암 B	1	
8	1C7100-52230	후진연동스프링	1	
9	22351-035032	스프링핀 3.5A×32	1	
10	22351-060032	스프링핀 6×32	1	
11	26716-080002	너트 M8	1	

84. 변속암

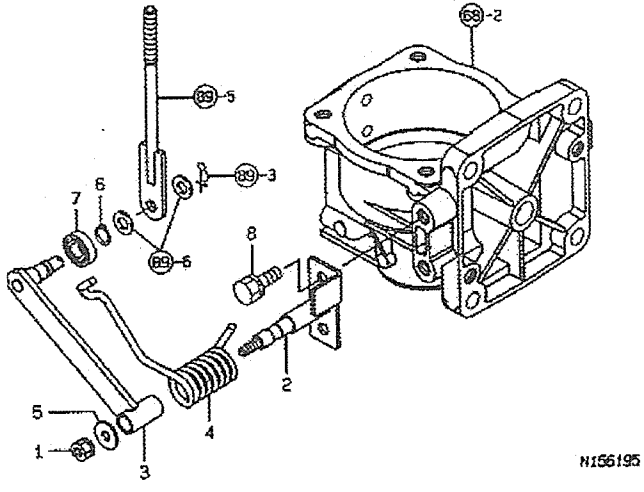

84. 변속암

부품 No.	부품 번호 Part No.	품 명 Part Name	수 량 (Q'ty)	비고 Remarks
1	194990-22040	스프링와셔붙이 너트8	1	
2	1C7100-52250	변속암지점	1	
3	1C7100-52300	변속암	1	
4	1C7100-52350	변속스프링	1	
5	22157-060000	와셔 6	1	
6	22242-000100	스냅링(축10)	1	
7	24104-060004	베어링 6000UU	1	
8	26016-080162	볼트 8×16	2	

85. PTO클러치

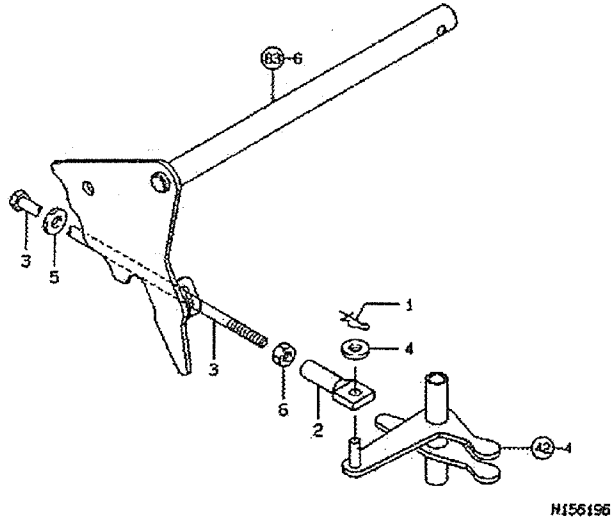

85. PTO클러치

부품 No.	부품 번호 Part No.	품 명 Part Name	수 량 (Q'ty)	비고 Remarks
1	1C6281-52310	빠징방지스냅핀 6	1	
2	1C7100-52550	식부클러치로드 B	1	
3	1C7100-52570	식부클러치로드 A	1	
4	22137-060000	와셔 6	1	
5	22137-060000	와셔 6	1	
6	26716-060002	너트 6	1	

86. 유니트 클러치레버

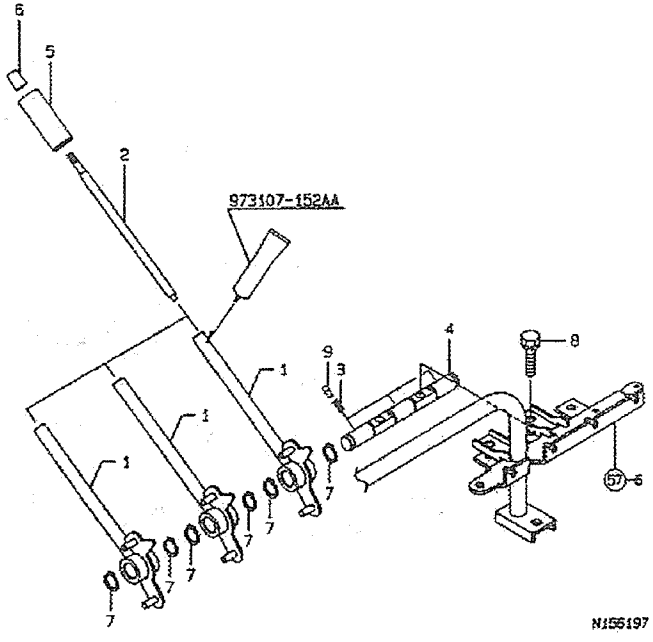

86. 유니트 클러치레버

부품 No.	부품 번호 Part No.	품 명 Part Name	수 량 (Q'ty)	비고 Remarks
1	1C7100-53600	유니트 클러치레버	3	
2	1C7100-53670	러베해제핀	3	
3	1C7100-53690	스프링 5.3×10	3	
4	1C7100-53700	레버지점축	1	
5	1C7100-53900	손잡이	3	
6	1C7100-53910	해제보턴	3	
7	22242-000150	스냅링(축15)	6	
8	26016-080302	볼트 8×30	2	
9	1C7100-53650	클러치레버핀	3	

87. 유니트 클러치조작

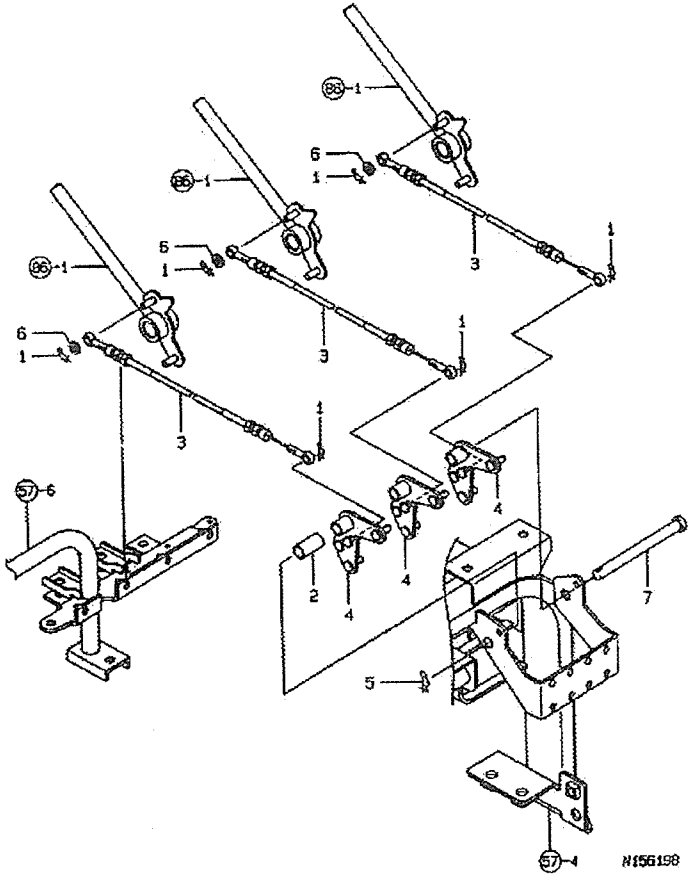

87. 유니트 클러치조작

부품 No.	부품 번호 Part No.	품 명 Part Name	수 량 (Q'ty)	비고 Remarks
1	1C6281-52310	빠징방지핀 6	6	
2	1C6410-52690	칼라 11×14×27	1	
3	1C7100-53750	클러치조작와이어	3	
4	1C7100-53800	클러치조작 링크	3	
5	1C6360-65700	빠징방지핀 10	1	
6	22137-060000	와셔 6	3	
7	22487-101100	두부핀 10×110	1	

88. 유니트 클러치 와이어

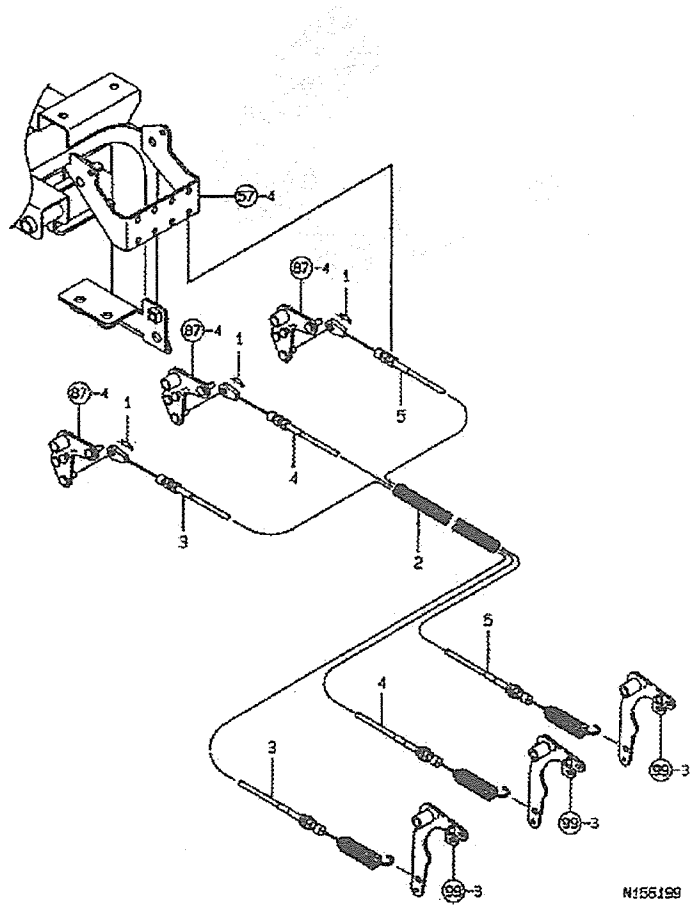

88. 유니트 클러치 와이어

부품 No.	부품 번호 Part No.	품 명 Part Name	수 량 (Q'ty)	비고 Remarks
1	1C6281-52310	빠짐방지핀 6	3	
2	1C7100-53770	콜게이트 튜브 10	1	
3	1C7110-53850	유니트클러치와이어 A	1	
4	1C7100-53860	유니트클러치와이어 B	1	
5	1C7100-53870	유니트클러치와이어 C	1	

89. 후진연동승강

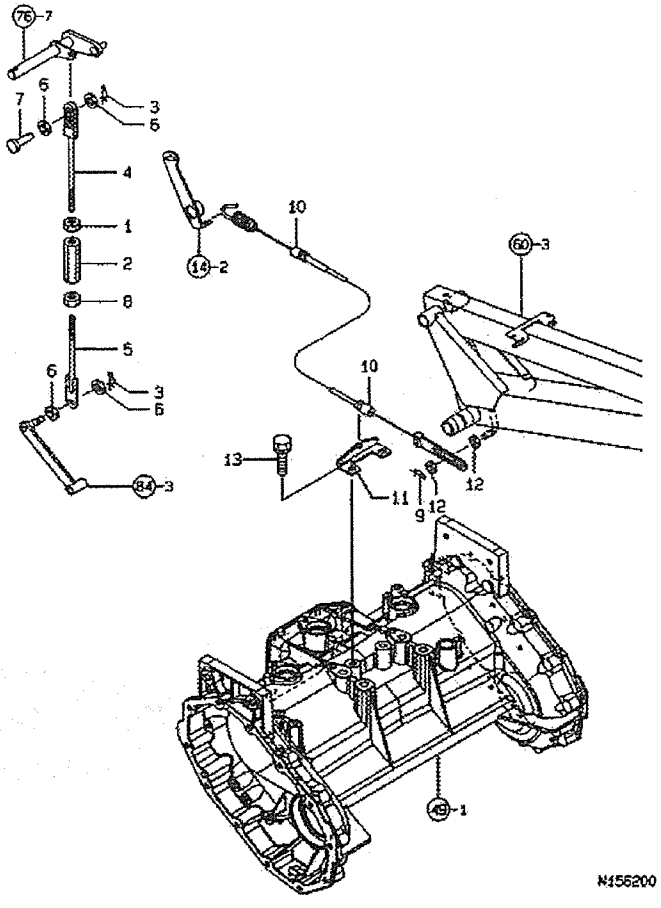

89. 후진연동승강

부품 No.	부품 번호 Part No.	품 명 Part Name	수 량 (Q'ty)	비고 Remarks
1	194990-20170	너트 8	1	
2	1C6980-45650	어져스트	1	
3	1C6281-52320	빠짐방지핀 8	2	
4	1C7100-55100	후진연동로드 A	1	
5	1C7100-55150	후진연동로드 B	1	
6	22137-080000	와셔 8	4	
7	22487-080160	두부핀 8×16	1	
8	26716-080002	너트 8	1	
9	1C6281-52320	빠짐방지핀 8	1	
10	1C7100-55700	오토리턴와이어	1	
11	1C7100-55750	오토리턴받이	1	
12	22137-080000	와셔 8	2	
13	26016-100202	볼트 10×20	2	

90. 감도조절

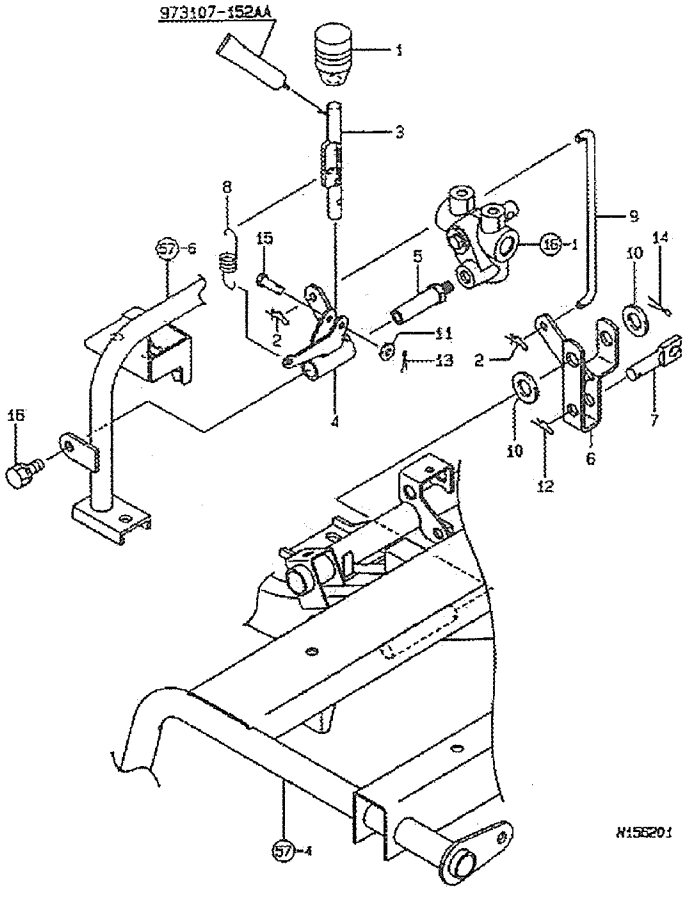

90. 감도조절

부품 No.	부품 번호 Part No.	품 명 Part Name	수 량 (Q'ty)	비고 Remarks
1	1C6557-52200	레버손잡이	1	
2	1C6281-52310	빠짐방지핀 6	2	
3	1C6720-56051	감도조절레버	1	
4	1C7100-56100	감도메인레버	1	
5	1C7100-56150	감도레버지점축	1	
6	1C7100-56200	감도와이어암	1	
7	1C6720-56210	센서와이어받이	1	
8	1C6460-56250	감도조절레버 스프링	1	
9	1C7100-56250	감도연결로드	1	
10	22117-120000	와셔 12	2	
11	22137-050000	와셔 5	1	
12	22360-100000	스냅핀 10	1	
13	22417-160120	할핀 1.6×12	1	
14	22417-250200	할핀 2.5×20	1	
15	22487-050180	두부핀 5×18	1	
16	26016-080122	볼트 8×12	1	

91. 마커조작

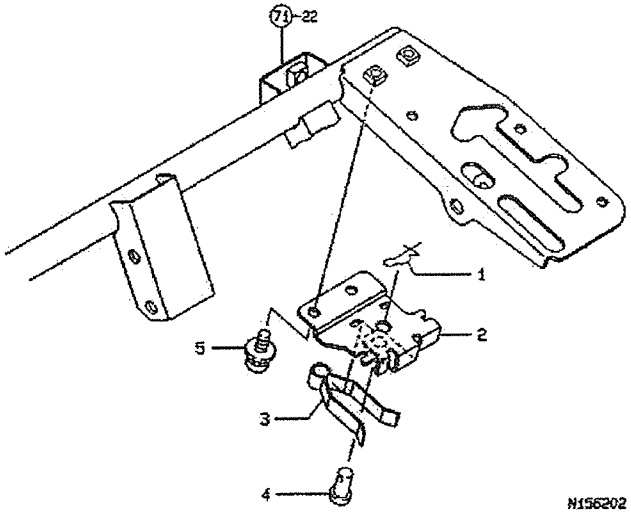

91. 마커조작

부품 No.	부품 번호 Part No.	품 명 Part Name	수 량 (Q'ty)	비고 Remarks
1	1C6281-52320	빠징방지핀 8	1	
2	1C7100-57100	마커스위치판	1	
3	1C7100-57150	마커조작스프링	1	
4	22487-080160	두부핀 8×16	1	
5	26023-060162	냉비작은나사 6×16	2	

92. 회잉송케이스

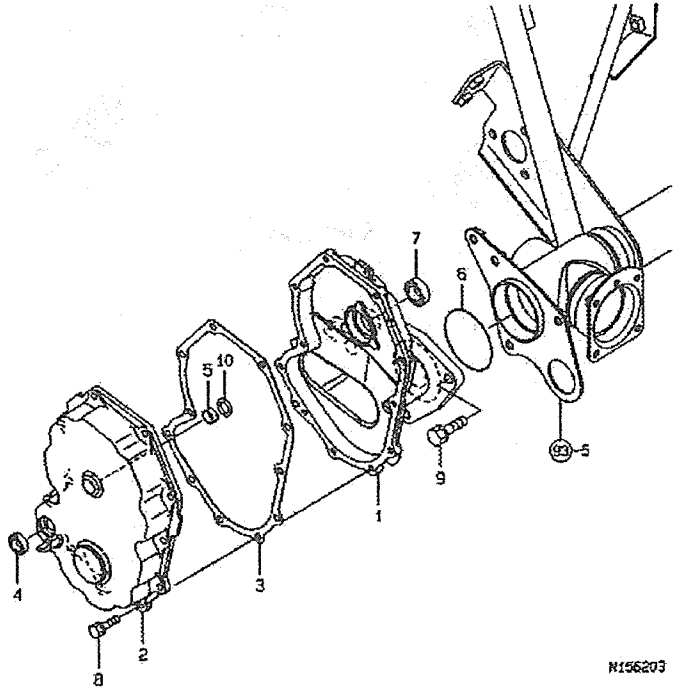

92. 회잉송케이스

부품 No.	부품 번호 Part No.	품 명 Part Name	수 량 (Q'ty)	비고 Remarks
1	1C7080-61000	회이송케이스	1	
2	1C7100-61010	회이송케이스덮개	1	
3	1C7080-61030	패킹	1	
4	1C6560-63220	오일실 TC12205	1	
5	1C7100-16450	부쉬12×14×6	1	
6	24321-000600	O링 1AG60.0	1	
7	24421-152507	실 TC152507	1	
8	26016-060202	볼트 6×20	11	
9	26016-080252	볼트 8×25	3	
10	1E4370-24010	라이너 12 171K	1	

93. 식부프레임

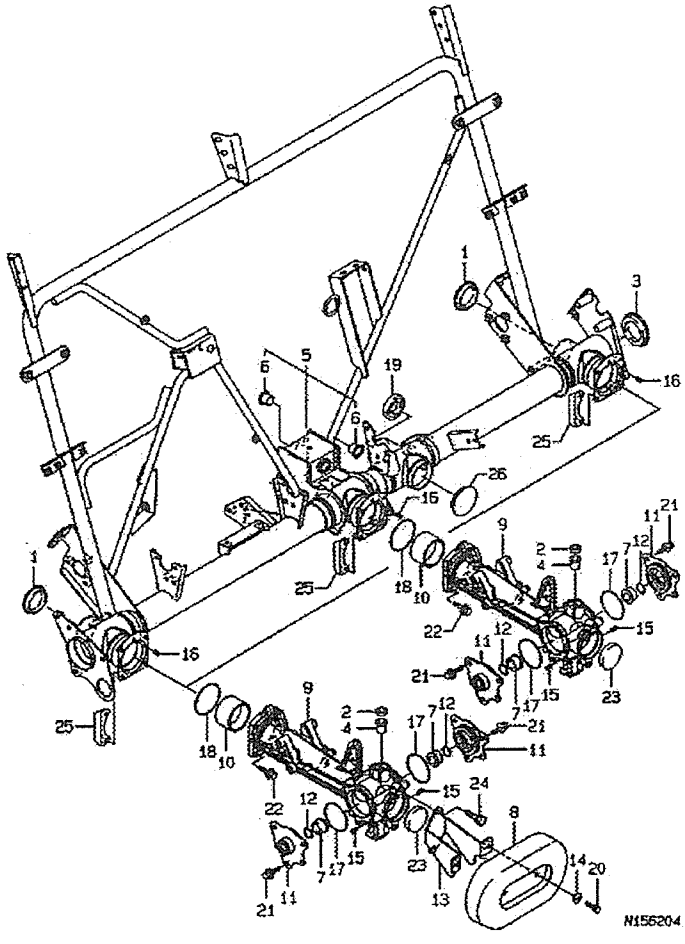

93. 식부프레임

부품 No.	부품 번호 Part No.	품 명 Part Name	수 량 (Q'ty)	비고 Remarks
1	195751-15350	마개 47	2	
2	1C7020-44660	오일실 TC102005	3	
3	1S6560-60080	마개 56	1	
4	1C6560-61090	부쉬 10×15×20	3	
5	1C7110-61100	식부프레임 6	1	
6	1C1011-34020	부쉬 18	2	
7	1C6560-61200	부쉬 15×247×14	6	
8	1C6720-61250	범퍼	2	
9	1C7100-61500	식부베벨케이스	3	
10	1C7100-61650	프레임접속칼라	3	
11	1C7080-61700	선기어고정보스	6	
12	1C7080-61710	O링 2015	6	
13	1C7100-61800	범퍼스테이	2	
14	22157-060000	와셔 6	4	
15	22351-060012	스프링핀 6.0A×12	6	
16	22351-060012	스프링핀 6.0A×12	3	
17	24321-000500	O링 1A G50.0	6	
18	24321-000550	O링 1A G55.0	3	
19	24421-254708	실 TC254708	1	
20	26016-060202	스프링와셔 붙이볼트 6×20	4	
21	26018-060162	볼트 6×16	18	
22	26018-060252	볼트 6×25	12	
23	27260-470000	마개 47	3	
24	26016-080202	스프링와셔 붙이볼트 8×20	4	
25	1C7100-61600	취부판	6	
26	192157-35270	구멍마개	1	

94. 식부횡구동

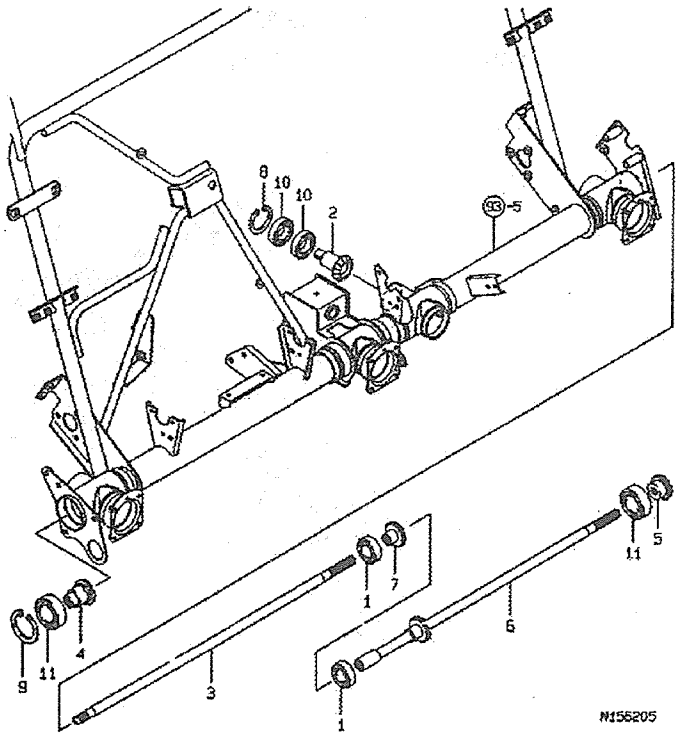

94. 식부횡구동

부품 No.	부품 번호 Part No.	품 명 Part Name	수 량 (Q'ty)	비고 Remarks
1	1E1060-12970	베어링 60112UU	2	
2	1C7100-62050	식부입력축	1	
3	1C7110-62100	식부횡축L	1	
4	1C7080-62150	식부베벨 20T	1	
5	1C7100-62150	식부베벨 20R	1	
6	1C7110-62150	식부횡축 R	1	
7	1C7110-62200	식부베벨 20C	1	
8	22252-000470	스냅링 47	1	
9	22252-000550	스냅링 55	1	
10	24104-060054	베어링6005UU	2	
11	24104-060064	베어링6006UU	2	

95. 식부종구동

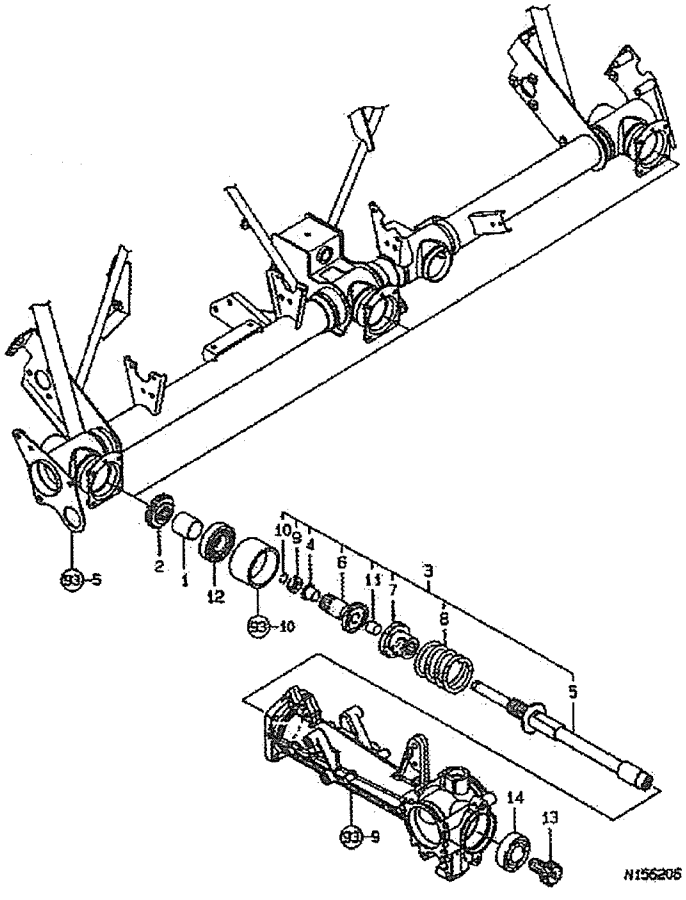

95. 식부종구동

부품 No.	부품 번호 Part No.	품 명 Part Name	수 량 (Q'ty)	비고 Remarks
1	1C6980-22321	칼라 23×27×26	3	
2	1C7080-62200	베벨20T	3	
3	1C7100-62200	토크리미터조합	3	
4	1C1011-37490	부쉬12	3	
5	1C7100-62250	식부종축	3	
6	1C7100-62300	토크리미터(전)	3	
7	1C7080-62350	토크리미터(후)	3	
8	1C7080-62370	안전클러치받이스프링	3	
9	1C7080-62380	칼라 12×20×6	3	
10	22207-01260	멈춤링 12×1.6	3	
11	24550-12120	드라이부쉬 12×12	3	
12	1C7080-62220	BB62/22UU	3	
13	1C7080-62400	베벨14T	3	
14	24104-060044	베어링 6004UU	3	

96. 식부암축

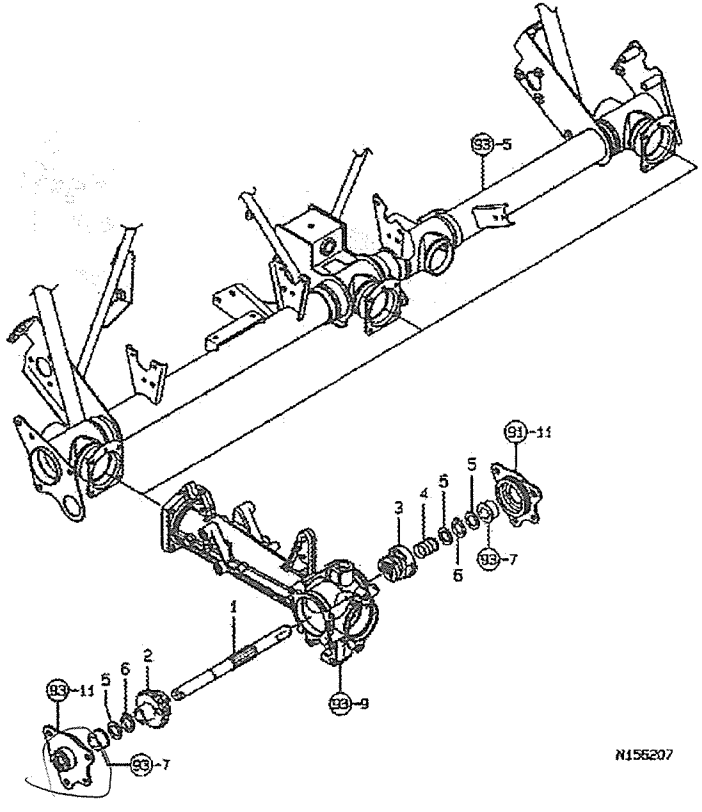

96. 식부암축

부품 No.	부품 번호 Part No.	품 명 Part Name	수 량 (Q'ty)	비고 Remarks
1	1C7080-62500	식부암축	3	
2	1C7080-62510	유니트클러치기어	3	
3	1C7080-62550	유니트클러치캠	3	
4	1C6560-62750	유니트클러치스프링	3	
5	1E4130-74010	라이너 15.2×24×1	9	
6	22242-000150	스냅링 15	6	

97. 종이송구동

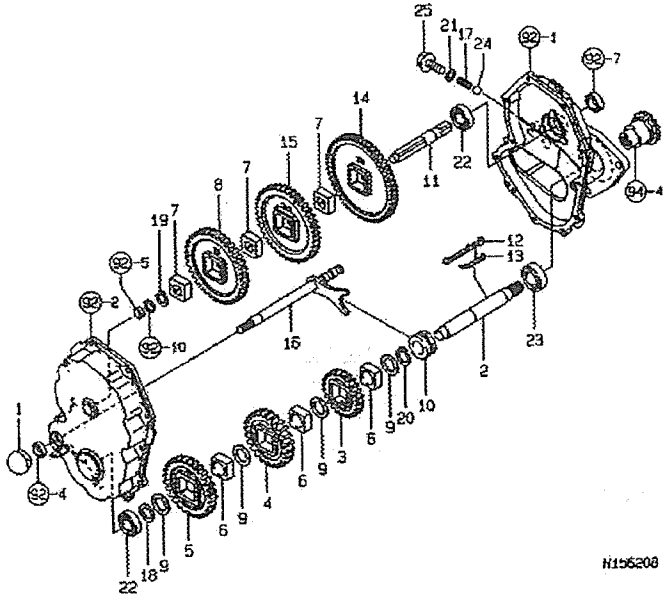

97. 종이송구동

부품 No.	부품 번호 Part No.	품 명 Part Name	수 량 (Q'ty)	비고 Remarks
1	1C6650-51100	손잡이 30	1	
2	1C7100-63010	횡이송주축	1	
3	1C7080-63030	기어 28T-26	1	
4	1C7080-63050	기어 28T-20	1	
5	1C7100-63070	기어 28T-18	1	
6	1C7080-63090	연결보스	3	
7	1C7100-63090	연결보스(4각)	3	
8	1C7100-63150	기어 36T	1	
9	1C6560-63160	스페이셔	4	
10	1C6560-63170	시프트링	1	
11	1C7100-63170	횡이송 후크축	1	
12	1C6720-63180	시프트키	1	
13	1C6560-63200	시프트스프링	1	
14	1C7080-63271	기어(52T-26)	1	
15	1C7080-63281	기어(40T-20)	1	
16	1C7100-63600	횡이송 시프트	1	
17	1C7080-63700	스프링	1	
18	1E4130-74010	라이너 15.2×24×1.0	1	
19	22242-000120	스냅링 12	1	
20	22242-000180	스냅링 18	1	
21	23414-10000	패킹 10	1	
22	24104-060024	베어링 6002UU	2	
23	24104-060034	베어링 6003UU	1	
24	24190-100001	강구 5/16	1	
25	26106-100122	볼트 10×12	1	

98. 종, 횡이송 스크류구동축

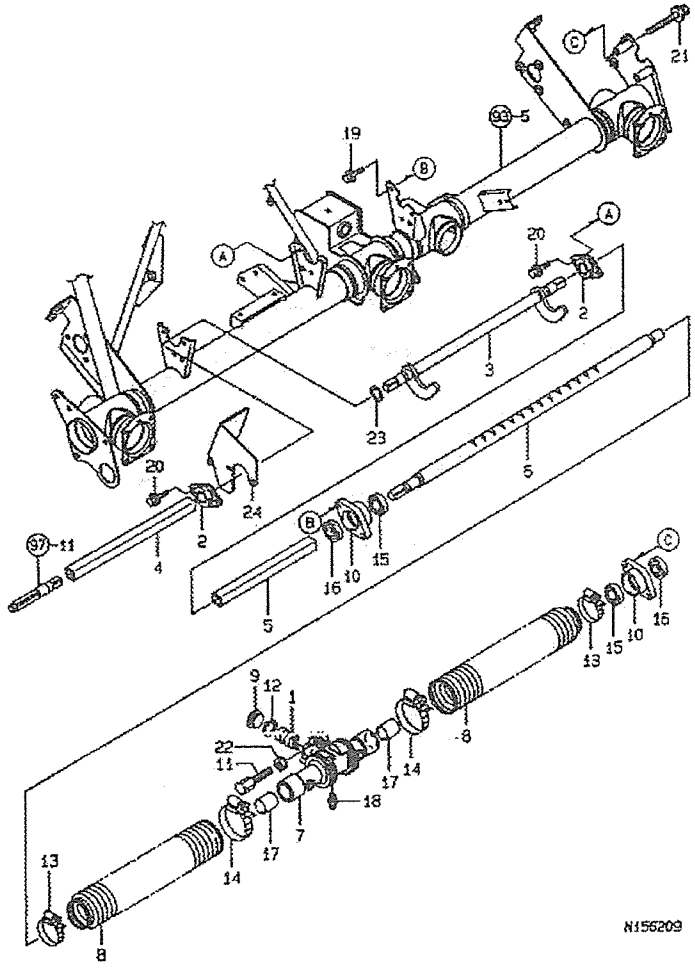

98. 종, 횡이송 스크류구동축

부품 No.	부품 번호 Part No.	품 명 Part Name	수 량 (Q'ty)	비고 Remarks
1	1C6290-35350	미끄럼 보스	1	
2	1C1010-43290	부쉬 15×31×15	2	
3	1C7110-63200	종이송축 6	1	
4	1C7110-63250	전동축 249	1	
5	1C7110-63270	전동축 198	1	
6	1C7080-63300	이송스크류	1	
7	1C7100-63300	미끄럼받이	1	
8	1C6560-63330	이송스크류 부츠	2	
9	1C6600-63340	마개 18	1	
10	1C6560-63360	이송스크류 받이	2	
11	1C6920-82570	어져스트(M10×62)	1	
12	22252-000180	스냅링 18	1	
13	23000-041000	호스클립 41	2	
14	2300-054000	호스클립 54	2	
15	24104-060024	베어링 6002UU	2	
16	24421-153207	오일실 TC15×32×7	2	
17	24550-020250	드라이부쉬 20×25	2	
18	24761-010000	그리스니플 M6F	1	
19	26018-060162	볼트 6×16	2	
20	26018-060162	볼트 6×16	4	
21	26018-060502	볼트 6×50	2	
22	26716-100002	너트 10	1	
23	1E4170-74010	라이너 15.2×24×1.0	1	
24	1C7100-63400	종이송 캠커버	1	

99. 유니트클러치 암

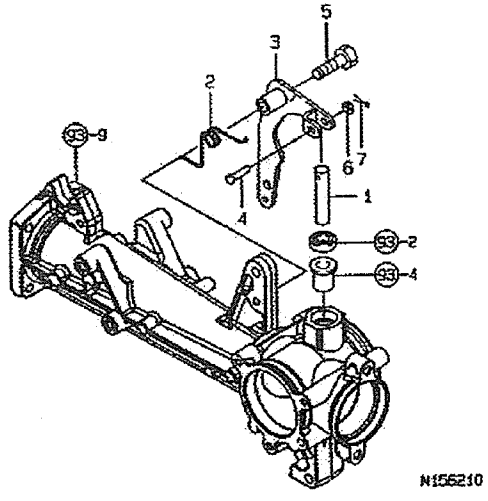

99. 유니트클러치 암

부품 No.	부품 번호 Part No.	품 명 Part Name	수 량 (Q'ty)	비고 Remarks
1	1C6560-53052	유니트클러치 핀	3	
2	1C7080-53070	유니트클러치 스프링	3	
3	1C7080-53100	유니트클러치 암	3	
4	1C6560-53180	두부핀 4×20	3	
5	1C6560-53200	볼트 6×28.5	3	
6	22137-040000	와셔 4	3	
7	22417-160120	할핀 1.6×12	3	

100. 로타케이스

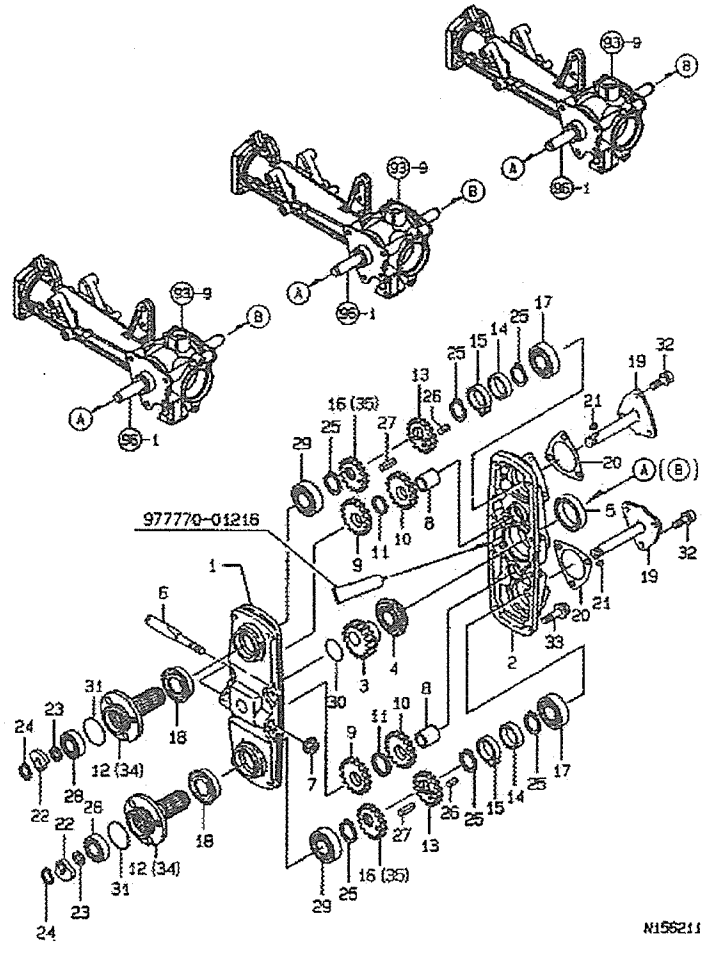

100. 로타케이스

부품 No.	부품 번호 Part No.	품 명 Part Name	수 량 (Q'ty)	비고 Remarks
1	1C6560-66011	로타케이스(외)	6	
2	1C6560-66040	로타케이스(내)	6	
3	1C6780-66100	선기어	6	
4	1C6560-66120	베어링 6905NR	6	
5	1C6560-66130	실 TC3Y30426.5	6	
6	1C6560-66140	테이퍼핀	6	
7	1C7080-66140	플랜지너트 8	6	
8	1C6560-66200	로타중간축	12	
9	1C6560-66210	중간편심기어 A	12	
10	1C6560-66220	중간편심기어 B	12	
11	1C6560-66240	스페이셔 17×21×1.0	12	
12	1C6780-66300	로타암축 AL	6	
13	1C6560-66330	편심기어 4	12	
14	1C6560-66340	스프링 2	12	
15	1C6560-66350	스프링	12	
16	1C6780-66360	편심기어 7L	6	
17	1C6560-66380	베어링 16003	12	
18	1C6560-66390	실 TBF Y18327	12	
19	1C6780-66400	로타캠축	12	
20	1C6780-66440	패킹(캠축)	12	
21	1C6560-66450	평행키 4×6	12	
22	1C6900-66500	푸시캠Q	12	
23	1C6560-66510	스페이셔 10×15×1.0	12	
24	22242-000100	스냅링 10	12	
25	22242-000170	스냅링 17	36	
26	22351-050012	스프링핀 5.0A×12	12	
27	22351-050020	스플ㅇ핀 5.0A×20	12	
28	24101-060004	베어링 6000	12	
29	24101-060034	베어링 6003	12	
30	24311-000150	O링 1AP 15.0	6	
31	24341-000280	O링 1AS 28.0	12	
32	26022-060122	냄비작은나사 6×12	36	
33	26106-060202	볼트 6×20	48	
34	1C6780-66310	로타암축 AR	6	
35	1C6780-66370	편심기어 7R	6	

101. 로타케이스

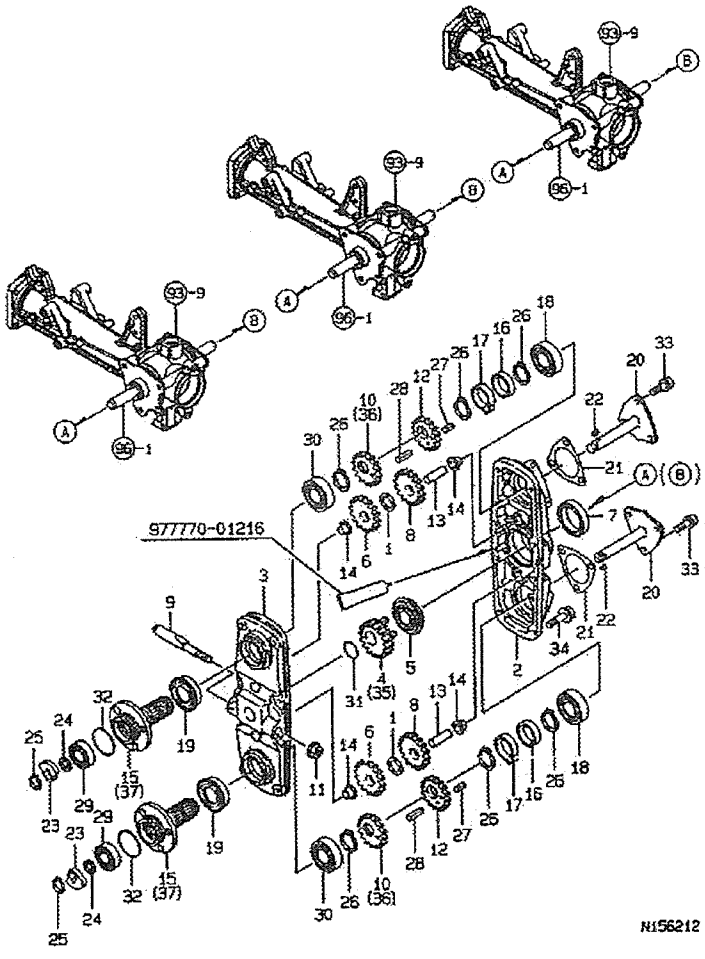

101. 로타케이스

부품 No.	부품 번호 Part No.	품 명 Part Name	수 량 (Q'ty)	비고 Remarks
1	1C6010-24020	2축라이너 10×16	12	
2	1C6901-66010	로타케이스(내)	6	
3	1C6901-66020	로타케이스(외)	6	
4	1C6922-66100	선기어(L)	3	
5	1C6560-66120	베어링 6905NR	6	
6	1C6922-66120	중간기어A	12	
7	1C6560-66130	실TC3Y30426.5	6	
8	1C6922-66130	중간기어B	12	
9	1C6560-66140	테이터핀	6	
10	1C6922-66140	유성기어 7L	6	
11	1C7080-66140	플랜지너트	6	
12	1C6922-66160	유성기어 4	12	
13	1C6922-66200	로타중간축	12	
14	1C6922-66210	부쉬(F10×12×8)	24	
15	1C6780-66300	로타암축 AL	6	
16	1C6560-66340	스프링 2	12	
17	1C6560-66350	스프링	12	
18	1C6560-66380	베어링 16003	12	
19	1C6560-66390	실 TBFY18327	12	
20	1C6780-66400	로타캠축	12	
21	1C6780-66440	패킹	12	
22	1C6560-66450	평행키 4×6	12	
23	1C6900-66500	푸시캠Q	12	
24	1C6560-66510	스페이셔 10×15×1.0	12	
25	22242-000100	스냅링 10	12	
26	22242-000170	스냅링 17	36	
27	22351-050012	스프링핀 5.0A×12	12	
28	22351-050020	스프링핀 5.0A×20	12	
29	24101-060004	베어링 6000	12	
30	24101-060034	베어링 6003	12	
31	24311-000150	O링 1AP15.0	6	
32	24341-000280	O링 1AS28.0	12	
33	26022-060122	냉비작은나사 6×12	36	
34	26106-060202	볼트 6×20	48	
35	1C6922-66110	선기어 R	3	
36	1C6922-66150	유성기어 7R	6	
37	1C6780-66310	로타리암축 AR	6	

102. 식부암, 식부침

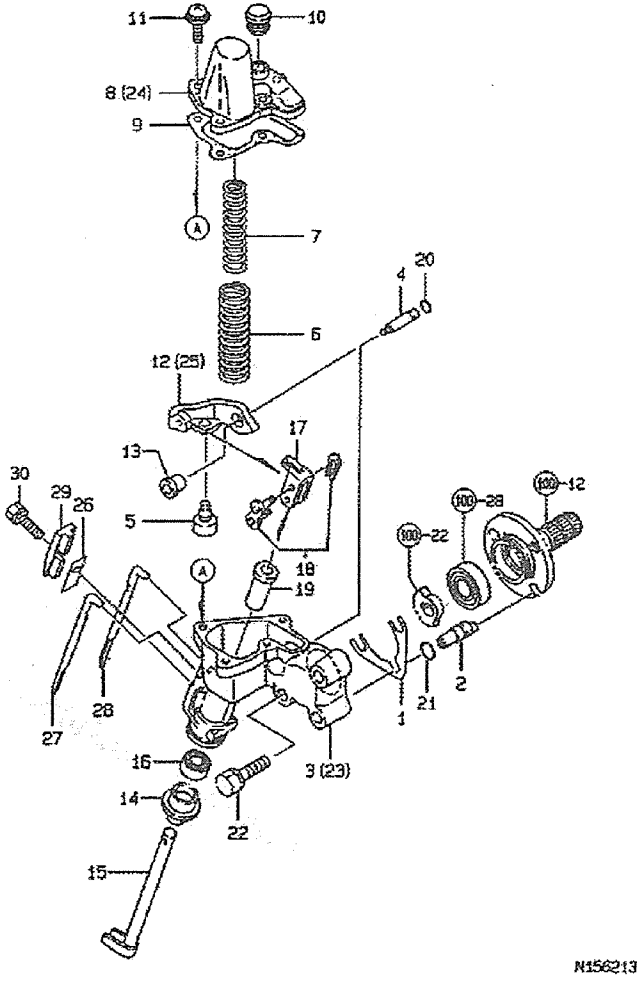

102. 식부암, 식부침

부품 No.	부품 번호 Part No.	품 명 Part Name	수 량 (Q'ty)	비고 Remarks
1	1C6560-66550	암심	12	
2	1C6922-66560	암조절핀	12	
3	1C6780-66600	식부암L	6	
4	1C6780-66630	레버지점핀 N	12	
5	1C6560-66700	쿠션고무	12	
6	1C6560-66730	푸시스프링 16×67	12	
7	1C6560-66740	푸시스프링 12.5×65	12	
8	1C6900-66770	식부암덮개 L	6	
9	1C6560-66791	아암덮개패킹	12	
10	1C6900-66790	고무캡12	12	
11	1C6900-66810	냄비작은나사 5×16	48	
12	1C6560-66840	푸시레버 L	6	
13	1C6560-66890	부시 6×10.5×12	12	
14	1C6560-66900	로드스크레퍼 8	12	
15	1C6900-66900	푸시로드	12	
16	1C6560-66910	로드패킹8	12	
17	1C6560-66941	스프링받이 S	12	
18	1C6560-66970	체인죠인트	12	
19	1C6054-95630	부시 8×12×31	12	
20	24341-000030	O링 1A S3.0	12	
21	24341-000070	O링 1A S7.0	12	
22	26016-080302	스프링와셔 붙이볼트 8×30	24	
23	1C6780-66610	식부암R	6	
24	1C6900-66780	식부암덮개 R	6	
25	1C6560-66850	푸시레버 R	6	
26	1C6281-34380	B형 식부침 심32	12	
27	1C6550-36500	식부침 L	12	
28	1C6550-36510	식부침 R	12	
29	1C6560-66990	식부침홀더 RR	12	
30	26016-060182	스프링와셔붙이 볼트 6×18	12	

103. 식부히치, 롤링 스프링

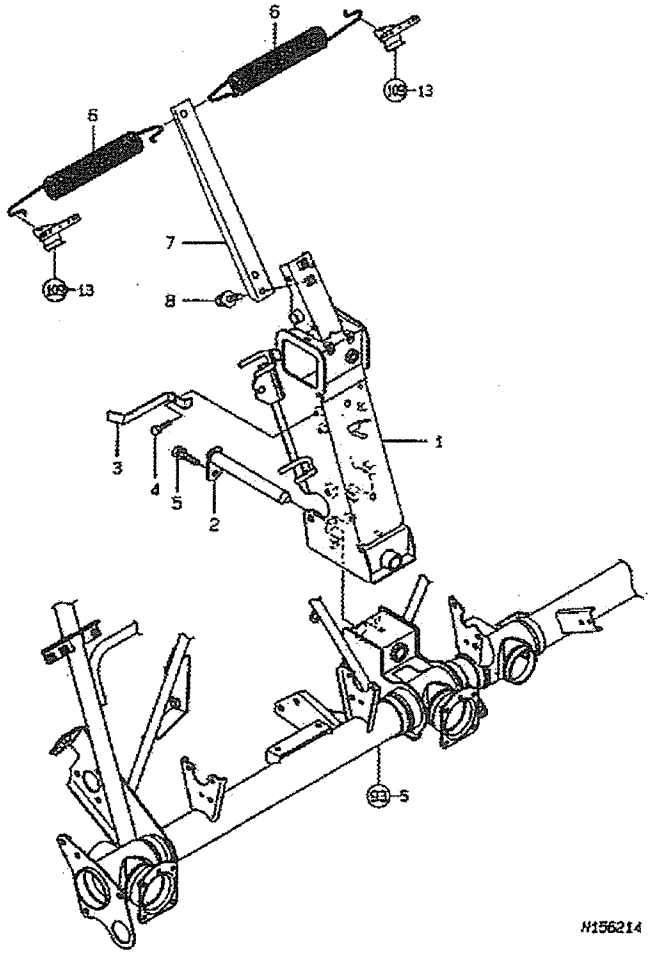

103. 식부히치, 롤링 스프링

부품 No.	부품 번호 Part No.	품 명 Part Name	수 량 (Q'ty)	비고 Remarks
1	1C7100-71000	히치	1	
2	1C7100-71200	히치핀	1	
3	1C7100-71300	스위치 조작판	1	
4	26016-060162	와셔붙이 볼트 6×16	1	
5	26016-080162	와셔붙이 볼트 8×16	1	
6	1C7100-71500	롤링보정 스프링	2	
7	1C7100-81600	스프링 지지대	1	
8	26018-080302	볼트 8×30	2	

104. 센터플로트

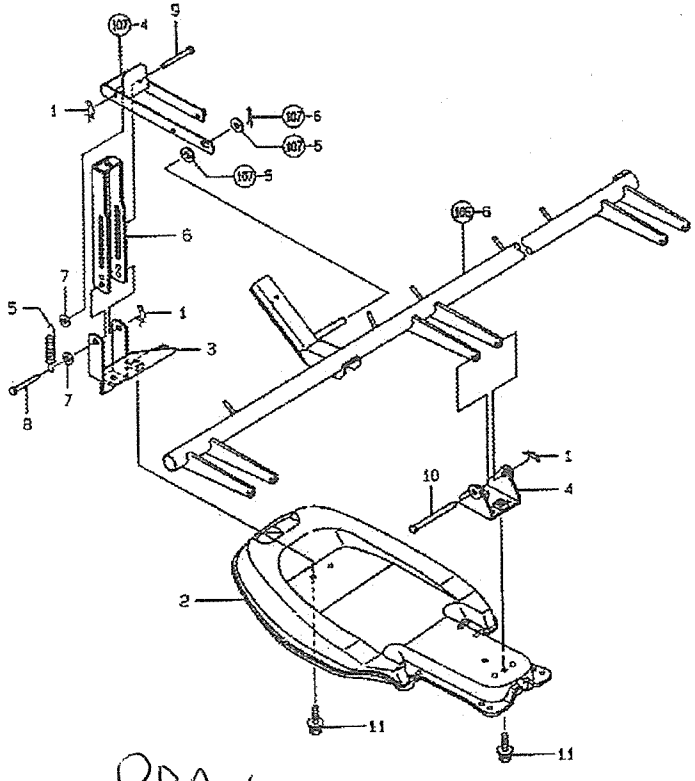

RRA 602

104. 센터플로트

부품 No.	부품 번호 Part No.	품 명 Part Name	수 량 (Q'ty)	비고 Remarks
1	1C6281-52320	빠짐 방지핀	3	
2	1C6570-73012	센터플로트 T	1	
3	1C7100-73100	센터플로트 스테이	1	
4	1C6900-73260	플로트 받침	1	
5	1C6720-73330	플로트 스프링	1	
6	1C6900-74150	TSTJDKA	1	
7	22137-080000	와셔 8	2	
8	22487-080600	두부핀 8×60	1	
9	22487-080700	두부핀 8×70	1	
10	22487-080900	두부핀 8×90	1	
11	26019-080162	볼트 8×16	4	

105. 사이드플로트

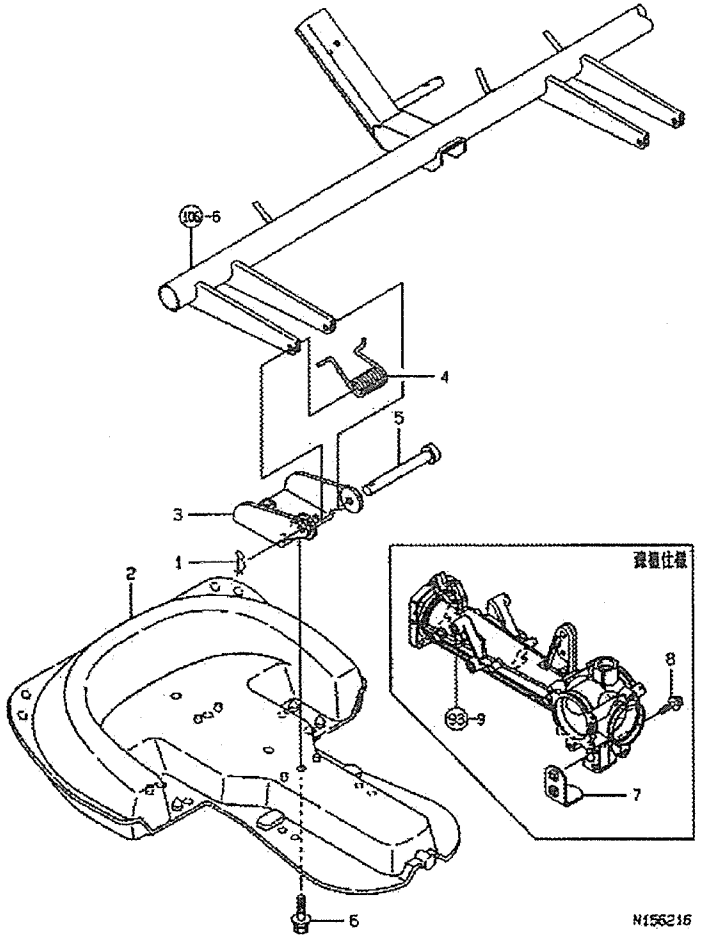

105. 사이드플로트

부품 No.	부품 번호 Part No.	품 명 Part Name	수 량 (Q'ty)	비고 Remarks
1	1C6281-52320	빠짐 방지핀 8	2	
2	1C6900-73050	사이드플로트 ST	2	
3	1C6900-73281	플로트 받침(RS)	2	
4	1C7100-73300	플로트 스프링	2	
5	22487-080900	두부핀 8×90	2	
6	26019-080162	볼트 8×16	4	
7	1C7100-73900	플로트 스토퍼S	2	
8	26018-060452	볼트 6×45	4	

106. 심음깊이

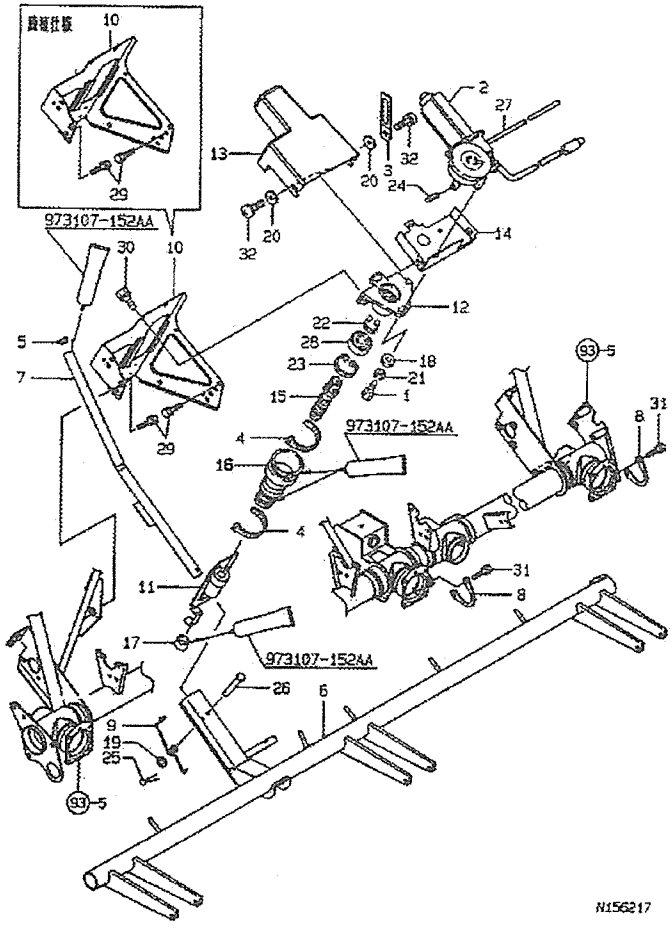

106. 심음깊이

부품 No.	부품 번호 Part No.	품 명 Part Name	수 량 (Q'ty)	비고 Remarks
1	1C6560-08550	FT볼트 5×116	3	
2	1D2310-08550	DC모터 40L	1	
3	194440-51630	클램프C	1	
4	1A1380-55310	와이어클램프	2	
5	194275-62320	고무캡 12	1	
6	1C7110-74000	심음깊이암 6	1	
7	1C7100-74250	심음깊이레버	1	
8	1C6730-74300	파이프걸이	2	
9	1C7100-74300	레버되돌림스프링	1	
10	1C7080-74500	심음깊이레버 가이드	1	
11	1C7080-74600	심음깊이 슬라이드	1	
12	1C6560-74700	모터홀더	1	
13	1C7080-74750	모터커버	1	
14	1C7080-74760	모터커버브라켓	1	
15	1C6560-74900	구동나사	1	
16	1C6560-74950	나사부츠	1	
17	1C6460-91250	마개 21	1	
18	22137-050000	와셔 5	3	
19	22137-060000	와셔 6	1	
20	22157-060000	와셔 6	2	
21	22217-050000	스프링와셔 5	3	
22	22242-000170	스냅링 17	1	
23	22252-000350	스냅링 35	1	
24	22351-040020	스프링핀 4AW20	1	
25	22417-160120	할핀1.6×12	1	
26	22487-060500	두부핀 6×50	1	
27	23061-040300	비닐파이프 4×300	1	
28	24104-060034	베어링 6003UU	1	
29	26016-080122	와셔붙이볼트 8×12	4	
30	26016-080162	와셔붙이볼트 8×16	2	
31	26016-080162	와셔붙이볼트 8×16	4	
32	26022-060162	냄비작은나사 6×16	2	

107. 유압센서

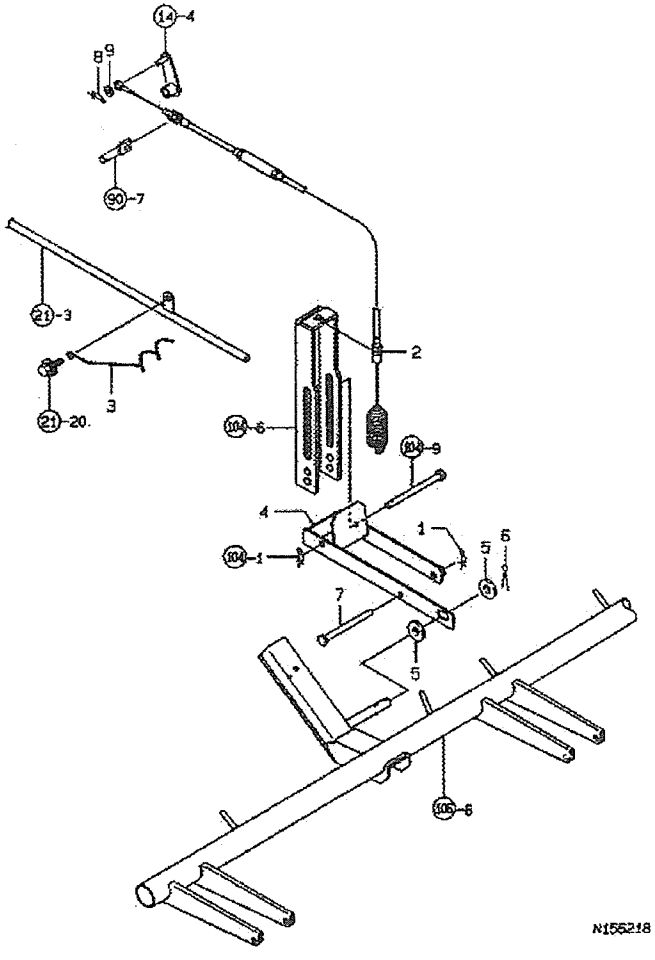

107. 유압센서

부품 No.	부품 번호 Part No.	품 명 Part Name	수 량 (Q'ty)	비고 Remarks
1	1C6281-52320	빠짐방지핀	1	
2	1C7100-74200	센서와이어	1	
3	1C6720-74220	센서와이어가이드	1	
4	1C7100-74350	유압조정암	1	
5	22117-120000	와셔 12	2	
6	22417-320250	할핀 3.2×25	1	
7	22487-080900	두부핀8×90	1	
8	1C6281-52310	빠짐방지핀6	1	
9	22137-060000	와셔 6	1	

108. 묘취조절

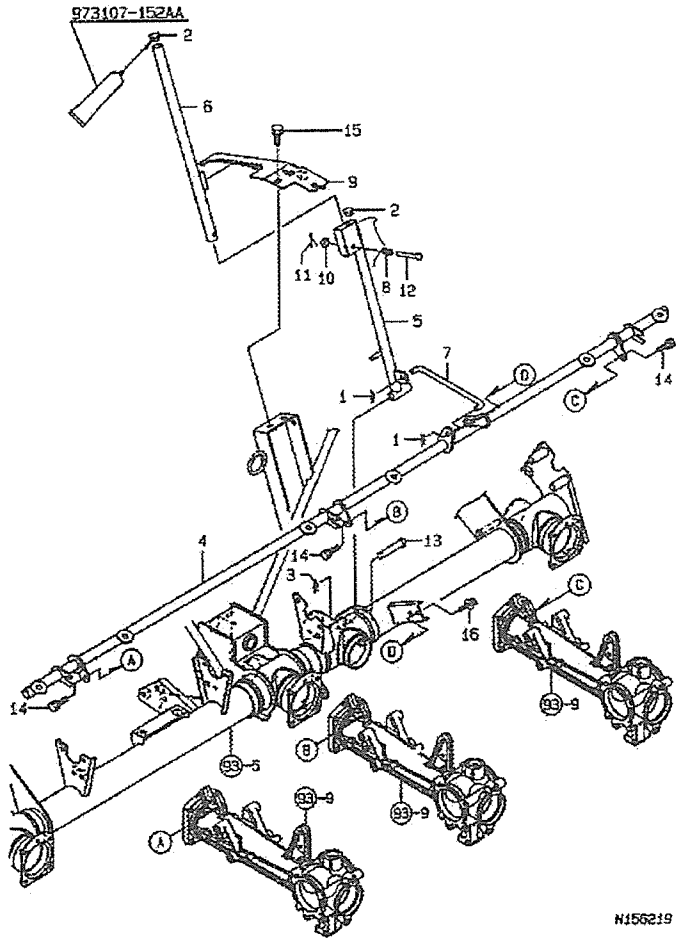

108. 묘취조절

부품 No.	부품 번호 Part No.	품 명 Part Name	수 량 (Q'ty)	비고 Remarks
1	1C6281-52320	빠짐방지핀 8	2	
2	194275-62320	고무캡12	2	
3	1C6360-65700	빠짐방지핀 10	1	
4	1C7110-76000	묘조절레버대 6	1	
5	1C7100-76100	묘조절레버(화)	1	
6	1C7100-76180	묘조절레버(상)	1	
7	1C7100-76200	묘취링크	1	
8	1C6900-76250	레버되돌림스프링	1	
9	1C7100-76500	묘취레버가이드	1	
10	22137-060000	와셔 6	1	
11	22417-160120	할핀1.6×12	1	
12	22487-060500	두부핀 6×50	1	
13	22487-100500	두부핀10×50	1	
14	26016-060162	와셔붙이볼트 6×16	3	
15	26016-080162	와셔붙이볼트 8×16	2	
16	26018-060162	볼트 6×16	2	

109. 묘탑재대

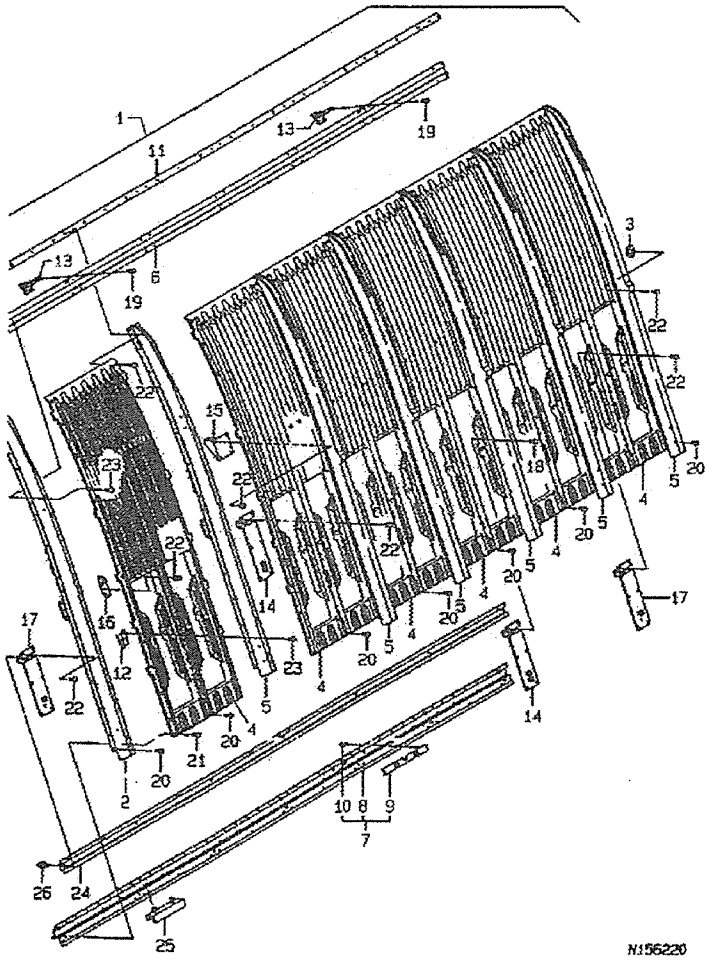

109. 묘탑재대

부품 No.	부품 번호 Part No.	품 명 Part Name	수 량 (Q'ty)	비고 Remarks
1	1C7110-81000	묘탑재대 6조합	1	
2	7C6950-00041	묘탑재대 리브L조합	1	
3	1C6320-06360	와셔 3	32	
4	1C6900-81021	묘탑재대판	6	
5	1C6900-81030	묘탑재대리브 30	6	
6	1C6930-81050	묘탑재대레일(상)6	1	
7	1C7110-81050	묘탑재대레일(하)6	1	
8	1C7110-81060	묘탑재대레이(하)6A	1	
9	1C7100-81070	묘탑재대취부판	1	
10	22695-320641	B리벳3.2×6.4	2	
11	1C6930-81070	L형 레일(상)6	1	
12	1C6860-81131	센서취부판	6	
13	1C6955-81150	롤링스프링후크조합	2	
14	1C6950-81470	축받침대 취부판	2	
15	1C7100-83020	아우터받침	1	
16	1C6900-83280	방지판	6	
17	1C6900-83880	축받침대 취부판5	5	
18	22693-320641	리벳3.2×6.4	6	
19	22693-320961	B리벳3.2×9.6	4	
20	22695-320321	B리벳3.2×3.2	8	
21	22695-320481	B리벳3.2×4.8	12	
22	22695-320641	B리벳3.2×6.4	99	
23	22695-320641	B리벳3.2×6.4	57	
24	1C7110-81500	보강제일(하)6	1	
25	1C6900-85420	묘받침판슈L	6	
26	26018-060162	볼트 6×16	7	

110. 연장묘대

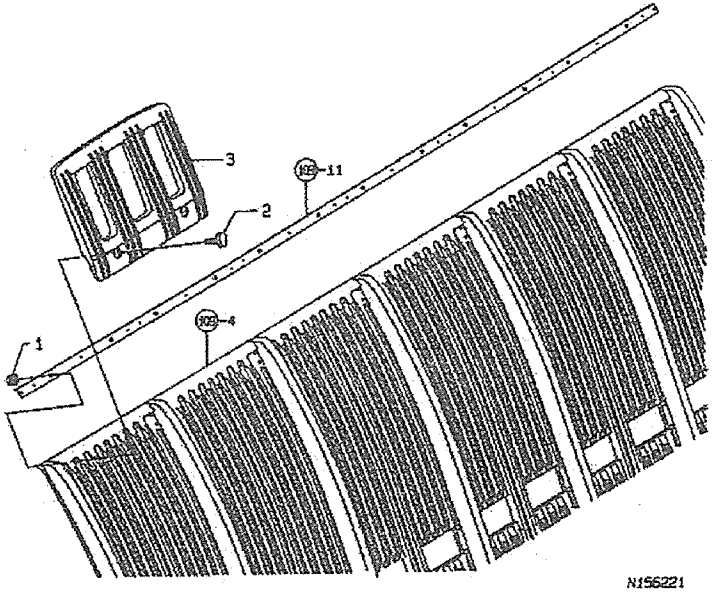

110. 연장묘대

부품 No.	부품 번호 Part No.	품 명 Part Name	수 량 (Q'ty)	비고 Remarks
1	194990-22040	캡너트6	12	
2	1C6950-81200	타워머리볼트 6×16	12	
3	1C6660-81410	연장묘대235	6	

111. 묘매트누름

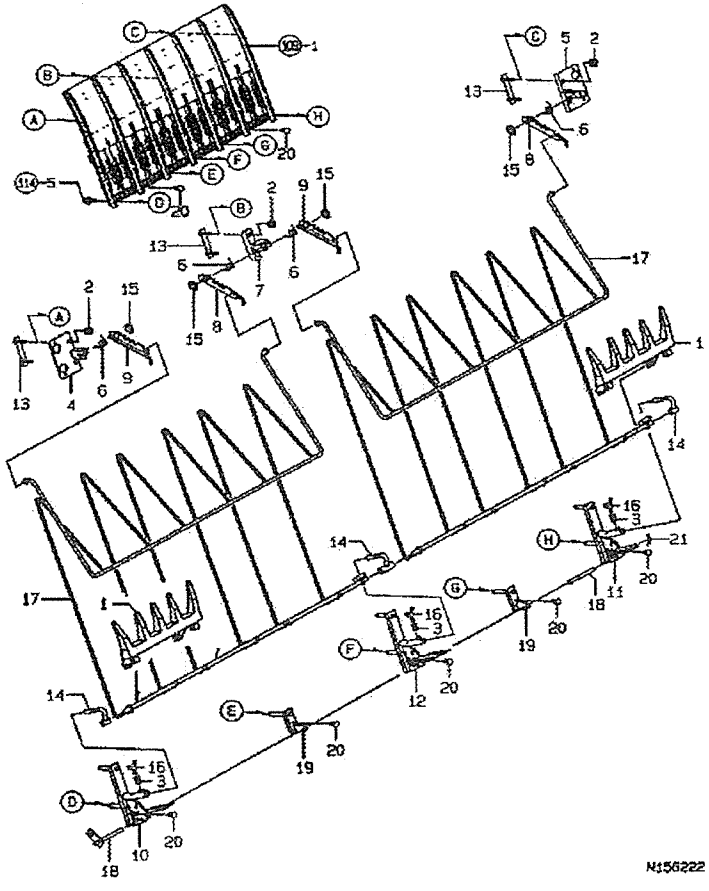

111. 묘매트누름

부품 No.	부품 번호 Part No.	품 명 Part Name	수 량 (Q'ty)	비고 Remarks
1	1C6950-82601	묘스토퍼	2	
2	194990-22130	캡너트 6	6	
3	1C6320-72870	유격방지스프링	3	
4	1C6721-82100	매트누름대L	1	
5	1C6721-82110	매트누름대R	1	
6	1C6950-82140	매트누름스프링	4	
7	1C7010-82200	매트누름대C	1	
8	1C7010-82250	매트누름브라켓L	2	
9	1C7010-82260	매트누름브라켓R	2	
10	1C6950-82301	스토퍼스테이L	1	
11	1C7010-82301	스토퍼스테이8R	1	
12	1C6950-82321	스토퍼스테이C	1	
13	1C6950-82400	누름대고정판	3	
14	1C6950-82420	매트누름지지(하)	3	
15	22272-000060	멍충링6	4	
16	26646-060152	나비볼트 6×15	3	
17	1C7010-82050	묘매트누름3	2	
18	1C6932-82280	묘매트누름봉6	1	
19	1C6950-82351	조절볼트스테이	2	
20	1C6950-82450	고무캡 6Y	7	
21	22360-060000	스냅핀6	1	

112. 묘대암

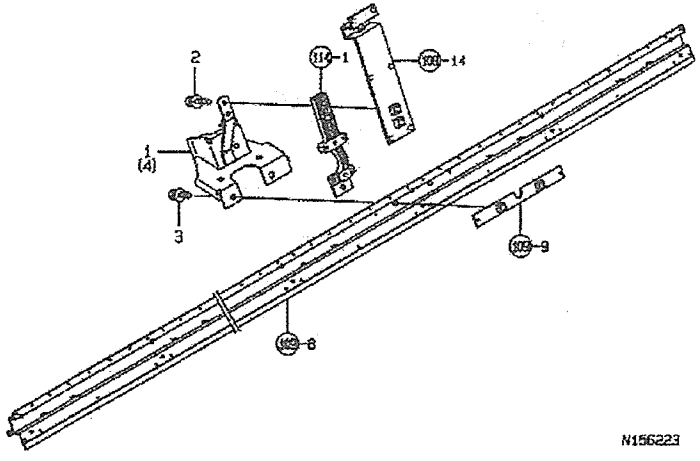

112. 묘대암

부품 No.	부품 번호 Part No.	품 명 Part Name	수 량 (Q'ty)	비고 Remarks
1	1C7110-82500	묘대암6	1	
2	26018-060252	볼트 6×25	2	
3	26018-080162	볼트 8×16	2	
4	1C7110-82900	묘대암 6S	1	

113. 종이송 축, 벨트롤라

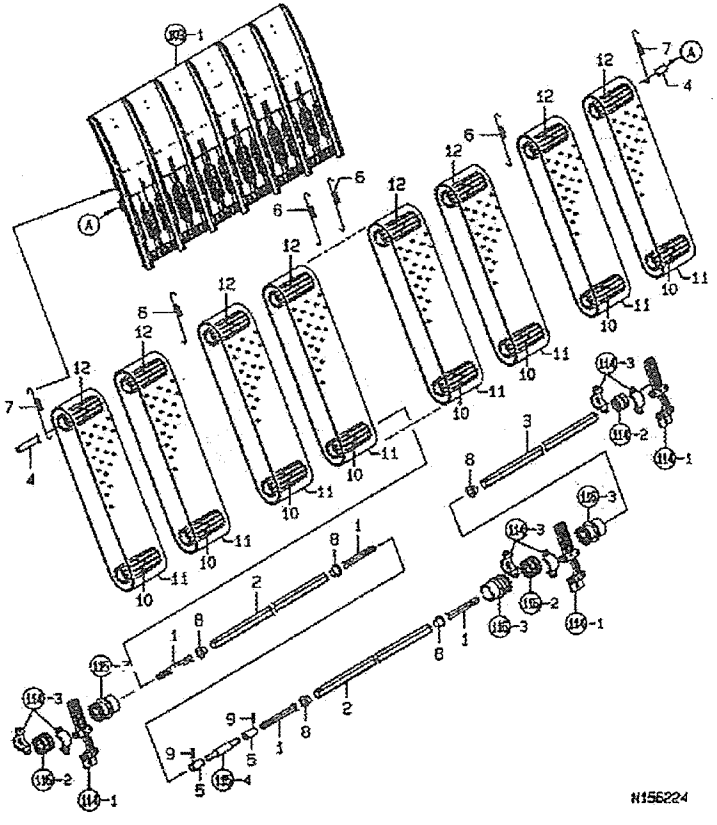

113. 종이송 축, 벨트롤라

부품 No.	부품 번호 Part No.	품 명 Part Name	수 량 (Q'ty)	비고 Remarks
1	1C6710-83010	구동축 570	2	
2	1C6710-83050	종이송파이프522	2	
3	1C6710-83060	종이송파이프600	1	
4	1C7010-83210	텐션파이프 6	1	
5	1C6560-83261	죠인트 S	2	
6	1C6900-83320	텐션스프링113C	5	
7	1C6900-83330	텐션스프링110S	2	
8	1C6460-84300	부시 12	5	
9	22351-040014	스프링핀 4.0A×14	2	
10	1C6980-83100	구동롤러	12	
11	1C6900-83151	묘이송벨트	12	
12	1C6980-83200	종동롤러	12	

114. 축받이

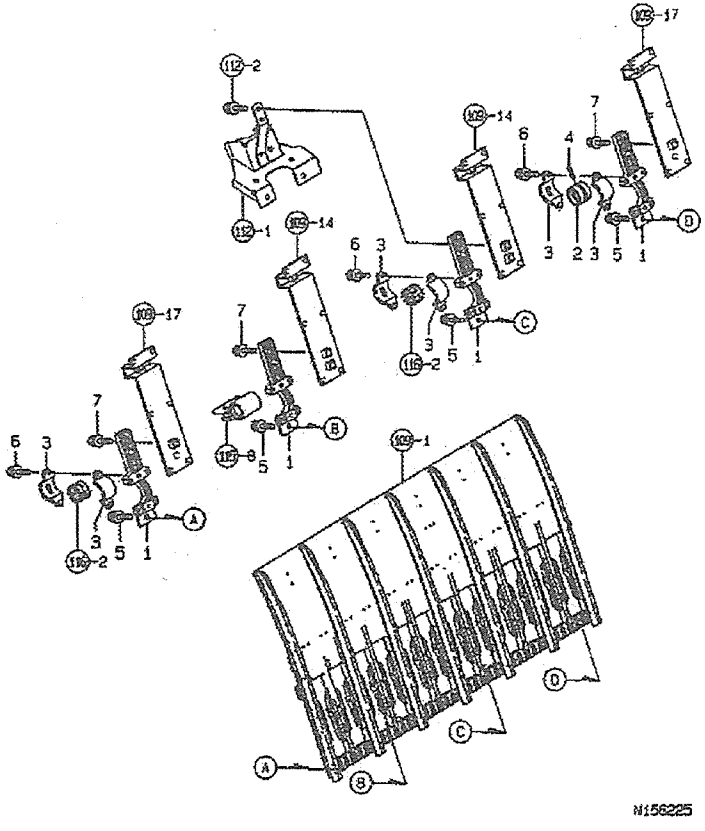

114. 축받이

부품 No.	부품 번호 Part No.	품 명 Part Name	수 량 (Q'ty)	비고 Remarks
1	1C6900-83500	축받이대	4	
2	1C6710-83620	축받이A	1	
3	1C6710-83650	종이송축받이	6	
4	22351-040020	스프링핀 4AW20	1	
5	26018-060202	볼트 6×20	4	
6	26018-060202	볼트 6×20	6	
7	26018-060202	볼트 6×20	6	

115. 캠

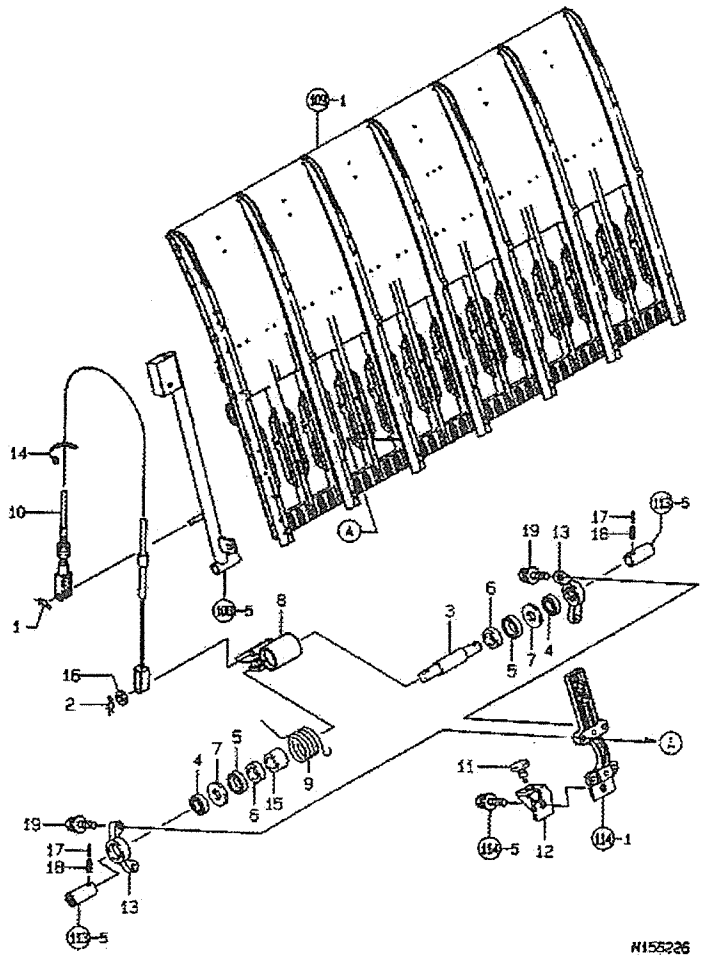

115. 캠

부품 No.	부품 번호 Part No.	품 명 Part Name	수 량 (Q'ty)	비고 Remarks
1	1C6281-52310	빠짐방지핀 6	1	
2	1C6281-52320	빠짐방지핀 8	1	
3	1C6710-83250	원웨이클러치 축	1	
4	1C6710-83260	베어링6901UU	2	
5	1C6710-83270	오일실 VB162404	2	
6	1C6710-83280	부시16×22×7	2	
7	1C6710-83290	스페이셔13×29×2	2	
8	1C7110-83300	캠 6	1	
9	1C6922-83390	캠 되돌림스프링	1	
10	1C7100-83400	종이송와이어	1	
11	1C6710-83410	캠 스토퍼	1	
12	1C6900-83451	스토퍼 취부판	1	
13	1C6710-83510	베어링 홀더	2	
14	1E6102-84980	와이어 고정밴드 100	1	
15	1C6150-96220	원웨이클러치	1	
16	22137-080000	와셔 8	1	
17	22351-030016	스프링핀 3.0A×16	2	
18	22351-050016	스프링핀 5.0A×16	2	
19	26018-060202	볼트 6×20	4	

116. 종이송클러치

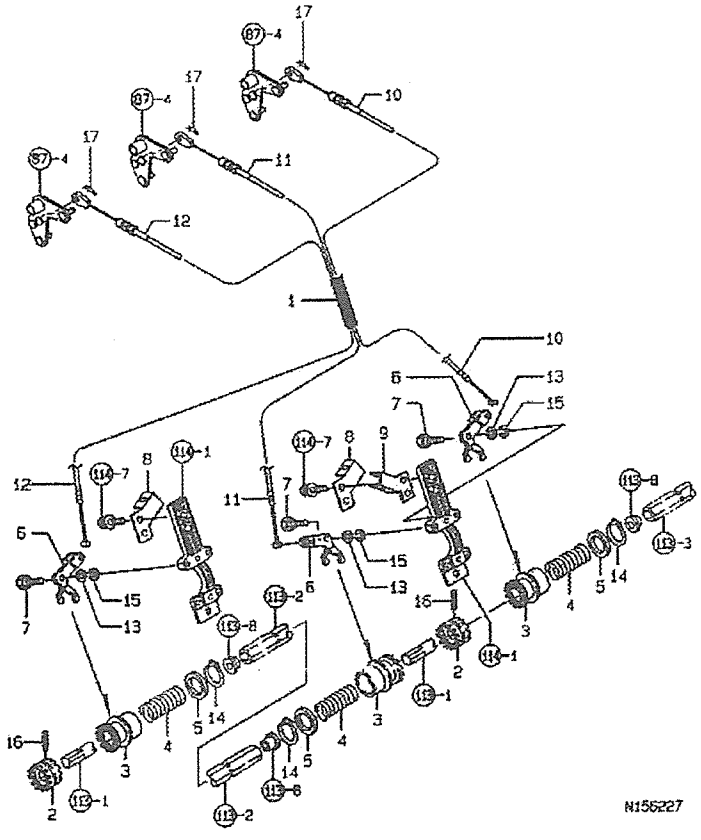

116. 종이송클러치

부품 No.	부품 번호 Part No.	품 명 Part Name	수 량 (Q'ty)	비고 Remarks
1	1C7100-53770	콜게이트 튜브10	1	
2	1C6560-83601	클러치 A	2	
3	1C7010-83610	클러치 B	3	
4	1C6560-83621	클러치스프링	3	
5	1C6560-83631	스페이셔 19×28×1.0	3	
6	1C6710-83700	호크	3	
7	1C6560-83781	볼트 6×20	3	
8	1C6900-83800	아우터받이	2	
9	1C6950-83800	아우터받이(L)	1	
10	1C7100-83800	종이송클러치와이어 A	1	
11	1C7100-83810	종이송클러치와이어 B	1	
12	1C7110-83820	종이송클러치와이어 C	1	
13	22137-060000	와셔 6	3	
14	22242-000180	스냅링 18	3	
15	22287-060000	와셔 6	3	
16	22351-040020	스프링핀 4AW20	2	
17	1C6281-52310	빠짐방지핀 6	3	

117. 가이드레일

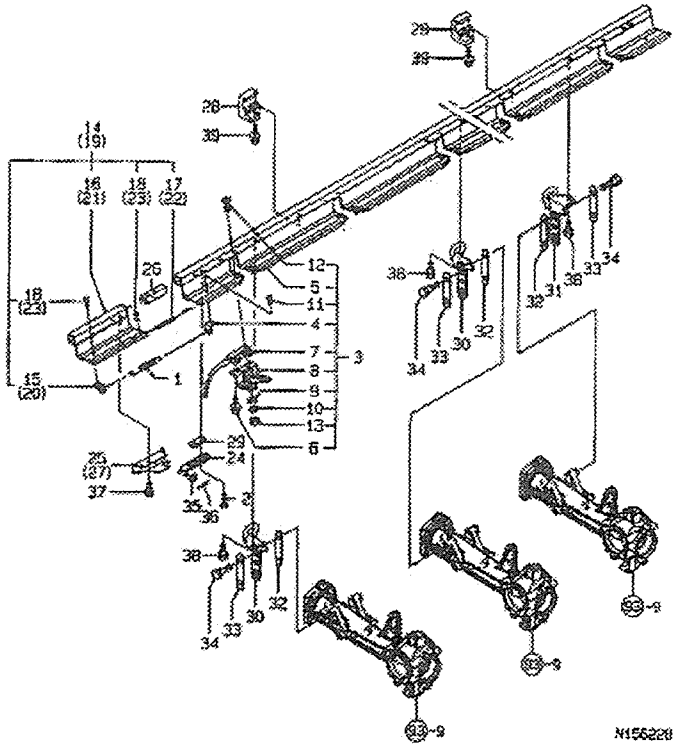

117. 가이드레일

부품 No.	부품 번호 Part No.	품 명 Part Name	수 량 (Q'ty)	비고 Remarks
1	1C6360-56350	스프링12×100	2	
2	1C6560-83781	볼트 6×20	4	
3	1C7110-85000	묘취출판조합 6	1	
4	1C7060-85020	스프링걸이	2	
5	1C7110-85050	가이드레일 6	1	
6	1C6720-85101	십자볼트 M5	12	
7	1C7080-85900	롱가이드 F	6	
8	1C7080-85940	가이드레일보강	6	
9	22133-050000	와셔 5	12	
10	22213-050000	스프링와셔 5	12	
11	22695-320642	리벳3.2×6.4	2	
12	26573-050122	접시작은나사 5×12	12	
13	26713-050002	너트 5	12	
14	1C7110-85200	연장레일L조합	1	
15	1C7060-85020	스프링걸이	1	
16	1C7110-85220	연장레일 L	1	
17	1C7110-85240	연결스테이	1	
18	22695-320642	리벳3.2×6.4	3	
19	1C7110-85210	연장레일R조합	1	
20	1C7060-85020	스프링걸이	1	
21	1C7110-85230	연장레일 R	1	
22	1C7110-85240	연결스테이	1	
23	22695-320642	리벳3.2×6.4	3	
24	1C7060-85250	수납암	2	
25	1C7110-85350	수납암지점 L	1	
26	1C7110-85300	레일너트(외)	2	
27	1C7110-85360	수납암지점R	1	
28	1C6900-85400	슈	2	
29	1C7060-85400	스페이셔	2	
30	1C7100-85500	가이드레일스테이 L	2	
31	1C7100-85510	가이드레일스테이 R	1	
32	1C6560-85600	가이드 플레이트(내)	3	
33	1C6560-85610	가이드 플레이트(외)	3	
34	1C6560-85650	볼트 M8×22.5	6	
35	22117-060000	와셔 6	2	
36	22417-160160	할핀 1.6×16	2	
37	26016-060162	볼트 6×16	4	
38	26016-080202	볼트 8×20	3	
39	26018-080252	볼트 8×25	2	

118. 가이드레일

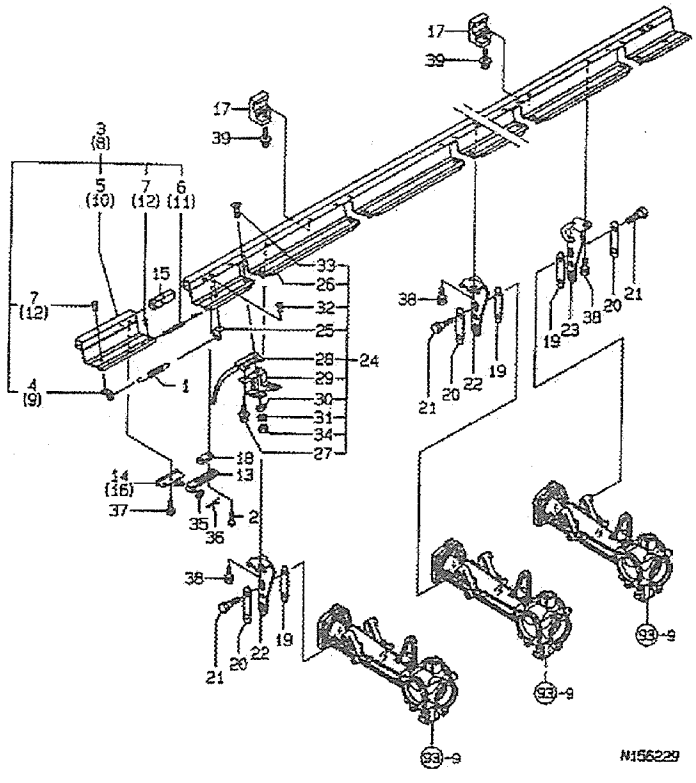

118. 가이드레일

부품 No.	부품 번호 Part No.	품 명 Part Name	수 량 (Q'ty)	비고 Remarks
1	1C6360-56350	스프링12×100	2	
2	1C6560-83781	볼트 M6×20	4	
3	1C7110-85200	연장레일 L조합	1	
4	1C7060-85020	스프링걸이	1	
5	1C7110-85220	연장레일 L	1	
6	1C7110-85240	연결스테이	1	
7	22695-320642	리벳3.2×6.4	3	
8	1C7110-85210	연장레일R조합	1	
9	1C7060-85020	스프링걸이	1	
10	1C7110-85230	연장레일R	1	
11	1C7110-85240	연결스테이	1	
12	22695-320642	리벳3.2×6.4	3	
13	1C7060-85250	수납암	2	
14	1C7060-85300	수납암지점 L	1	
15	1C7110-85300	레일너트(외)	2	
16	1C7060-85310	수납암지점R	1	
17	1C6900-85400	슈	2	
18	1C7060-85400	스페이셔	2	
19	1C6560-85600	가이드플레이트(내)	3	
20	1C6560-85610	가이드플레이트(외)	3	
21	1C6560-85650	볼트 8×22.5	6	
22	1C7100-85900	가이드레일스테이 SL	2	
23	1C7100-85910	가이드레일스테이 SR	1	
24	1C7110-85950	묘취출판조합6S	1	
25	1C7060-85020	스프링걸이	2	
26	1C7110-85050	가이드레일6	1	
27	1C6720-85101	십자볼트 M5	12	
28	1C7080-85900	롱가이드F	6	
29	1C7080-85940	가이드레일보강	6	
30	22133-050000	와셔 5	12	
31	22213-050000	스프링와셔 5	12	
32	22695-320642	리벳3.2×6.4	2	
33	26573-050122	접시작은나사 5×12	12	
34	26713-050002	너트 5	12	
35	22117-060000	와셔 6	2	
36	22417-160160	할핀1.6×16	2	
37	26016-060162	볼트 6×16	4	
38	26016-080202	볼트 8×20	3	
39	26018-080252	볼트 8×25	2	

119. 묘대지지

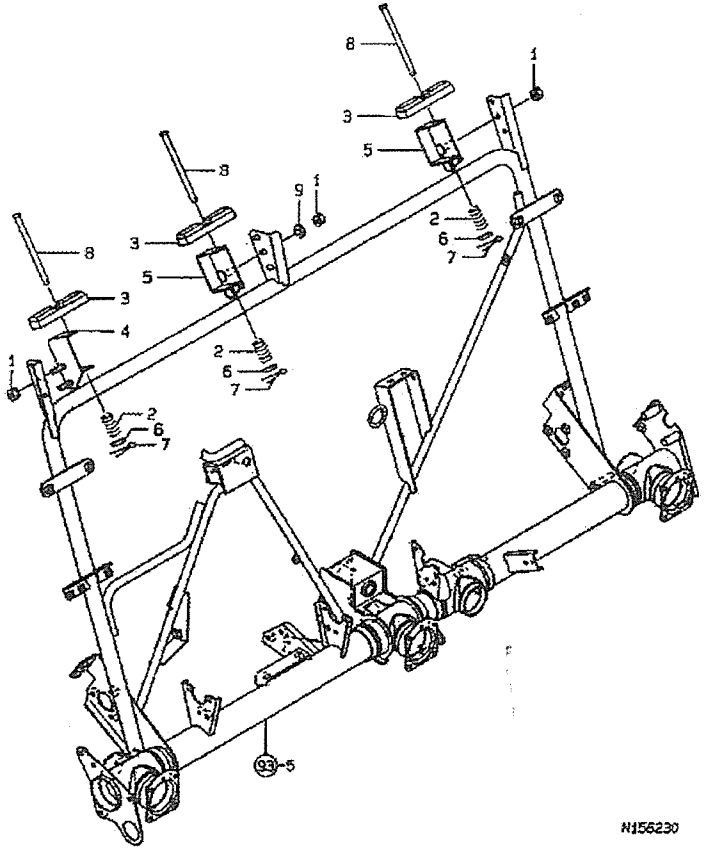

119. 묘대지지

부품 No.	부품 번호 Part No.	품 명 Part Name	수 량 (Q'ty)	비고 Remarks
1	194990-22050	캡너트 8	6	
2	1C6400-63230	클러치스프링	3	
3	1C6900-86100	묘대지지슈	3	
4	1C7100-86150	핀홀더 L	1	
5	1C7100-86160	핀홀더 R	2	
6	22137-080000	와셔 8	3	
7	22417-200160	할핀2.0×16	3	
8	22487-081100	두부핀 8×110	3	
9	22137-080000	와셔 8	2	

120. 사이드 범퍼

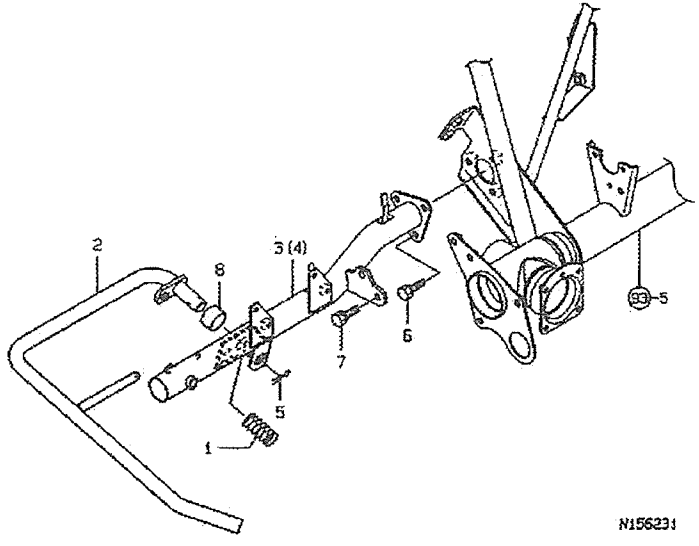

120. 사이드 범퍼

부품 No.	부품 번호 Part No.	품 명 Part Name	수 량 (Q'ty)	비고 Remarks
1	1C6940-62500	스프링 20×28	2	
2	1C7100-87000	사이드범퍼	2	
3	1C7100-87050	범퍼스테이 L	1	
4	1C7100-87060	범퍼스테이 R	1	
5	22417-320250	할핀3.2×25	2	
6	26016-080162	볼트 8×16	6	
7	26016-080162	볼트 8×16	2	
8	1C7100-87200	칼라 23×27×16	2	

121. 예비묘대스테이

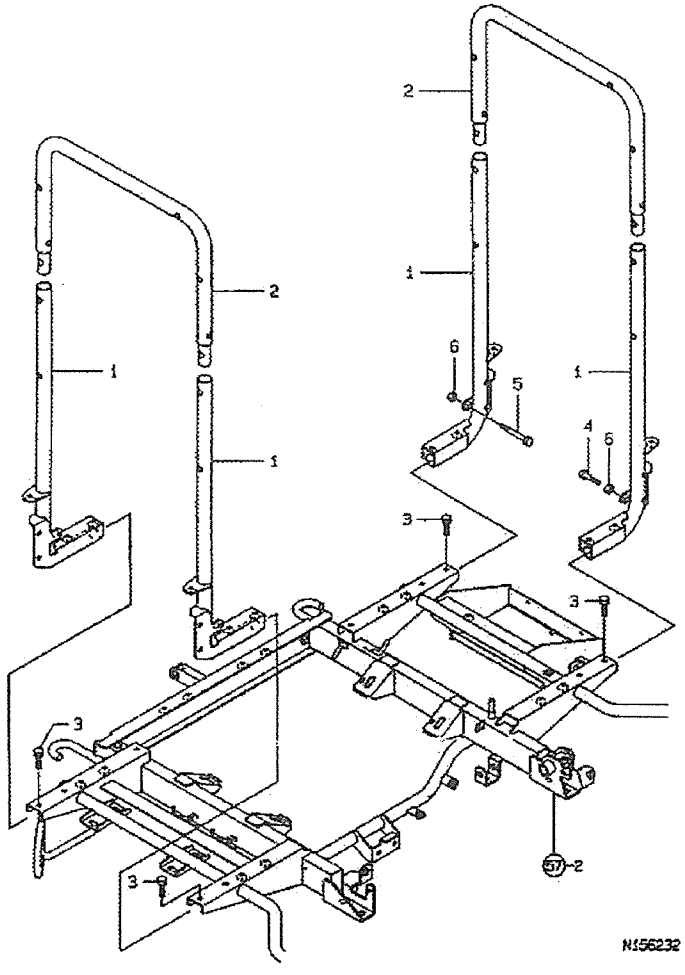

121. 예비묘대스테이

부품 No.	부품 번호 Part No.	품 명 Part Name	수 량 (Q'ty)	비고 Remarks
1	1C7100-91000	예비묘대스테이	4	
2	1C7100-91300	손잡이	2	
3	26016-080162	볼트 8×16	8	
4	26116-080352	볼트 8×35	1	
5	26116-080654	볼트 8×65	1	
6	26716-080002	너트 8	2	

122. 예비묘대, 빈상자 적재대

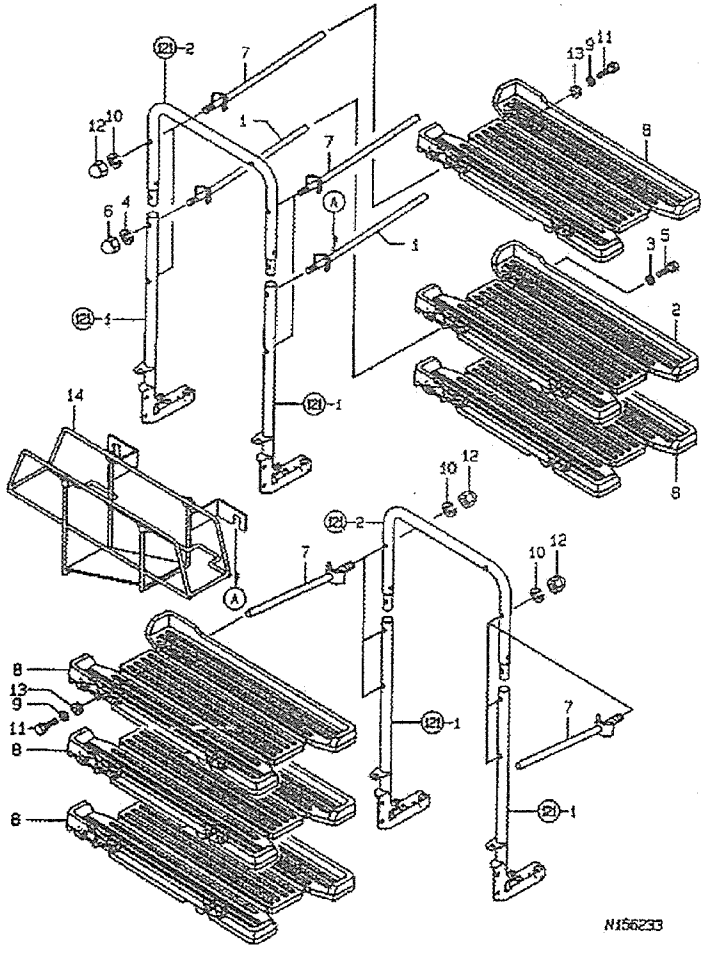

122. 예비묘대, 빈상자 적재대

부품 No.	부품 번호 Part No.	품 명 Part Name	수 량 (Q'ty)	비고 Remarks
1	1C6920-91300	예비묘로드	2	
2	1C6900-91500	예비묘대	1	
3	22137-080000	와셔 8	2	
4	22287-120000	스프링와셔 12	2	
5	26016-080202	볼트 8◆20	2	
6	26688-120002	캡너트 12	2	
7	1C6920-91300	예비묘로드	10	
8	1C6900-91500	예비묘대	5	
9	22137-080000	와셔 8	10	
10	22287-120000	스프링와셔 12	10	
11	26016-080202	볼트 8×20	10	
12	26688-120002	캡너트 12	10	
13	29311-092000	보스8.5×2.0	10	
14	1C6900-91400	빈상자 적재대	1	

123. 백밀러

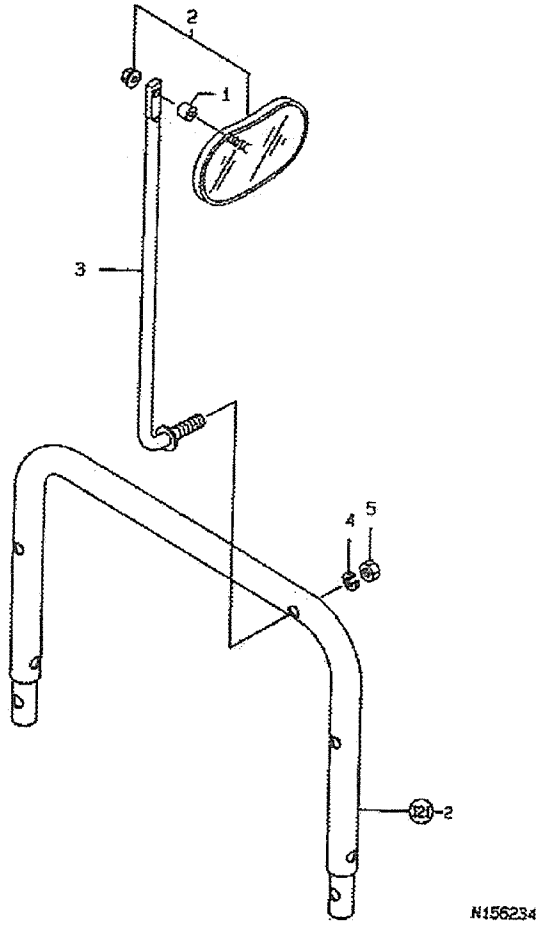

123. 백밀러

부품 No.	부품 번호 Part No.	품 명 Part Name	수 량 (Q'ty)	비고 Remarks
1	1C6215-47950	칼라 9×14×9	1	
2	1C6460-91210	백밀러 조합	1	
3	1C7100-91220	백밀러 스테이	1	
4	22217-120000	스프링와셔 12	1	
5	26716-120002	너트 12	1	

124. 선긋기마커

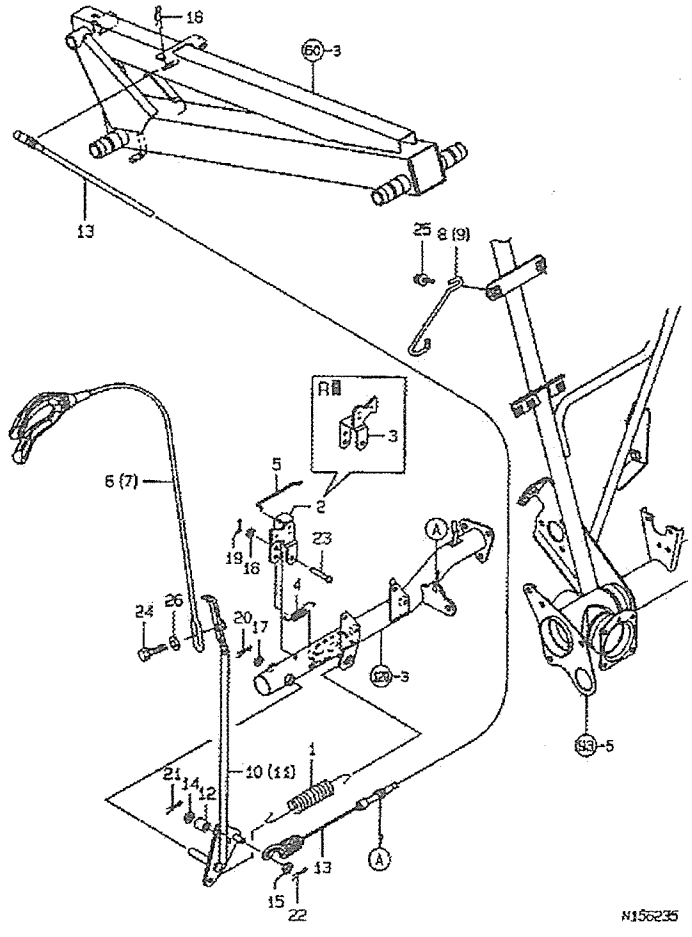

124. 선긋기마커

부품 No.	부품 번호 Part No.	품 명 Part Name	수 량 (Q'ty)	비고 Remarks
1	1C6600-55240	천도스프링	2	
2	1C7100-57500	마커스토퍼 L	1	
3	1C7100-57510	마커스토퍼R	1	
4	1C7100-57580	당김스프링 7×38	2	
5	1C7100-57600	조작로드	2	
6	1C7100-92100	선긋기마커L	1	
7	1C7100-92150	선긋기마커R	1	
8	1C7100-92200	마커수납후크 L	1	
9	1C7100-92210	마커수납후크 R	1	
10	1C7110-92250	선긋기마커6L	1	
11	1C7110-92260	선긋기마커6R	1	
12	1C6560-92320	파이프8×15×15	2	
13	1C7110-92350	마커와이어 6	2	
14	22117-080000	와셔 8	2	
15	22117-080000	와셔 8	2	
16	22137-060000	와셔 6	2	
17	22137-100000	와셔 10	2	
18	22360-180000	스냅핀 18	2	
19	22417-160120	할핀 1.6×12	2	
20	22417-200160	할핀 2.0×1.6	2	
21	22417-200160	할핀 2.0×16	2	
22	22417-200160	할핀 2.0×16	2	
23	22487-060450	두부핀6×15	2	
24	26016-080202	볼트 8×20	2	
25	26018-080202	볼트 8×20	2	
26	22157-080000	와셔 8	2	

125. 센터마커, 사이드마커

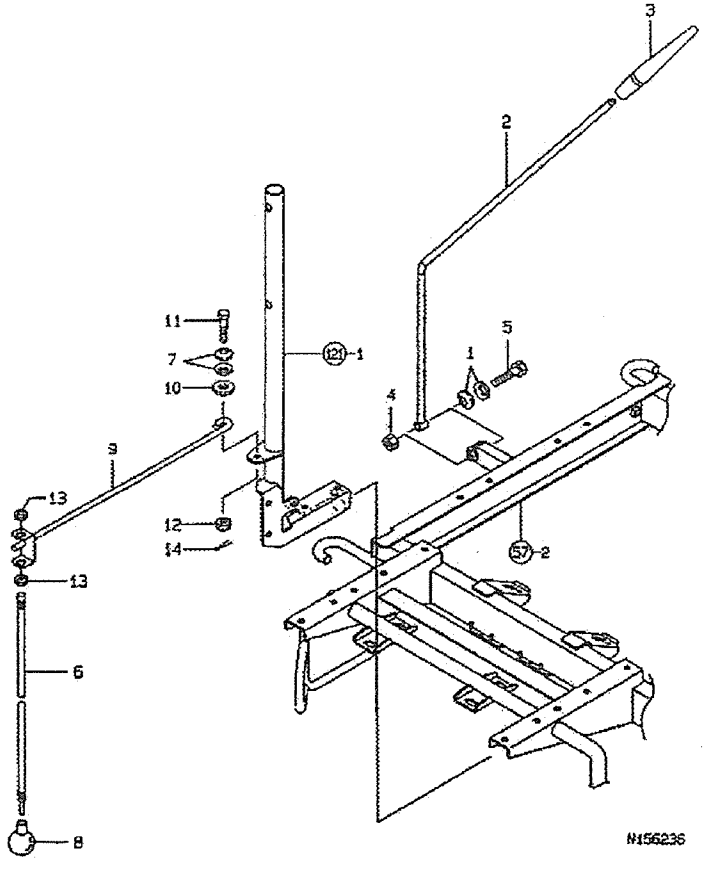

125. 센터마커, 사이드마커

부품 No.	부품 번호 Part No.	품 명 Part Name	수 량 (Q'ty)	비고 Remarks
1	194300-37570	접시스프링	2	
2	1C7100-92500	센터마커	1	
3	1C6560-92530	센터마커톱	1	
4	1C6600-92580	너트 8	1	
5	1C6650-92650	볼트 8×35	1	
6	1C6820-26900	사이드마커	2	
7	194300-37570	접시스프링	4	
8	1C6052-82060	마커(전)고정	2	
9	1C7110-92800	사이드마커 6	2	
10	22157-080000	와셔 8	2	
11	1C7100-92900	볼트 8×35	2	
12	26817-080002	홈너트 8	2	
13	29311-092000	보스 8.5×2.0	4	
14	22417-250200	할핀2.5×20	2	

126. 흙막이판

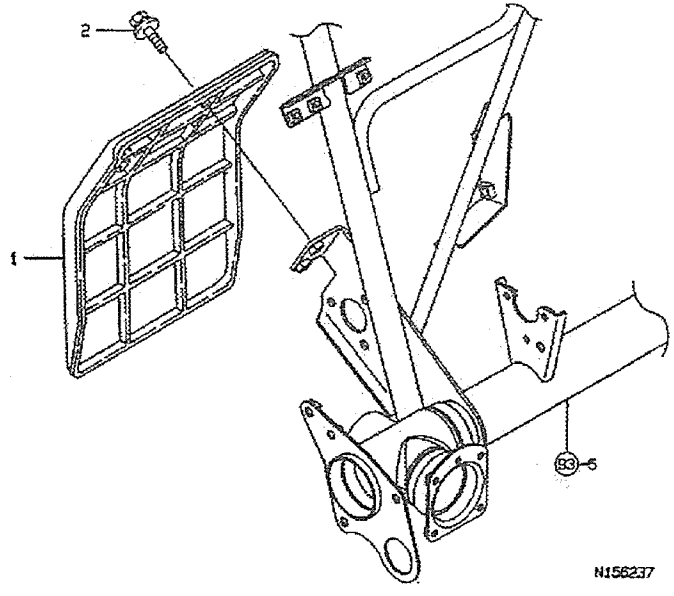

126. 흙막이판

부품 No.	부품 번호 Part No.	품 명 Part Name	수 량 (Q'ty)	비고 Remarks
1	1C6560-93300	흙막이판	2	
2	26019-060162	볼트 6×16	4	

127. 명판

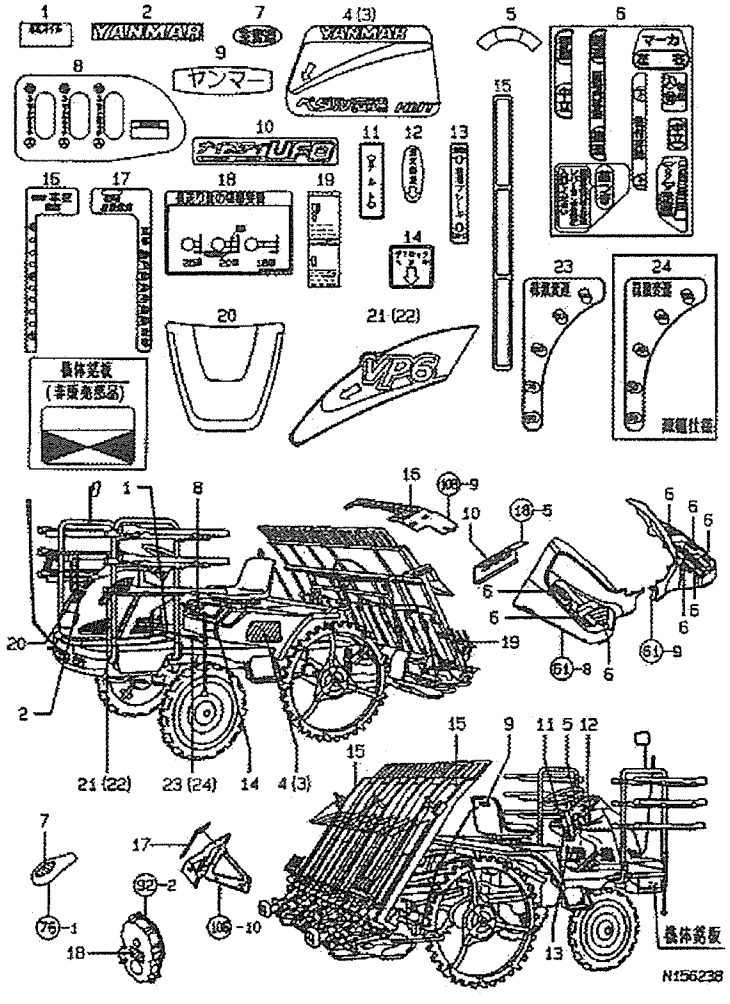

127. 명판

부품 No.	부품 번호 Part No.	품 명 Part Name	수 량 (Q'ty)	비고 Remarks
1	194550-65630	명판(기어오일)	2	
2	1C6720-95030	마크 B	1	
3	1C7100-95060	스텝(후)명판 R	1	
4	1C7100-95070	스텝(후)명판 L	1	
5	1C6900-95110	키스위치 명판	1	
6	1C7100-95200	변속유압조작명판	1	
7	1C7100-95210	글립명판	1	
8	1C7100-95220	유니트클러치명판	1	
9	1C6560-95230	마크	1	
10	1C7080-95240	나이스티UFO명판	1	
11	1C6720-95250	틸트명판	1	
12	1C7100-95270	속도고정명판	1	
13	1C7100-95280	주차브레이크명판	1	
14	1C6560-95312	차동로크페달명판	1	
15	1C6860-95310	반사마크	2	
16	1C7100-95330	식부본수 명판	1	
17	1C7080-95370	심흙깊이명판	1	
18	1C7100-95550	횡이송절환명판	1	
19	1C7010-95600	묘누름명판	1	
20	1C7100-95100	본네트명판V	1	
21	1C7110-95020	본네트명판 6L	1	
22	1C7110-95030	본네트명판 6R	1	
23	1C7100-95520	주수명판	1	
24	1C7100-95910	주수명판S	1	

128. 안전명판

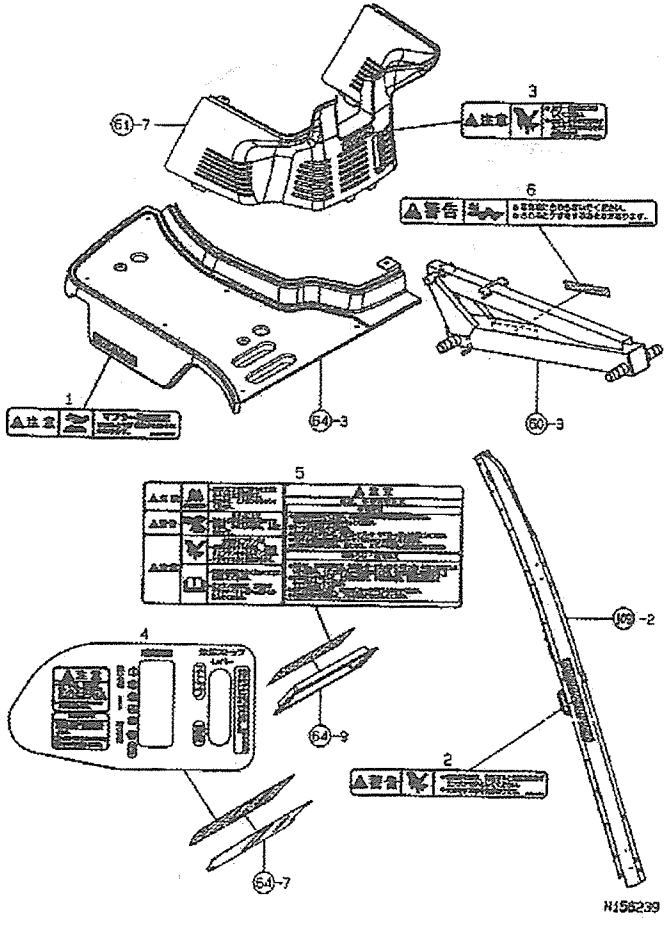

128. 안전명판

부품 No.	부품 번호 Part No.	품 명 Part Name	수 량 (Q'ty)	비고 Remarks
1	1E5120-86720	소음기 주의	1	
2	1C6650-95420	경고(회전축)	1	
3	1C6700-85671	주의(커버)	1	
4	1C7100-95230	강도조절명판	1	
5	1C7100-95450	안전명판(통합)	1	
6	1C6292-98721	경고(식부부)	1	

129. 부대부품

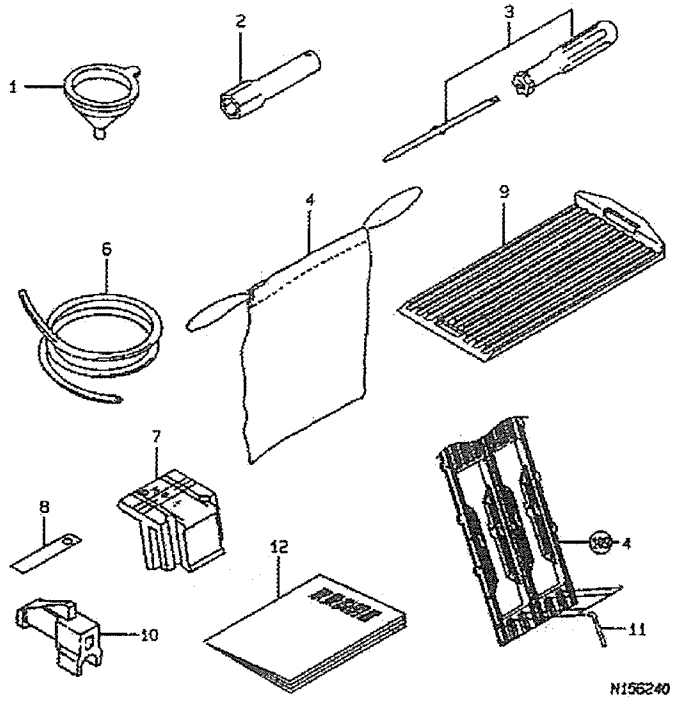

129. 부대부품

부품 No.	부품 번호 Part No.	품 명 Part Name	수 량 (Q'ty)	비고 Remarks
1	192010-09050	주유깔대기	1	
2	1C6080-86150	박스스패너 21	1	
3	1C6052-88060	+, -드라이버	1	
4	1C6121-98100	공구주머니	1	
6	23061-120300	비닐파이프 12×300	1	
9	1C6460-96091	게이지 S	1	
10	1C6281-34380	B형심 32	12	
11	1C6900-96400	묘취판	6	
12	1C6900-69100	푸시피스(백)	12	
13	1C6710-82740	묘매트키퍼(하)	24	
14	1C7100-96400	사용설명서	1	

품질보증 및 사후봉사 증서

품 질 보 증 서

폐사가 제작한 기대에 대하여 다음과 같이 품질을 보증합니다.

1. 품질보증기간은 원동기 및 동력전달 장치부는 2년 혹은 1,000시간, 그 이외의 장치는 1년 혹은 500시간으로 해당기간이나 사용시간 중 먼저 도달되는 것으로서 제작상 결함으로 일어나는 하자품에 대하여는 본 사후봉사증서를 본사 및 시군 대리점(지정 수리센터)에 제시하면 무상으로 수리 또는 교환하여 드립니다.
2. 품질보증기간내에 무상서비스가 필요할시는 가까운 시군 지정 수리 센터(대리점)나 도단위영업소 및 본사에 사후봉사 증서를 제시하면 점검 및 무상 공임 수리를 하여 드립니다.

   ※ 단 다음 각항에 해당하는 경우의 고장에 대하여는 무상교환이나 수리를 하여 드리지 않습니다.

   ○ 기능상 악영향을 미칠 부품(사제부품)의 사용 또는 기대의 개조 및 변경이 고장의 원인으로 인정될 때.

   ○ 취급 부주의 또는 사고로 인한 고장으로 인정될 때.
3. 본사 및 시군지정 수리센터에 하자 및 수리요청시 이를 응하지 않을때는 즉시 한국 농기계공업협동조합에 연락하시기 바랍니다.

국제종합기계주식회사

사 후 봉 사 증 서

기 종 명		규격및형식	
기 대 No.		엔 진 No.	
수 요 자 주 소	시 구 동 번지 도 군 면 리 번지		
성 명		구입년월일	년 월 일
판 매 처	국제종합기계주식회사 대리점 (농업기계 수리센터)		

사후봉사 실시내용

월 일	내 용	수 리 자 확 인	확인

경기

군 별	대표자	상 호	주 소	전화번호	FAX번호	핸드폰
화 성	김 용 서	신 성 농 기 구	수원시 권선구 매교동 30-8	031-232-1753	031-237-3431	011-358-4167
화 성 2	김 윤 철	신 화 성 대 리 점	화성군 향남면 제암리 136-1	031-353-6400	031-353-6402	
화성유진	강 유 중	유 진 농 기	화성군 봉담읍 당하리 161-3	031-298-8003	031-298-8004	011-591-7283
용인마평	엄 기 선	국 제 농 기 상 사	용인시 용인읍 마평리 269-4	031-335-7999	031-335-7599	011-336-0599
신 평 택	최 석 웅	대 광 기 계 상 사	평택시 신대동 209-2	031-655-2518	031-651-4177	011-757-4177
평택통복	김 동 석	성 광 기 계	평택시 통복동 96-3	031-655-7200	031-651-4043	011-329-4012
평택안중	최 원 행	안 중 국 제 농 기 계	평택시 안중면 안중리 236-4	031-681-6004	031-682-9390	011-714-9390
안 성	이 정 식	안 성 농 기 구	안성시 인지동 398-6	031-673-2104	031-673-2105	019-304-2104
장 호 원	김 문 식	신 진 공 업 사	이천시 장호원읍 송산리 167	031-642-2223	031-642-2351	011-352-2211
이천신둔	이 창 호	국 제 종 합 기 계	이천시 신둔면 소정리 19-5	031-638-8360	031-638-8361	011-445-3914
신 광 주	김 현 국	선 진 농 기 계 상 사	광주군 초월면 대쌍령리 235-17	031-766-4580	031-766-4581	011-416-4580
신 여 주	주 진 희	국제종합기계(주)	여주군 여주읍 하리 66-3	031-884-2312	031-883-7603	011-213-2312
여 주 3	김 성 섭	여 주 농 기 사	여주군 여주읍 창리 185-1	031-881-6765	031-883-6784	011-255-6739
양 평	유 연 곤	국 제 농 기 계	양평군 양평읍 백안2리 296-5	031-772-2145	031-771-7884	011-288-6031
포 천 3	장 성 남	국 제 종 합 기 계	포천군 신북면 가채리 240	031-533-4744	031-536-4224	017-252-4744
연 천	이 기 완	기 완 공 업 사	연천군 전곡읍 은대 3리 2반	031-832-3314	031-832-3329	017-327-3314
가 평	신 영 예	형 제 공 업 사	가평군 가평읍 대곡리 103-1	031-582-2291	031-582-2869	017-393-2291
북 양 주	유 찬 희	태 성 공 업 사	양주군 백석면 복지리 7	031-878-0859	031-879-0859	011-221-0859
남 양 주	남 경 숙	국 제 농 기 계	남양주시 진건면 배양2리 564-4	031-571-9268	031-574-0246	011-324-9268
김포북변	유 영 섭	김 포 농 기 계 센 타	김포시 걸포동 423-94	031-984-2148	031-983-4533	011-320-2148
강화선원	한 종 수	선 원 경 운 기 센 타	강화군 강화읍 창리 316-10	032-933-4006	032-934-4006	016-306-3775
강 화 3	유 수 정	국 제 농 기 계	강화군 선원면 창리 316-1	032-934-4989	032-932-7664	011-731-0201
고 양 2	김 지 은	국 제 농 기 계	고양시 일산구 구산동 1133-8	031-923-1426	031-923-1424	011-337-1427
파주금촌	윤 영 기	국 제 공 업 사	파주시 교하면 당하리 377	031-941-7238	031-941-7230	011-432-7238
시 흥 2	정 진 섭	국 제 농 기 계	시흥시 신천동 733-5	031-314-1113	031-314-6719	011-311-6719
파주문산	이 희 진	국 제 종 합 기 계	파주시 문산읍 당동 101	031-954-2400~1	031-953-8182	011-9735-8183

강 원

춘 천	이 종 근	동 아 기 계 상 사	춘천시 소양로 3가 37-3	033-254-2464	033-254-2814	011-369-1641
원 주	최 영 진	국제종합기계(주)원주대리점	원주시 평원동 6통 1반 188-1	033-744-8697	033-744-8018	011-371-8697
강 릉	신 석 승	국 제 농 기 계 상 사	강릉시 유산동 95-1	033-648-9580	033-648-9581	011-376-1229
양 양	김 정 무	제 일 농 기 사	양양군 양양읍 남문2리 96-10	033-671-3117	033-672-3117	017-370-3117
고 성	김 영 천	국제종합기계(주)고성대리점	고성군 간성읍 신안2리 248-5	033-681-2455	033-681-5072	011-376-0271

군 별	대표자	상 호	주 소	전화번호	FAX번호	핸드폰
홍 천	안 상 현	국제종합상사	홍천군 홍천읍 진3리 75	033-434-2063	033-433-2063	016-365-2063
신홍천	민 창 식	국제종합농기계	홍천군 홍천읍 진2리 88-1	033-434-2660	033-434-5319	011-366-2661
횡 성	이 양 로	국제종합기계(주)횡성대리점	횡성군 횡성읍 읍상리 519-2	033-344-3939	033-344-3939	011-717-8988
평 창	조 남 원	안 미 농 기 계	평창군 대화면 하안미리 1016	033-332-8557	033-333-8557	011-361-8557
정 선	정 주 용	현 대 철 공 소	정선군 정선읍 봉양8리	033-563-0973	033-562-9898	011-369-2073
철 원	황 철 중	국제종합기계(주)철원대리점	철원군 철원읍 화지4리 129-22	033-455-1887	033-455-1947	011-368-2952
김 화	김 근 문	국제종합기계(주)철원김화대리점	철원군 김화읍 청양4리 70-4	033-458-1922	033-458-1923	017-335-5699
양 구	손 호 기	국 제 농 기 계	양구군 양구읍 상4리	033-481-4646	033-482-0852	017-369-2636
인 제	안 지 송	국 제 기 계	인제군 북면 원통리 732-22	033-461-4254	033-462-4254	011-371-3254
삼 척	김 상 찬	홍 일 상 사	삼척시 남양동 329-8 10/4	033-574-3327	033-573-1880	011-378-3327

충북

신청원2	이 철 원	청 수 상 사	청주시 상당구 율량동 996	043-215-5154	043-216-5154	011-469-1517
청원동부	정 종 근	청주국제기계	청주시 흥덕구 분평동 323-3	043-285-3344	043-284-3040	011-461-2105
보 은 2	김 태 곤	보은국제대리점	보은군 보은읍 죽전2구 42	043-544-3334	043-543-3334	011-485-9771
옥 천	이 병 국	옥천국제대리점	옥천군 옥천읍 금구리 191-24	043-733-4220	043-733-4220	011-9809-3160
영동신호	신 면 호	국 제 농 기 계	영동군 영동읍 계산리 456-11	043-744-0938	043-744-0939	011-469-0938
진 천 3	손 종 양	진천국제대리점	진천군 진천읍 성석리 557-2	043-533-3726	043-533-4626	011-312-7867
신 괴 산	정 지 성	괴산국제대리점	괴산군 괴산읍 동부리 206-1	043-832-2749	043-832-3007	011-466-2749
음 성 2	이 해 승	국제음성대리점	음성군 음성읍 읍내리 466	043-872-3772	043-872-3271	011-465-0899
금 왕 2	정 석 구	국제금왕대리점	음성군 금왕읍 도청리 534	043-882-3399	043-882-8866	011-461-0568
신 제 천	김 재 구	삼 진 공 업 사	제천시 하소동 2-1	043-644-1847	043-645-7550	011-482-1847
충 주	김 영 호	국제충주대리점	충주시 용두동 169-2	043-853-0259	043-853-4764	011-461-1534
충주주덕	이 정 규	국제종합기계주덕대리점	충주시 주덕읍 신중리 91-1	043-848-0878	043-848-0941	011-481-0878

충남

대 덕	이 명 구	동양기계상사	대전광역시 동구 원동 20	042-273-1376	042-273-1376	011-402-0652
천 안	김 인 호	국 제 기 계	천안시 성성동 277-7	041-621-7883	041-564-7882	011-423-6967
금 산	이 준 용	국 제 농 기 계	금산군 금산읍 상리 88	041-751-2307	041-754-2307	011-402-2308
연 기	최 동 연	국제종합기계	연기군 조치원읍 서창리 73-3	041-867-5091	041-867-5092	019-445-0800
공 주	박 정 헌	국 제 기 계	공주시 금성동 168-10	041-855-3603	041-858-3603	016-480-3603
논 산 2	박 상 두	흥 원 상 사	논산시 대교동 150	041-735-2427	041-735-2427	011-403-2640
논산대교	이 상 춘	국제종합기계논산(신)	논산시 부창동 267-4	041-735-1588	041-735-1589	011-425-0738
부 여	박 선 용	국제기계세운상사	부여군 부여읍 구교리 413	041-835-2461	041-835-6583	011-426-1935
부 여 3	김 윤 창	국 제 농 기 계	부여군 부여읍 구교리 173-11	041-835-5732	041-833-5732	011-425-0076

군 별	대표자	상 호	주 소	전화번호	FAX번호	핸드폰
서 천 3	최 관 식	국제농기계서천대리점	서천군 서천읍 군사리 183-1	041-951-1474	041-953-7482	011-424-5989
보 령 3	송 창 영	국 제 기 계	보령시 궁촌동 264-8	041-932-6489	041-932-6490	011-431-1488
보령대천	최 병 몽	보령농기계상사	보령시 대천동 433-12	041-932-6300	041-932-6301	011-432-6302
청 양	전 대 환	국 제 기 계	청양군 청양읍 읍내리 332-6	041-943-6070	041-943-6072	011-434-6070
홍 성 2	송 창 호	국 제 기 계	홍성군 홍성읍 옥암리 954	041-633-6488	041-633-6489	016-9554-6488
신 예 산	황 재 호	국 제 기 계	예산군 예산읍 주교리 278-5	041-332-2457	041-333-1801	011-409-9980
예산서부	강 권 호	국 제 농 기 계	예산군 예산읍 주교리 471	041-333-0866	041-333-0867	011-9817-9069
신 서 산	김 상 배	금 광 농 기 구	서산시 동문동 307-6	041-662-0731	041-662-0732	017-432-0731
서산동부	최 욱 환	서 산 동 부 국 제	서산시 동문동 294-11	041-669-0944	041-669-0945	011-409-9943
신 태 안	최 종 환	국제태안대리점	태안군 태안읍 남문리 636-2	041-674-0088	041-673-2436	011-457-6864
당 진 2	이 봉 휘	가 나 종 합 기 계	당진군 당진읍 행정리 462-2	041-353-1234	041-356-1237	017-4321-017
합 덕	신 호 철	국 제 기 계	당진군 합덕읍 운산리 291-1	041-362-3576	041-363-0225	011-209-1443
아 산	조 중 길	국 제 기 계	아산시 모종동 560-9	041-545-4074	041-544-4004	011-421-4014
아 산 3	김 준 규	아 산 기 계 농 업	아산시 염치읍 곡교리 181-1	041-542-2400	041-543-6272	011-427-5930
충남총판	강 선 구	국제기계부품총판	대전광역시 서구 도마2동 173-1	042-583-2870	042-582-4000	011-430-0606

전 북

완 주	유 승 규	국 제 기 계	전주시 덕진구 팔복동 4가 202-3	063-285-3159	063-212-4583	
완 주 3	안 덕 용	국 제 종 합 기 계	전주시 덕진구 반월동 230-2	063-211-9043	063-211-2313	011-888-9043
군 산	김 석	국제군산대리점	군산시 경장동 464-7	063-446-7332	063-442-8732	011-653-4544
익 산	김 남 균	국 제 기 계	익산시 인화동1가 135-88	063-855-4647	063-853-3842	011-683-4647
함 열	조 숙 례	국 제 상 사	익산시 함열읍 남당리 643-51	063-862-2127	063-862-2259	
정 읍	손 규 석	일 흥 기 계	정읍시 연지동 343-5	063-535-2998	063-533-2998	011-682-1542
남 원	김 익 영	국 제 종 합 기 계	남원시 도통동 411-7	063-633-0700	063-633-0701	017-632-8800
김 제	기 한 영	국 제 종 합 기 계	김제시 연정동 537-1	063-547-3143	063-542-7143	011-658-3143
진 안	한 두 선	진 안 대 리 점	진안군 진안읍 군하리 378-1	063-433-1851	063-433-4458	011-655-7329
무 주	정 봉 좌	안 성 기 공 사	무주군 안성면 장기리 1308-31	063-323-0364	063-323-1235	019-665-1101
장 수	김 구 성	국 제 공 업 사	장수군 계남면 호덕리 588-10	063-352-0079	063-351-5402	011-654-2074
갈 마	한 윤 상	국 제 종 합 기 계	임실군 임실읍 갈마리 418	063-463-9077	063-643-9074	011-676-7829
순 창	김 영 주	국 제 농 기 계	순창군 순창읍 남계리 397	063-652-2047	063-653-2047	011-666-2047
고 창	임 동 규	국 제 농 기 계	고창군 고창읍 읍내리 595-6	063-564-4416	063-564-1911	011-676-4416
부 안	조 병 윤	국 제 종 합 기 계	부안군 행안면 신기리 227-10	063-584-2638	063-583-6869	011-654-6869
부 안 2	김 석 철	국 제 종 합 기 계	부안군 행안면 역리 375-3	063-581-7745	063-581-7746	011-654-1986
총 판	김 수 환	국 제 종 합 기 계	완주군 삼례읍 삼례리 298	063-242-8100	063-291-5873	011-651-1929

전남

군 별	대표자	상 호	주 소	전화번호	FAX번호	핸드폰
광 산	김 평 식	국제기계종합상사	광주광역시 광산구 신촌동 692-1	062-944-3139	062-941-1139	011-641-3139
담 양	문 홍 선	국제종합기계담양대리점	담양군 담양읍 양각리 211-4	061-383-4448	061-381-4448	019-382-7666
곡 성	문 상 옥	국제곡성대리점	곡성군 곡성읍 읍내리 1구 644-1	061-363-6353	061-363-8787	011-603-6353
신구례	박 경 학	국 제 농 기 계	구례군 토지면 용두리 286-2	061-782-9185	061-782-9750	011-623-9185
여 천	조 계 열	국 제 종 합 기 계	여수시 연등동 730-16	061-641-5840	061-641-5665	011-610-5840
순 천	강 동 원	국제순천대리점	순천시 인월동 58-11	061-742-6400	061-742-5097	011-645-1941
고 흥	정 숙 자	국 제 기 계	고흥군 점암면 신안리 1025-1	061-835-2768	061-835-5208	011-618-2768
신고흥	이 정 호	국제고흥대리점	고흥군 고흥읍 남계리 838-16	061-835-1411	061-835-2411	011-9607-2411
보 성	고 영 수	국 제 기 계 상 사	보성군 보성읍 원봉리 2	061-852-3728	061-852-8811	011-627-3728
벌 교	이 기 수	국제벌교대리점	보성군 벌교읍 회정리 509-21	061-857-0668	061-858-2542	011-607-0668
화 순	장 계 옥	국제종합기계화순대리점	화순군 화순읍 삼천리 1013	061-372-2800	061-374-2341	011-634-1737
장 흥	이 진 섭	국제장흥대리점	장흥군 장흥읍 향양리 733	061-863-3322	061-862-6962	011-621-5535
강 진	이 태 준	국제강진대리점	강진군 강진읍 평동리 249-4	061-433-5858	061-433-5979	011-648-4788
해 남	박 범 재	국제해남대리점	해남군 해남읍 신안리 466-1	061-536-8945	061-536-3736	011-608-8941
영 암	박 철 오	국제영암대리점	영암군 영암읍 역리 142-3	061-471-3900/0065	061-472-8477	011-603-2782
무 안	정 인 보	국 제 종 합 기 계	무안군 무안읍 성내리 24-18	061-452-8000	061-452-2114	011-632-2261
나 주	이 대 헌	국 제 농 기 계	나주시 왕곡면 장산리 390	061-333-3355	061-333-3356	011-609-2921
함 평	구 강 열	구 성 상 사	함평군 함평읍 내교리 209-1	061-322-2245	061-322-3731	011-636-2245
영 광	정 병 칠	국 제 종 합 기 계	영광군 영광읍 단주리 578-6	061-352-2805~7	061-353-2806	011-605-8805
장 성	박 정 자	국제기계장성대리점	장성군 장성읍 영천리 1184-4	061-392-5949	061-392-5948	011-9624-5410
완 도	임 기 복	국 제 농 기 계	완도군 완도읍 가용리 1058-4	061-554-2170	061-552-9930	011-616-0653
진 도	김 정 산	국 제 종 합 기 계	진도군 임회면 석교리 248-3	062-543-6677	061-543-3144	011-602-3144
신 안	최 용 원	국 제 종 합 기 계	목포시 동명동 321	061-242-8197	061-242-8198	011-631-7703
광 양	구 군 림	국 제 농 기 계	광양시 광양읍 칠성리 493-5	061-762-2178	061-762-2179	017-622-2178
총 판	윤 종 현	국제농기계(주)전남총판	광주광역시 서구 매월동 980 산업용 재유통센타 공구상가 2-1	062-603-4646~9	062-603-4747	011-603-4646

경북

영일흥해	김 상 면	흥해국제대리점	포항시 북구 흥해읍 덕장리 256	054-262-3377	054-262-3376	016-518-5942
신금릉	유 성 수	국 제 종 합 기 계	김천시 지좌동 756-3	054-436-7805	054-436-0234	011-538-0234
경 주	김 민 혜	국제경주대리점	경주시 성동동 188-7	054-741-2917	054-745-6928	011-820-9955
안 동 2	김 광 근	국 제 종 합 기 계	안동시 안막동 866	054-853-3178	054-853-3179	011-549-3178
안 동 3	권 오 상	국 제 종 합 기 계	안동시 옥동 1007-5	054-859-6932	054-859-6933	011-9592-3598
군 위 3	김 남 렬	군 위 대 리 점	군위군 군위읍 동부리 103-2	054-383-0046	054-383-0047	011-540-8259
의 성	김 동 수	영 남 기 계 상 사	의성군 의성읍 도서동 246-1	054-834-2041	054-833-8641	016-504-2041
안 계	강 점 암	영 남 농 기 구 사	의성군 안계면 용기동 839	054-861-0290	054-861-0290	011-538-0291
영 천 2	이 안 세	국 제 종 합 기 계	영천시 녹전동 1399-1	054-333-7715	054-332-4317	011-540-3254
청도원정	홍 현 호	국 제 농 기 계 사	청도군 청도읍 원정리 539-7	054-371-1445	054-371-0742	011-513-7399
신고령	이 범 세	국 제 농 기 사	고령군 고령읍 장기리 172	054-954-0050	054-955-6480	011-526-1720
성 주 3	채 영 미	국제종합농기계	성주군 성주읍 성산5리 559-4	054-931-4888	054-931-4887	011-517-1157
신선산	황 영 연	국 제 종 합 기 계	구미시 선산읍 동부동 504	054-481-7061	054-481-5429	011-818-7061

군 별	대표자	상 호	주 소	전화번호	FAX번호	핸드폰
상주중앙	정 성 균	상주중앙국제대리점	상주시 복룡동 184-8	054-532-2007	054-533-2258	011-820-1765
신 상 주	서 순 임	국제상주대리점	상주시 복룡동 230-5	054-535-4188	054-533-2100	011-522-4188
신 청 송	박 종 달	새마을농기구수리센타	청송군 진보면 이촌동 63-1	054-873-4959	054-874-2342	011-522-7089
신 영 덕	김 중 한	국제농기계대리점	영덕군 영덕읍 화개리 223	054-732-7086	054-733-7994	011-524-7994
문경점촌	황 명 건	국제종합기계	문경시 모전동 764-4	054-552-3392	054-553-8547	011-817-3392
예 천	김 성 배	국 제 기 계	예천군 예천읍 남본동 222	054-654-2340	054-655-9944	011-522-1340
영주하망	이 대 규	국제종합기계	영주시 하망1동 252-86	054-631-3433	054-634-3433	011-522-2433
영주남부	박 중 광	경 북 농 기 구	영주시 상망동 758-3	054-634-3877	054-634-0973	017-525-1000
신 봉 화	김 일 동	영 남 농 기 사	봉화군 봉화읍 해저리 105-6	054-673-4154	054-673-6655	011-522-4154
울 진 2	최 진 강	국제종합기계	울진군 울진읍 고성1리 368-1	054-783-7711	054-783-6642	011-516-9050
대구부품	박 종 대	대구부품대리점	대구광역시 북구 노원1가 364	053-358-6112	053-358-9755	011-508-5050

경 남

진 주	도 복 광	국 제 기 계 사	진주시 장대동 102-1	055-741-2117	055-742-7744	011-592-3117
진 주 3	김 주 곤	국제기계(주)진주시대리점	진주시 상대동 314-6	055-758-1014	055-758-2594	011-551-9810
의 령	정 금 규	국 제 농 기 계	의령군 의령읍 중동리 415-7	055-573-2277	055-573-5577	011-552-0105
함 안	송 수 섭	국제종합기계(주)함안대리점	함안군 가야읍 산서리 1100	055-583-1188	055-583-1189	011-567-1188
칠 서	송 영 섭	국제농기구함안북부대리점	함안군 칠서면 천계리 738-5	055-587-3192	055-587-7292	011-552-2446
창 녕	권 영 주	국 제 농 기 구	창녕군 창녕읍 술정리 326	055-532-8701	055-532-8364	011-509-6743
밀 양	채 종 호	국제종합기계주식회사	밀양시 내이동 1403-4	055-356-1337	055-356-1338	017-571-0072
울 산	김 정 애	대동농기계상사	울산광역시 중구 태화동 35-18	052-243-6833	052-243-7114	011-869-7114
신부산	이 정 호	국 제 농 기 계	김해시 흥동 택지개발지구 22B 2L	055-334-4254	055-335-4886	011-592-4253
거 제	황 정 순	국제농기계대리점	거제시 신현읍 수월리 1043-195	055-635-2535	055-635-3317	011-557-2535
고 성	손 한 일	국 제 종 합 기 계	고성군 고성읍 율대리 725-1	055-674-7124	055-674-7369	011-569-7124
남 해	김 문 기	국제기계남해대리점	남해군 남해읍 평현리 256-1	055-864-2420	055-863-0594	011-840-0964
진 교	김 도 기	중 앙 기 계 사	하동군 진교면 진교리 311-5	055-882-3373	055-883-3462	011-552-1173
하 동	이 현 재	국제종합기계하동점	하동군 악양면 축지리 775-5	055-883-3877	055-883-3876	011-844-1991
산 청	양 영 주	국 제 농 기 사	산청군 산청읍 산청리 191-10	055-973-2356	055-973-5392	
단 성	주 종 식	산청단성국제대리점	산청군 단성면 성내리 84	055-972-0130	055-972-0230	011-842-0230
함 양	노 윤 규	영 남 기 계 상 사	함양군 함양읍 교산리 134-10	055-963-2888	055-963-3346	011-550-0889
거 창	김 상 중	국제기계거창대리점	거창군 거창읍 정장리 60-1	055-944-0504	055-945-1504	011-550-0504
합 천	이 춘 수	국 제 종 합 기 계	합천군 합천읍 합천리 419-1	055-931-2514	055-932-3438	011-550-2514
사 천	고 민 호	국제종합기계사천대리점	사천시 사천읍 선인리 274-1	055-852-0400	055-852-4818	016-412-1461
부산E/G	김 동 철	창 성 종 합 기 계	부산광역시 부산진구 부전2동 160-8	051-802-6669	051-802-6162	011-550-6679

제 주

북제주	김 철 민	해 륙 기 계	제주시 일도 2동 1046-13	064-722-3414	064-757-0166	011-699-7116
제 주	박 창 구	국 제 기 계	제주시 삼도 1동 561	064-755-3877	064-757-3877	011-698-3866

국제종합기계 주요제품안내

경운기(8, 10마력)

KTN－100(E)
KTN－80(E)

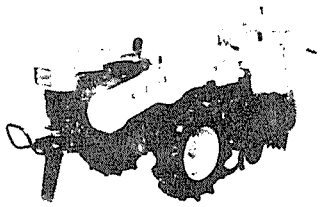

- 고출력, 고성능 엔진 부착
- 간편한 운전조작
- 우수한 시동성
- 경제적인 연료비

트랙터(25, 35, 38, 43, 45마력)

KTE230, F3550D, F3850D, F4350DK, F4550DN-K, F4550DN-α Ⅱ, F505Dα Ⅱ

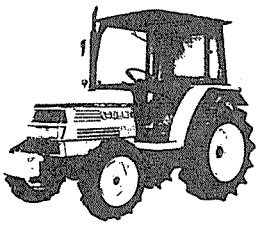

- 논·밭·축산농가에 다용도로 사용
- 풀싱크로메시 방식의 전진18단, 후진6단
- 최첨단3유압 컨트롤시스템
- 베벨기어4륜구동방식의 견인력, 선회력증대

존디어트랙터(56～105마력)

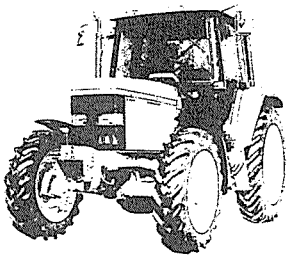

- 세계 최대의 존디어사와 기술제휴
- 고출력, 고성능의 강력파워 엔진
- 작업중 클러치 작동없이 변속가능
- 주행중에도 4륜구동 전환가능
- 넓고 쾌적한 최고급 운전석

조 파 이 앙 기

4조보행 LT-4F-D2S

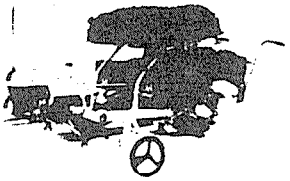

- 매년 연속 국내 최다공급 실적기록
- 논두렁 밑까지 완전한 이앙
- 어린묘에서 50일된 성묘까지 식부가능
- 묘가 떨어지면 자동으로 정지
- 묘의 손상이 없는 독특한 식부장치

산 파 이 앙 기

4조 보행 KP450
6조 승행 RR600N

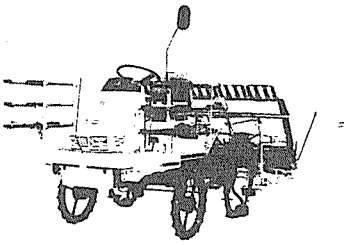

- 자동유압식 차륜 상하 조절
- 간편한 주수변경 및 변속장치
- 획기적인 방식의 강제식부조 채용
- 편리한 자동 묘스토퍼 장치
- 여유있는 예비묘탑재대

콤 바 인

3조식 KC300, KC300S, KC300G
4조 KC435, KC435G
KC515

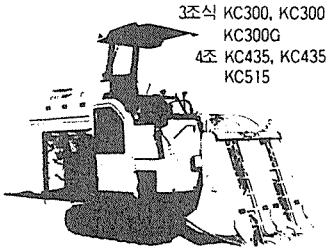

- 저진동·저소음의 강력엔진
- 편리하고 충실한 자동화 시스템
- 노클러치 유압식 변속장치
- 습답용 광폭 크롤러 부착
- 원터치 클린셀렉션 선별장치

바 인 더

KB602L

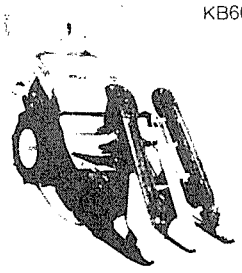

- 신개발품 밀폐형 결속기 채용
- 고장이 없는 직결식 동력전달 장치
- 광폭타이어로 우수한 습답 적응성
- 볏단 크기를 5단계로 조절

관 리 기

KMC 750S, KMC 750SK
KMC 850S, KMC 850SK
KMC 1000

- 모든 과수원 밭농사의 만능일꾼
- 핸들의 360 회전 및 원터치6단계 높이조절
- 정역회전 로터리 채용
- 손쉽게 조절되는 핸들조절식 미륜
- 풍부한 작업기 종류

담배·채소이식기

KTP-3

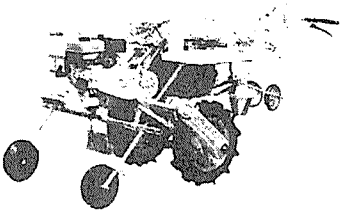

- 채소재배의 일대혁신 인력의 20배이상 작업
- 이식과 관수 동시작업
- 핸들조작만으로 무단계 이식 깊이조절
- 담배, 배추, 상추, 오이등 여러작물이식 가능